KÄRCHER

K 4 Power Control



Deutsch	5
English	11
Français	18
Italiano	25
Español	31
Português	38
Nederlands	44
Türkçe	51
Svenska	57
Suomi	63
Norsk	69
Dansk	75
Eesti	81
Latviešu	87
Lietuviškai	93
Polski	100
Magyar	106
Čeština	113
Slovenčina	119
Slovenščina	125
Română	131
Hrvatski	138
Srpski	144
Ελληνικά	150
Русский	157
Українська	164
Қазақша	171
Български	178
العربية	186

Read Online

Register your product
www.kaercher.com/register

59807640 (09/26)

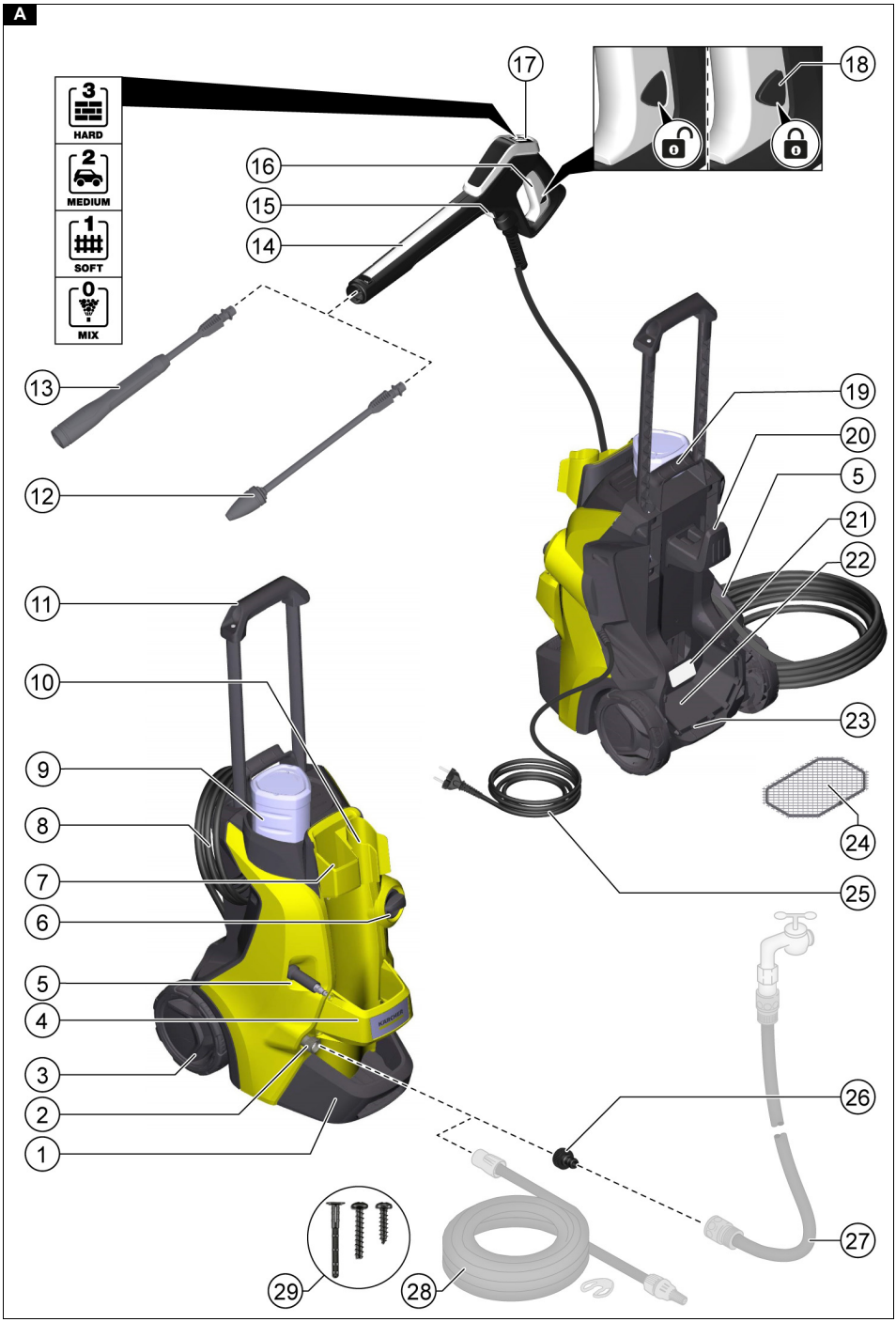
A
3
HARD
2
MEDIUM
1
SOFT
0
MIX
1
2
3
4
5
6
7
8
9
10
11
12
13
14
15
16
17
18
19
20
5
21
22
23
24
25
26
27
28
29

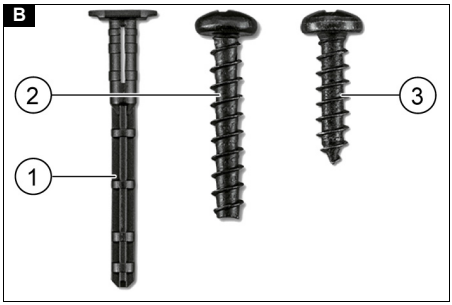
B
2
3
1

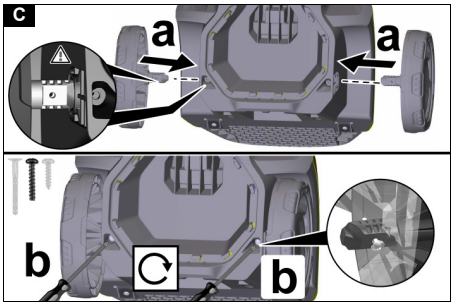
C
a
a
b
b

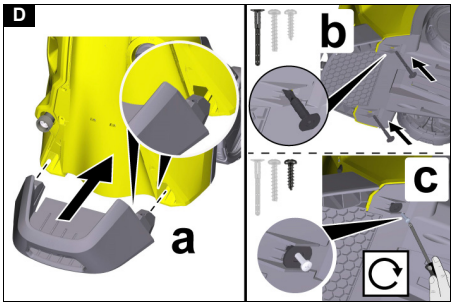
D
b
c
a

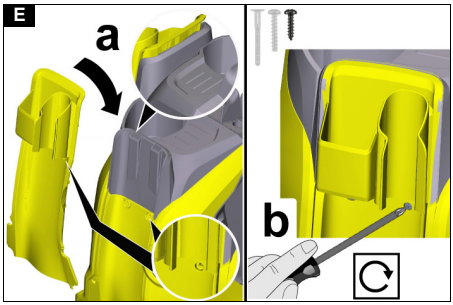
E
a
b

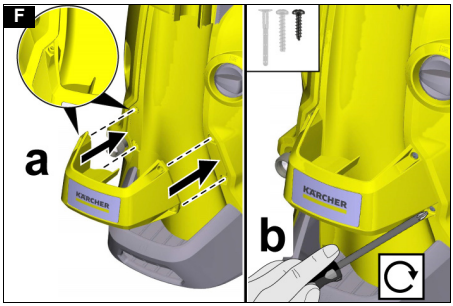
F
a
KÄRCHER
b
KÄRCHER

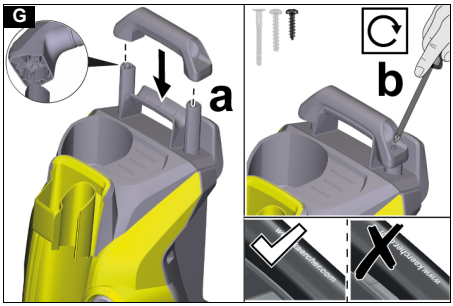
G
a
b

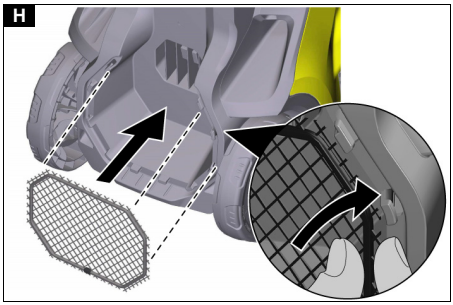
H

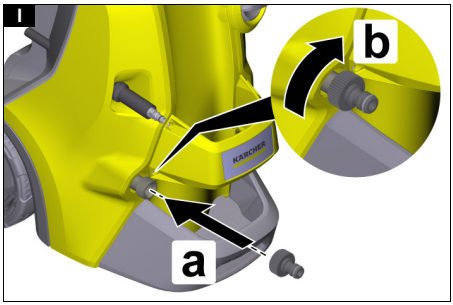
I
b
KÄRCHER
a

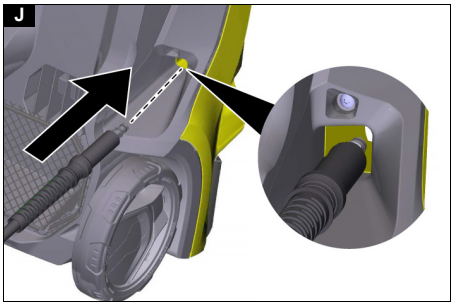
J

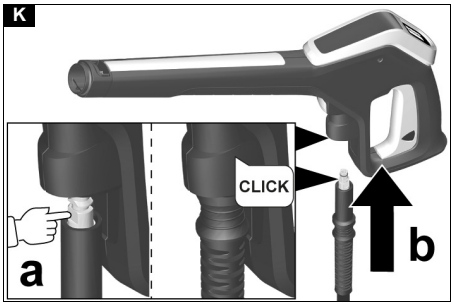
K
CLICK
a
b

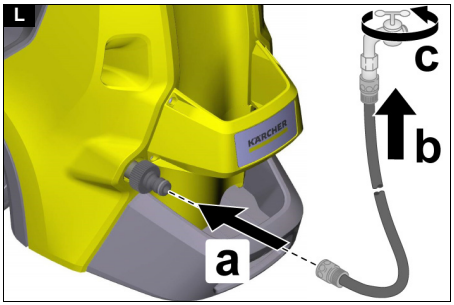
L
c
b
a

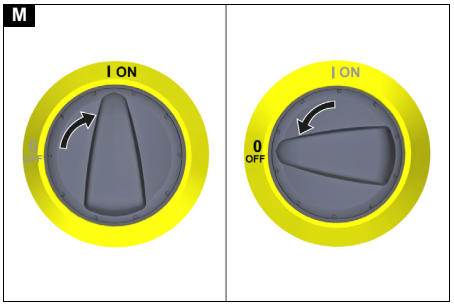
M
I ON
I ON
0
OFF

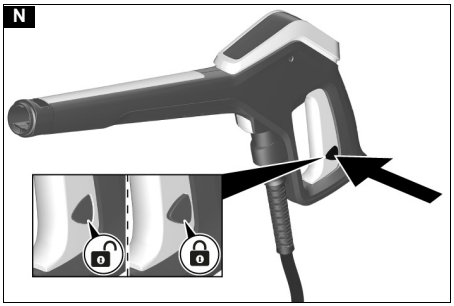
N

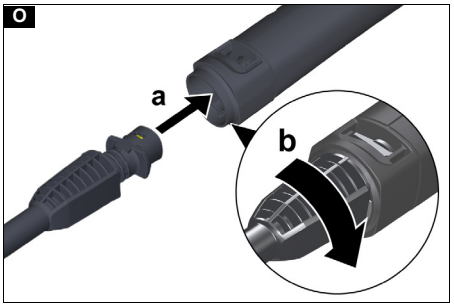
O
a
b

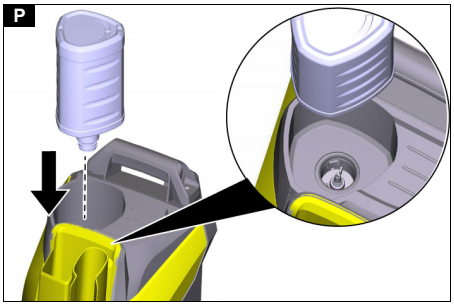
P

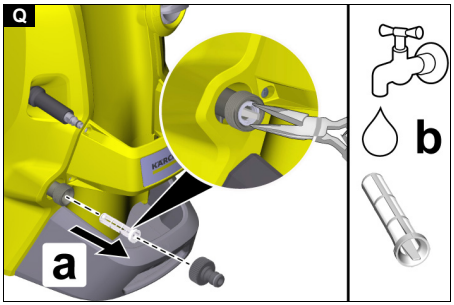
Q
b
a

Inhalt

KÄRCHER Home & Garden App 5
Allgemeine Hinweise 5
Sicherheitseinrichtungen 5
Symbole auf dem Gerät 5
Umweltschutz 5
Bestimmungsgemäße Verwendung 5
Zubehör und Ersatzteile 5
Lieferumfang 5
Geräteübersicht 6
Montage 6
Inbetriebnahme 6
Betrieb 7
Transport 9
Lagerung 9
Pflege und Wartung 9
Hilfe bei Störungen 9
Garantie 10
EU-Konformitätserklärung 10
Technische Daten 11

KÄRCHER Home & Garden App

Mit der KÄRCHER Home & Garden App profitieren Sie bei der Nutzung Ihres Geräts von folgenden Vorteilen:

- Anwendungstipps & Expertenwissen
- Produktinformationen, Zubehörübersicht und Betriebsanleitungen
- Hilfestellungen und Service-Kontakt
- Onlineshop - exklusive Angebote und vieles mehr

Den Code auf der Verpackung scannen oder die KÄRCHER Home & Garden App aus Ihrem App Store downloaden und komfortabel Ihr Produkt registrieren.

Allgemeine Hinweise



Lesen Sie vor der ersten Benutzung des Geräts diese Betriebsanleitung und die beiliegenden Sicherheitshinweise. Handeln Sie danach.
Bewahren Sie beide Hefte für späteren Gebrauch oder für Nachbesitzer auf.

Sicherheitseinrichtungen

⚠ *WARNUNG*

Verletzungsgefahr!
Schwere Verletzungen durch fehlende, veränderte bzw. unwirksame Sicherheitseinrichtungen.
Umgehen bzw. entfernen Sie nicht die Sicherheitseinrichtungen und machen Sie diese nicht unwirksam. Sicherheitseinrichtungen dienen Ihrem Schutz.

Geräteschalter

Der Geräteschalter verhindert den unbeabsichtigten Betrieb des Geräts.

Verriegelung Abzugshebel

Die Verriegelung sperrt den Abzugshebel und verhindert den unbeabsichtigten Start des Geräts.

Auto-Stopp-Funktion

Wird der Abzugshebel losgelassen, schaltet der Druckschalter die Hochdruckpumpe ab und der Hochdruckstrahl stoppt. Wird der Abzugshebel gezogen, schaltet die Hochdruckpumpe ein.

Motorschutzschalter

Bei zu hoher Stromaufnahme schaltet der Motorschutzschalter das Gerät ab.

Symbole auf dem Gerät



Richten Sie den Hochdruckstrahl nicht auf Personen, Tiere, aktive elektrische Ausrüstung oder auf das Gerät selbst.
Schützen Sie das Gerät vor Frost.



Schließen Sie das Gerät nicht unmittelbar an das öffentliche Trinkwassernetz an.

Umweltschutz



Die Verpackungsmaterialien sind recyclebar. Bitte Verpackungen umweltgerecht entsorgen.



Elektrische und elektronische Geräte enthalten wertvolle recyclebare Materialien und oft Bestandteile wie Batterien, Akkus oder Öl, die bei falschem Umgang oder falscher Entsorgung eine potentielle Gefahr für die menschliche Gesundheit und die Umwelt darstellen können. Für den ordnungsgemäßen Betrieb des Geräts sind diese Bestandteile jedoch notwendig. Mit diesem Symbol gekennzeichnete Geräte dürfen nicht mit dem Hausmüll entsorgt werden.



Reinigungsarbeiten, bei denen ölhaltiges Abwasser entsteht, z. B. Motorenwäsche, Unterbodenwäsche dürfen nur an Waschplätzen mit Ölabscheider durchgeführt werden.



Arbeiten mit Reinigungsmitteln dürfen nur auf flüssigkeitsdichten Arbeitsflächen mit Anschluss an die Schmutzwasserkanalisation durchgeführt werden. Reinigungsmittel nicht in Gewässer oder Erdreich eindringen lassen.



Die Entnahme von Wasser aus öffentlichen Gewässern ist in einigen Ländern nicht erlaubt.

Hinweise zu Inhaltsstoffen (REACH)
Aktuelle Informationen zu Inhaltsstoffen finden Sie unter: *www.kaercher.de/REACH*

Bestimmungsgemäße Verwendung

Benutzen Sie den Hochdruckreiniger ausschließlich für den Privathaushalt.
Der Hochdruckreiniger ist zur Reinigung von Maschinen, Fahrzeugen, Bauwerken, Werkzeugen, Fassaden, Terrassen, Gartengeräten usw. mit Hochdruck-Wasserstrahl bestimmt.

Zubehör und Ersatzteile

Nur Original-Zubehör und Original-Ersatzteile verwenden, sie bieten die Gewähr für einen sicheren und störungsfreien Betrieb des Geräts.
Informationen über Zubehör und Ersatzteile finden Sie unter *www.kaercher.com*.

Lieferumfang

Der Lieferumfang des Geräts ist auf der Verpackung abgebildet. Prüfen Sie beim Auspacken den Inhalt auf Vollständigkeit. Bei fehlendem Zubehör oder bei Transportschäden benachrichtigen Sie bitte Ihren Händler.

Geräteübersicht

Abbildungen exemplarisch, Details können abweichen
Abbildungen siehe Grafikseiten
Abbildung A

(1) Standfuß mit Tragegriff

(2) Wasseranschluss mit eingebautem Sieb

(3) Rad

(4) Blende

(5) Hochdruckschlauchführung

(6) Geräteschalter

(7) Aufbewahrung für Strahlrohre

(8) Hochdruckschlauch

(9) *Plug 'n' Clean Reinigungsmittelflasche

(10) Aufbewahrung für Hochdruckpistole

(11) Transportgriff, ausziehbar

(12) Strahlrohr Dreckfräser für hartnäckige Verschmutzungen

(13) Strahlrohr Vario Power für die gängigsten Reinigungsaufgaben.
Der Arbeitsdruck lässt sich stufenlos von SOFT bis HARD erhöhen. Zum Einstellen des Arbeitsdrucks den Abzugshebel loslassen. Anschließend das Strahlrohr in die gewünschte Stellung drehen.
Um Reinigungsmittel auszubringen, das Strahlrohr demontieren und nur mit der Hochdruckpistole arbeiten.

(14) Hochdruckpistole

(15) Lösetaste

(16) Abzugshebel

(17) Druckanzeige (0-MIX / 1-SOFT / 2-MEDIUM / 3-HARD)

(18) Verriegelung Hochdruckpistole

(19) Tragegriff

(20) Haken für Hochdruckschlauch / Netzkabel

(21) Typenschild

(22) Zubehörfach

(23) Haken für Netzbefestigung

(24) Netz für Zubehörfach

(25) Netzkabel mit Netzstecker

(26) Kupplung für den Wasseranschluss

(27) * Gartenschlauch

(28) ** KÄRCHER Saugschlauch

(29) Mitgelieferte Schrauben und Dübel

* zusätzlich erforderlich
** optional erhältlich

Mitgelieferte Schrauben und Dübel

Abbildung B

(1) Dübel Standfuß (2 Stück)

(2) Schraube 4x22 (2 Stück)

(3) Schraube 4x16 (10 Stück)

Montage

Vor der Inbetriebnahme die beigelegten Teile an das Gerät montieren.
Die Schrauben / Dübel und einen passenden Schraubendreher bereitlegen.

Räder montieren

1. Die Räder einstecken.

Hinweis
Auf die Ausrichtung der Bohrung achten.
Abbildung C

2. Die Räder mit jeweils 1 Schraube sichern.

Standfuß montieren

1. Den Standfuß einstecken.
Abbildung D
2. Die 2 Dübel bis zum Anschlag in die Bohrungen stecken.
3. Den Standfuß mit 2 Schrauben sichern.

Aufbewahrung für Strahlrohre montieren

1. Die Aufbewahrung für die Strahlrohre einhängen.
2. Die Aufbewahrung mit 2 Schrauben sichern.
Abbildung E
3. Die Blende mit 4 Schrauben sichern.
Abbildung F

Transportgriff montieren

1. Den Transportgriff aufstecken.
Abbildung G
2. Den Transportgriff mit 2 Schrauben sichern.

Zubehörnetz montieren

1. Das Zubehörnetz in die Haken einhängen.
Abbildung H

Kupplung für den Wasseranschluss montieren

1. Die Kupplung für den Wasseranschluss auf den Wasseranschluss des Geräts schrauben.
Abbildung I

Inbetriebnahme

1. Das Gerät auf eine waagerechte, ebene Fläche stellen.

ACHTUNG

Beschädigungsgefahr bei Betrieb mit aufgewickeltem Hochdruckschlauch.
Schäden am Hochdruckschlauch
Wickeln Sie den Hochdruckschlauch vollständig ab. Legen Sie den Hochdruckschlauch ohne Knoten, Schlaufen und Verdrehungen aus, bevor Sie das Gerät betreiben.

2. Den Hochdruckschlauch vollständig abwickeln.
3. Den Hochdruckschlauch durch die Hochdruckschlauchführung nach vorn ziehen und ohne Schlaufen, Knoten und Verdrehungen auslegen.
Abbildung J
4. Den Hochdruckschlauch in die Hochdruckpistole stecken, bis er hörbar einrastet.

Hinweis
Auf die richtige Ausrichtung des Nippels achten.
Abbildung K

5. Die sichere Verbindung durch Ziehen am Hochdruckschlauch prüfen.
6. Das Netzkabel vollständig abwickeln.
7. Den Netzstecker in eine Netzsteckdose stecken.

Wasserversorgung herstellen

ACHTUNG

Beschädigungsgefahr durch verunreinigtes Wasser.
Schäden an Gerät und Zubehör
Betreiben Sie das Gerät ausschließlich mit klarem Süßwasser ohne Verunreinigungen bzw. Zusätze.
Verwenden Sie kein verunreinigtes Wasser, Abwasser oder Salzwasser.
KÄRCHER empfiehlt, den optionalen KÄRCHER-Wasserfilter zu verwenden.

ACHTUNG

Beschädigungsgefahr durch zu geringe Zulaufwassermenge.
Schäden an Gerät und Hochdruckschlauch
Stellen Sie eine ausreichende Zulaufwassermenge sicher.

1. Den Druck, die Temperatur und die Menge des Zulaufwassers auf Einhaltung der Anforderungen prüfen, siehe *Technische Daten*.

Hinweis
Beachten Sie die Vorschriften des Wasserversorgungsunternehmens.

Anschluss an die Wasserleitung

ACHTUNG

Beschädigungsgefahr bei der Verwendung von Schlauchkupplungen aus Messing mit AquaStop-Funktion von Fremdanbietern.
Schäden an der Hochdruckpumpe
Verwenden Sie ausschließlich Schlauchkupplungen mit/ohne AquaStop-Funktion von KÄRCHER, Schlauchkupplungen ohne AquaStop-Funktion oder Schlauchkupplungen aus Kunststoff mit AquaStop-Funktion von Fremdanbietern.

1. Den Gartenschlauch auf die Kupplung für den Wasseranschluss stecken.

Hinweis
Gewebeverstärkter Gartenschlauch erforderlich, Durchmesser mindestens 1/2 Zoll (13 mm), Länge mindestens 7,5 m, mit handelsüblicher Schnellkupplung.
Abbildung L

2. Den Gartenschlauch an die Wasserleitung anschließen.
3. Den Wasserhahn vollständig öffnen.

Wasser aus offenen Behältern ansaugen

Dieser Hochdruckreiniger ist mit dem KÄRCHER-Saugschlauch zum Ansaugen von Oberflächenwasser z. B. aus Regentonnen oder Teichen geeignet (maximale Ansaughöhe siehe *Technische Daten*).

1. Die Kupplung am Wasseranschluss abschrauben.
2. Den Saugschlauch mit Wasser füllen.
3. Den Saugschlauch auf den Wasseranschluss des Geräts schrauben und in eine Wasserquelle (z. B. Regentonne) hängen.

Gerät entlüften

ACHTUNG

Beschädigungsgefahr bei Trockenlauf.
Schäden an der Hochdruckpumpe
Betreiben Sie das Gerät nicht ohne Wasser.
Schalten Sie das Gerät aus, wenn es innerhalb von 2 Minuten keinen Druck aufbaut. Verfahren Sie gemäß den Hinweisen in Hilfe bei Störungen.

Hinweis
Zum Entlüften des Geräts kein Strahlrohr oder sonstiges Zubehör an die Hochdruckpistole montieren.

1. Das Gerät einschalten, dazu den Geräteschalter in Stellung “I/ON” drehen.
   Um das Gerät auszuschalten, den Geräteschalter in Stellung “0/OFF” drehen.
   Abbildung M
2. Den Abzugshebel entriegeln.
   Abbildung N
3. Den Abzugshebel betätigen.
   Das Gerät schaltet ein.
4. Das Gerät maximal 2 Minuten betreiben, bis das Wasser blasenfrei an der Hochdruckpistole austritt.
5. Den Abzugshebel loslassen.
6. Den Abzugshebel verriegeln.

Betrieb

ACHTUNG

Beschädigungsgefahr bei Trockenlauf.
Schäden an der Hochdruckpumpe
Betreiben Sie das Gerät nicht ohne Wasser.
Schalten Sie das Gerät aus, wenn es innerhalb von 2 Minuten keinen Druck aufbaut. Verfahren Sie gemäß den Hinweisen in Hilfe bei Störungen.

Power Control System

Die Druckanzeige an der Hochdruckpistole zeigt während des Betriebs die eingestellte Druckstufe an.
Das Strahlrohr Vario Power drehen, um die Druckstufen SOFT, MEDIUM oder HARD einzustellen.
Das Strahlrohr an der Hochdruckpistole demontieren, um die Druckstufe MIX einzustellen und Reinigungsmittel zuzumischen.

Hinweis
Die Empfindlichkeit von Materialien kann je nach Alter und Zustand stark abweichen. Die Empfehlungen sind daher unverbindlich.

Hinweis
Die Druckanzeige ist bei Betrieb mit Flächenreinigern und anderem Zubehör nicht aussagekräftig.

Anzeige	Druckstufe	Empfohlen für z. B.
	HARD	Steinfliesen, Asphalt, Metalloberflächen, Gartenutensilien (Schubkarre, Spaten, etc.)
	MEDIUM	PKW / Motorräder, Ziegelsteinflächen, verputzte Wände, Kunststoffmöbel
	SOFT	Holzflächen, Fahrräder, Sandsteinflächen, Rattanmöbel
	MIX	alle für die Verwendung von Reinigungsmitteln geeigneten Oberflächen

Betrieb mit Hochdruck

ACHTUNG

Beschädigungsgefahr durch zu geringen Strahlabstand bzw. ungeeignete Strahlart.

Schäden an lackierten bzw. empfindlichen Oberflächen

Halten Sie mindestens 30 cm Strahlabstand ein bei der Reinigung von lackierten Oberflächen.

Reinigen Sie Autoreifen, Lack oder empfindliche Oberflächen wie Holz nicht mit dem Drehstrahl.

1. Ein Strahlrohr in die Hochdruckpistole einstecken und durch 90° Drehung fixieren.
   Abbildung O
2. Das Gerät einschalten.
3. Den Abzugshebel entriegeln.
4. Den Abzugshebel betätigen.
   Das Gerät schaltet ein.
5. Das Strahlrohr Vario Power drehen, bis an der Druckanzeige die gewünschte Druckstufe angezeigt wird.

Betrieb mit Reinigungsmittel

⚠ *GEFAHR*

Gesundheitsgefährdung durch Reinigungsmittel!

Schwere Gesundheitsschäden

Beachten Sie das Sicherheitsdatenblatt des Reinigungsmittelherstellers.

Tragen Sie die vorgegebene Persönliche Schutzausrüstung.

ACHTUNG

Beschädigungsgefahr durch ungeeignete Reinigungsmittel!

Sachschäden

Verwenden Sie nur Reinigungsmittel, die von Kärcher freigegeben und für die zu reinigenden Objekte geeignet sind.

Beachten Sie Sicherheitshinweise, Dosierempfehlungen und Hinweise, die den Reinigungsmitteln beiliegen.

Gehen Sie sparsam mit Reinigungsmitteln um.

ACHTUNG

Beschädigungsgefahr durch zu langes Einwirken und Eintrocknen von Reinigungsmitteln!

Sachschäden

Tragen Sie Reinigungsmittel nicht auf heiße Oberflächen auf und beachten Sie die maximale Einwirkzeit.

Lassen Sie Reinigungsmittel nicht antrocknen.

Hinweis

KÄRCHER-Reinigungsmittel sorgen für störungsfreies, effektives Arbeiten. Bitte lassen Sie sich beraten und beachten Sie unsere Reinigungsmittel-Informationsblätter.

Hinweis

Reinigungsmittel können nur bei demontiertem Strahlrohr zugemischt werden.

Hinweis

Für den Betrieb mit Reinigungsmitteln wird eine Plug ‘n’ Clean Reinigungsmittelflasche benötigt. KÄRCHER Reinigungsmittel können gebrauchsfertig in einer Plug ‘n’ Clean Reinigungsmittelflasche gekauft werden.

1. Den Deckel an der Plug ‘n’ Clean Reinigungsmittelflasche abnehmen.
2. Die Plug ‘n’ Clean Reinigungsmittelflasche mit der Öffnung nach unten in die Aufnahme am Gerät drücken.
   Abbildung P
3. Das Strahlrohr an der Hochdruckpistole demontieren.
   Während des Betriebs wird das Reinigungsmittel dem Niederdruckstrahl zugemischt.

Empfohlene Reinigungsmethode

1. Das Reinigungsmittel sparsam auf die trockene Oberfläche sprühen und einwirken (nicht trocknen) lassen.
2. Den gelösten Schmutz mit dem Hochdruckstrahl abspülen.

Nach Betrieb mit Reinigungsmittel

1. Die Plug 'n' Clean Reinigungsmittelflasche aus der Aufnahme herausziehen und mit dem Deckel verschließen.
2. Die Reinigungsmittelflasche mit dem Deckel nach oben in die Aufnahme stellen.
3. Das Gerät ca. 30 Sekunden mit klarem Wasser betreiben, um das Reinigungsmittel aus dem Gerät und Zubehör zu spülen.

Betrieb unterbrechen

1. Den Abzugshebel loslassen.
   Das Gerät schaltet ab, sobald der Abzugshebel losgelassen wird.
   Der Hochdruck im System bleibt erhalten.
2. Den Abzugshebel verriegeln.
3. Die Hochdruckpistole mit dem Strahlrohr in die Aufbewahrung für Hochdruckpistole stellen.
4. Bei Arbeitspausen länger als 5 Minuten, das Gerät ausschalten.

Betrieb beenden

⚠ *WARNUNG*

Verletzungsgefahr durch unter Hochdruck austretendes Wasser.

Schwere Augen- oder Hautverletzungen

Trennen Sie den Hochdruckschlauch nur von der Hochdruckpistole oder dem Gerät, wenn kein Druck im System vorhanden ist.

ACHTUNG

Beschädigungsgefahr durch Frost.

Schäden an Gerät und Zubehör

Entleeren Sie das Wasser vollständig aus dem Gerät und Zubehör.

Schützen Sie das Gerät und Zubehör stets vor Frost.

1. Den Abzugshebel loslassen.
2. Den Abzugshebel verriegeln.
3. Den Wasserhahn schließen.
4. Das Gerät von der Wasserversorgung trennen.
5. Den Abzugshebel entriegeln.
6. Den Abzugshebel maximal 1 Minute betätigen, bis kein Wasser mehr austritt.
   Der im System verbliebene Druck wird abgebaut.
   Das Wasser wird aus dem Gerät gepumpt, um Frostschäden zu vermeiden.
7. Den Abzugshebel loslassen.
8. Den Abzugshebel verriegeln.
9. Das Gerät ausschalten.
10. Den Netzstecker aus der Netzsteckdose ziehen.
11. Das Zubehör demontieren, leeren und am Gerät verstauen, siehe *Gerät aufbewahren*.

Transport

⚠ VORSICHT

Verletzungs- und Beschädigungsgefahr durch das Gewicht des Geräts.

Verletzungen und Beschädigungen

Beachten Sie bei Transport und Lagerung das Gewicht des Geräts.

Gerät tragen

1. Das Gerät am Tragegriff anheben und tragen.

Gerät ziehen

1. Den Transportgriff herausziehen, bis er hörbar einrastet.
2. Das Gerät am Transportgriff ziehen.

Gerät im Fahrzeug transportieren

1. Vor liegendem Transport die Plug 'n' Clean Reinigungsmittelflasche aus der Aufnahme herausziehen und mit dem Deckel verschließen.
2. Das Gerät gegen Verrutschen und Kippen sichern.

Lagerung

⚠ VORSICHT

Verletzungs- und Beschädigungsgefahr durch das Gewicht des Geräts.

Verletzungen und Beschädigungen

Beachten Sie bei Transport und Lagerung das Gewicht des Geräts.

Gerät aufbewahren

⚠ WARNUNG

Verletzungsgefahr durch unter Hochdruck austretendes Wasser.

Schwere Augen- oder Hautverletzungen

Trennen Sie den Hochdruckschlauch nur von der Hochdruckpistole oder dem Gerät, wenn kein Druck im System vorhanden ist.

1. Den Betrieb beenden, siehe *Betrieb beenden*.
2. Das Strahlrohr an der Hochdruckpistole demontieren.
3. Die Lösetaste drücken und den Hochdruckschlauch an der Hochdruckpistole abziehen.
4. Das Wasser aus der Hochdruckpistole ablaufen lassen.
5. Die Hochdruckpistole in der Aufbewahrung für Hochdruckpistole verstauen.
6. Die Strahlrohre in der Aufbewahrung für Strahlrohre verstauen:
   a Strahlrohr Vario Power: Düse nach oben
   b Strahlrohr Dreckfräser: Düse nach unten
7. Den Hochdruckschlauch nach hinten aus der Hochdruckschlauchführung herausziehen.
8. Den Hochdruckschlauch an den Haken für Hochdruckschlauch / Netzkabel hängen.
9. Das Netzkabel an den Haken für Hochdruckschlauch / Netzkabel hängen.

Vor längerer Lagerung zusätzliche Hinweise beachten, siehe *Pflege und Wartung*.

Frostschutz

ACHTUNG

Beschädigungsgefahr durch Frost.

Schäden an Gerät und Zubehör

Entleeren Sie das Wasser vollständig aus dem Gerät und Zubehör.

Schützen Sie das Gerät und Zubehör stets vor Frost.

1. Das Wasser aus dem Gerät pumpen, siehe *Betrieb beenden*.
2. Das Zubehör demontieren und das Wasser ablaufen lassen, siehe *Gerät aufbewahren*.
3. Das Zubehör am Gerät verstauen und in einem frostsicheren Raum aufbewahren, siehe *Gerät aufbewahren*.

Pflege und Wartung

⚠ GEFAHR

Gefahr eines Stromschlags

Verletzungen durch Berühren von stromführenden Teilen

Schalten Sie das Gerät aus.

Ziehen Sie den Netzstecker.

Das Gerät ist wartungsfrei, d. h. Sie müssen keine regelmäßigen Wartungsarbeiten durchführen.

Sieb im Wasseranschluss reinigen

ACHTUNG

Beschädigungsgefahr durch fehlendes oder beschädigtes Sieb.

Schäden an der Hochdruckpumpe

Betreiben Sie das Gerät nicht ohne Sieb.

Reinigen Sie das Sieb nicht mit harten, spitzen Gegenständen.

Das Sieb im Wasseranschluss bei Bedarf reinigen.

1. Die Kupplung am Wasseranschluss abschrauben.
2. Das Sieb herausziehen.
   Abbildung Q
3. Das Sieb unter fließendem Wasser reinigen.
4. Das Sieb in den Wasseranschluss einsetzen.

Hilfe bei Störungen

⚠ GEFAHR

Lebensgefahr beim Berühren spannungsführender Teile.

Tödliche oder schwerste Verletzungen

Berühren Sie keine spannungsführenden Teile.

Schalten Sie das Gerät aus.

Ziehen Sie den Netzstecker aus der Netzsteckdose.

Störungen haben oft einfache Ursachen, die Sie mithilfe der folgenden Übersicht selbst beheben können. Im Zweifelsfall oder bei hier nicht genannten Störungen wenden Sie sich bitte an den autorisierten Kundendienst.

Gerät läuft nicht

Die Spannungsversorgung ist unterbrochen.

1. Prüfen, ob der Netzstecker eingesteckt ist.
2. Das Gerät einschalten.
3. Den Abzugshebel entriegeln und betätigen.
   Das Gerät läuft an, anderenfalls:
4. Prüfen, ob die angegebene Spannung auf dem Typenschild mit der Spannung der Stromquelle übereinstimmt.
5. Den Netzstecker aus der Netzsteckdose ziehen.
6. Das Netzkabel und den Netzstecker auf Beschädigungen prüfen.
   Bei Schäden das Netzkabel unverzüglich vom autorisierten Kundendienst erneuern lassen.

Der Motorschutzschalter ist aktiv.

1. Ist der Motor überlastet, schaltet der Motorschutzschalter das Gerät ab.
2. Das Gerät ausschalten.
3. Das Gerät 1 Stunde abkühlen lassen.

4. Das Gerät einschalten und in Betrieb nehmen. Tritt die Störung mehrmals auf, das Gerät durch den Kundendienst prüfen lassen.

Gerät läuft nicht an, Motor brummt

Spannungsabfall aufgrund schwachen Stromnetzes oder Verwendung eines Verlängerungskabels.

1. Kein Verlängerungskabel verwenden.
2. Vor dem Einschalten des Geräts den Abzugshebel betätigen, anschließend das Gerät einschalten.

Gerät kommt nicht auf Druck

Das Strahlrohr befindet sich in Stellung “SOFT”.

1. Das Strahlrohr in Stellung “HARD” drehen.

Die Wasserzufuhr ist zu gering.

1. Den Wasserhahn vollständig öffnen.
2. Den Gartenschlauch knickfrei verlegen.
3. Die Zulaufwassermenge prüfen und bei Bedarf erhöhen, siehe *Technische Daten*.
4. Sicherstellen, dass die maximale Saughöhe nicht überschritten ist, siehe *Technische Daten*.

Das Sieb ist verschmutzt.

1. Das Sieb reinigen, siehe *Sieb im Wasseranschluss reinigen*.

Im Gerät befindet sich Luft.

1. Die richtige Montage des Hochdruck- und des Gartenschlauchs sicherstellen.
2. Das Gerät entlüften, siehe *Gerät entlüften*.

Starke Druckschwankungen / Vibrationen

Die Strahldüse ist verschmutzt.

1. Die Strahldüse von vorn mit einer Nadel reinigen und durchspülen.

Die Zulaufwassermenge ist zu gering.

1. Den Wasserhahn vollständig öffnen.
2. Den Gartenschlauch knickfrei verlegen.
3. Das Sieb im Wasseranschluss reinigen.

ACHTUNG

Beschädigungsgefahr durch zu geringe Zulaufwassermenge.

Schäden an Gerät und Hochdruckschlauch

Stellen Sie eine ausreichende Zulaufwassermenge sicher.

4. Die Zulaufwassermenge prüfen und bei Bedarf erhöhen, siehe *Wasserversorgung herstellen*.

Reinigungsmittel wird nicht angesaugt

An der Hochdruckpistole ist ein Strahlrohr montiert.

1. Das Strahlrohr demontieren und nur mit der Hochdruckpistole arbeiten.

Die Plug ‘n’ Clean Reinigungsmittelflasche ist leer oder nicht richtig montiert.

1. Den Füllstand der Plug ‘n’ Clean Reinigungsmittelflasche prüfen und ggf. die Plug ‘n’ Clean Reinigungsmittelflasche erneuern.
2. Sicherstellen, dass die Plug ‘n’ Clean Reinigungsmittelflasche mit der Öffnung nach unten richtig in der Aufnahme am Gerät sitzt.

Gerät undicht

Eine geringe Undichtigkeit des Geräts ist technisch bedingt.

1. Bei starker Undichtigkeit den autorisierten Kundendienst informieren.

Garantie

In jedem Land gelten die von unserer zuständigen Vertriebsgesellschaft herausgegebenen Garantiebedingungen. Etwaige Störungen an Ihrem Gerät beseitigen wir innerhalb der Garantiefrist kostenlos, sofern ein Material- oder Herstellungsfehler die Ursache sein sollte. Im Garantiefall wenden Sie sich bitte mit Kaufbeleg an Ihren Händler oder die nächste autorisierte Kundendienststelle.
(Adresse siehe Rückseite)
Weitere Garantieinformationen (falls vorhanden) finden Sie im Service-Bereich Ihrer lokalen KÄRCHER-Webseite unter "Downloads".

EU-Konformitätserklärung

Hiermit erklären wir, dass das im Folgenden genannte Produkt den einschlägigen Bestimmungen der aufgeführten Richtlinien und Verordnungen entspricht. Bei einer nicht mit uns abgestimmten Änderung des Produkts verliert diese Erklärung ihre Gültigkeit. Die alleinige Verantwortung für die Ausstellung dieser Konformitätserklärung trägt der Hersteller.
Produkt: Hochdruckreiniger
Typ: 1.324-xxx

Richtlinien und Verordnungen

2006/42/EG (+2009/127/EG) (bis 19.01.2027) (EU) 2023/1230 (ab 20.01.2027)
2014/30/EU
2011/65/EU
2000/14/EG
2009/125/EG
(EU) 2019/1781

Angewandte harmonisierte Normen

EN 60335-1
EN 60335-2-79
EN 62233: 2008
EN 55014-1: 2017 + A11: 2020
EN 55014-2: 1997 + A1: 2001 + A2: 2008
EN 61000-3-2: 2014
EN 61000-3-3: 2013
EN IEC 63000: 2018

Angewandtes Konformitätsbewertungsverfahren

2000/14/EG: Anhang V

Schallleistungspegel dB(A)

K 4 (Premium) Power Control
Gemessen: 88
Garantiert: 90
K 4 Power Control (GB-Variante)
Gemessen: 88
Garantiert: 91
K 4 Premium Power Control (GB-Variante)
Gemessen: 89
Garantiert: 92
K 5 Power Control
Gemessen: 89
Garantiert: 92
K 5 Power Control (GB-Variante)
Gemessen: 88
Garantiert: 91

Name und Anschrift

Dokumentationsbevollmächtigter:
S. Reiser
Alfred Kärcher SE & Co. KG
Alfred-Kärcher-Str. 28 - 40
71364 Winnenden (Germany)
Tel.: +49 7195 14-0
Fax: +49 7195 14-2212

H. Jenner
Chairman of the Board of Management

i.V. Reiser
S. Reiser
Manager Regulatory Affairs & Certification

Winnenden, 2026/04/01
Die Unterzeichnenden handeln im Auftrag und mit Vollmacht des Vorstands.
Alfred Kärcher SE & Co. KG
Alfred-Kärcher-Str. 28 - 40
71364 Winnenden (Germany)
Tel.: +49 7195 14-0
Fax: +49 7195 14-2212

Technische Daten

Elektrischer Anschluss		
Spannung	V	230
Phase	~	1
Frequenz	Hz	50
Anschlussleistung	kW	1,8
Schutzart		IPX5
Schutzklasse		I
Netzabsicherung (träge)	A	10
Wasseranschluss		
Zulaufdruck (max.)	MPa	1,2
Zulauftemperatur (max.)	°C	40
Zulaufmenge (min.)	l/min	9
Ansaughöhe (max.)	m	0,5
Leistungsdaten Gerät		
Betriebsdruck	MPa	11
Max. zulässiger Druck	MPa	13
Fördermenge, Wasser	l/min	6,3
Fördermenge maximal	l/min	7,0
Fördermenge, Reinigungsmittel	l/min	0,3
Rückstoßkraft der Hochdruckpistole	N	13
Maße und Gewichte		
Typisches Betriebsgewicht	kg	13,1
Länge	mm	402
Breite	mm	306
Höhe	mm	588
Ermittelte Werte gemäß EN 60335-2-79		
Hand-Arm-Vibration a_{hv}	m/s^2	2,2
Unsicherheit Hand-Arm-Vibration K	m/s^2	0,7
Wiederholte Stoßvibrationen p_F	m/s^2	26
Unsicherheit Wiederholte Stoßvibrationen K	m/s^2	6
Schalldruckpegel L_{pA}	dB(A)	75
Unsicherheit Schalldruckpegel K_{pA}	dB(A)	3
Schallleistungspegel L_{wA}	dB(A)	88
Garantierter Schallleistungspegel $L_{WA,d}$	dB(A)	90

Ausnahmegrund nach Verordnung (EU) 2019/1781 Anhang I Abschnitt 2 (12): j)
Technische Änderungen vorbehalten.

Contents

KÄRCHER Home & Garden App 11
General notes 11
Safety devices 11
Symbols on the device 12
Environmental protection 12
Intended use 12
Accessories and spare parts 12
Scope of delivery 12
Overview of the device 12
Installation 13
Initial startup 13
Operation 14
Transport 15
Storage 15
Care and service 15
Troubleshooting guide 16
Warranty 16
Declaration of Conformity 16
Technical data 17

KÄRCHER Home & Garden App

With the KÄRCHER Home & Garden app, you benefit from the following advantages when using your device:

- Application tips & expert knowledge
- Product information, overview of accessories and operating instructions
- Support and service contact
- Online shop - exclusive offers and much more

Scan the code on the packaging or download the KÄRCHER Home & Garden app from your app store and conveniently register your product.

General notes



Read and follow these operating instructions and the enclosed safety instructions before using the device for the first time. Keep the operating instructions for future reference or for future owners.

Safety devices

⚠ *WARNING*

Danger of injury!

Serious injuries due to missing, modified or ineffective safety devices.

Do not bypass or remove the safety devices and do not render them ineffective. Safety devices are provided for your own protection.

Power switch

The power switch prevents unintentional operation of the device.

Trigger lock

The lock blocks the trigger and prevents the device from switching on unintentionally.

Auto-stop function

If the trigger of the high-pressure pump is released, the pressure switch turns off the pump and the high-pressure jet is stopped. The high-pressure pump switches on again when the trigger is pulled.

Motor circuit breaker

The motor circuit breaker shuts off the device if power consumption is too high.

Symbols on the device



Do not point the high-pressure jet at people, animals, live electrical equipment or at the device itself.
Protect the device from frost.



Do not connect the device directly to the public drinking water network.

Environmental protection



The packing materials can be recycled. Please dispose of packaging in accordance with the environmental regulations.



Electrical and electronic devices contain valuable, recyclable materials and often components such as batteries, rechargeable batteries or oil, which - if handled or disposed of incorrectly - can pose a potential danger to human health and the environment. However, these components are required for the correct operation of the device. Devices marked by this symbol are not allowed to be disposed of together with the household rubbish.

Cleaning work producing in oily waste water, e.g. washing engines, washing undercarriages etc., may only be performed at washing stations with an oil separator.

Working with detergents may only be performed on watertight surfaces with connection to the waste water sewage system. Do not allow detergent to enter waterways or the soil.

Extraction of water from public waterways is not permitted in some countries.

Notes on the content materials (REACH)
Current information on content materials can be found at: *www.kaercher.de/REACH*

Intended use

Use the high-pressure cleaner in private households only.
The high-pressure cleaner is intended for cleaning machines, vehicles, buildings, tools, façades, terraces, garden devices etc. using a high-pressure water jet.

Accessories and spare parts

Only use original accessories and original spare parts; they ensure safe and fault-free operation of the device. Information on accessories and spare parts can be found at *www.kaercher.com*.

Scope of delivery

The scope of delivery for the appliance is shown on the packaging. Check the contents for completeness when unpacking. If any accessories are missing or in the event of any shipping damage, please notify your dealer.

Overview of the device

Illustrations are examples, details may vary
For illustrations, refer to the graphics pages
Illustration A

(1) Stand with carrying handle
(2) Water connection with built-in strainer
(3) Wheel
(4) Cover
(5) High-pressure hose guide
(6) Power switch
(7) Storage for spray lances
(8) High-pressure hose
(9) *Plug 'n' Clean detergent bottle
(10) Storage for high-pressure gun
(11) Transport handle, telescoping
(12) Spray lance dirt grinder for stubborn soiling
(13) Vario Power spray lance for common cleaning tasks.
The working pressure can be continuously increased from "SOFT" to "HARD". To set the working pressure, release the trigger. Then turn the spray lance to the desired position.
To apply detergent, detach the spray lance and operate using only the high-pressure gun.
(14) High-pressure gun
(15) Release button
(16) Trigger
(17) Pressure indicator (0-MIX / 1-SOFT / 2-MEDIUM / 3-HARD)
(18) High-pressure gun lock
(19) Carrying handle
(20) Hook for high-pressure hose / mains cable
(21) Type plate
(22) Accessory compartment
(23) Hook for net attachment
(24) Mesh for accessory compartment
(25) Power cord with mains plug
(26) Water connection coupling
(27) * Garden hose
(28) ** KÄRCHER suction hose
(29) Included screws and dowels

* additionally required
** optionally available

Supplied screws and dowels

Illustration B

(1) Stand dowels (2 pieces)
(2) Screw 4x22 (2 pieces)
(3) Screw 4x16 (10 pieces)

Installation

Before initial startup, mount the enclosed parts on the device.
Have the screws / dowels and an appropriate screwdriver ready.

Fitting the wheels

1. Insert the wheels.

Note

Pay attention to the alignment of the hole.

Illustration C

2. Secure the wheels with 1 screw each.

Mounting the stand

1. Insert the stand.
   Illustration D
2. Insert the 2 dowels into the holes as far as they will go.
3. Secure the base with 2 screws.

Mounting the storage for spray lances

1. Hook in the storage for the spray lances.
2. Secure the storage with 2 screws.
   Illustration E
3. Secure the cover with 4 screws.
   Illustration F

Mounting the transport handle

1. Attach the transport handle.
   Illustration G
2. Secure the transport handle with 2 screws.

Mounting the accessory net

1. Hang the accessory net on the hooks.
   Illustration H

Installing the water connection coupling

1. Screw the water connection coupling onto the water connection on the device.
   Illustration I

Initial startup

1. Place the device on a level, horizontal surface.

ATTENTION

Risk of damage during operation with wound-up high-pressure hose.

Damage on the high-pressure hose

Completely unroll the high-pressure hose.

Lay out the high-pressure hose without knots, loops or twists before operating the device.

2. Completely unroll the high-pressure hose.
3. Pull the high-pressure hose forward through the hose guide and lay it out without loops, knots or twists.
   Illustration J
4. Insert the high-pressure hose into the high-pressure gun until it audibly clicks into place.

Note

Take care to ensure the correct alignment of the nipple.

Illustration K

5. Check the secure connection by pulling on the high-pressure hose.
6. Unwind the mains cable completely.
7. Insert the mains plug into a mains socket.

Connecting the water supply

ATTENTION

Risk of damage through contaminated water.

Damage to the device and accessories

Operate the device only with clear fresh water without contamination or additives.

Do not use contaminated water, waste water or salt water.

KÄRCHER recommends using the optional KÄRCHER water filter.

ATTENTION

Risk of damage due to insufficient water supply quantity.

Damage to the device and high-pressure hose

Ensure an adequate water supply quantity.

1. Check the pressure, temperature and quantity of the supply water for compliance with the requirements, see *Technical data*.

Note

Observe the regulations at the water distribution company.

Connection to the water line

ATTENTION

Risk of damage when using hose couplings made of brass with AquaStop function from third-party suppliers.

Damage to the high-pressure pump

Only use hose couplings with/without AquaStop function from KÄRCHER, hose couplings without AquaStop function or hose couplings made of plastic with AquaStop function from third-party suppliers.

1. Plug the garden hose onto the water connection coupling.

Note

Reinforced garden hose required: minimum diameter 1/2 inch (13 mm), minimum length 7.5 m, with standard quick coupling.

Illustration L

2. Connect the garden hose to the water line.
3. Open the water tap completely.

Suck water from open containers

This high-pressure cleaner with the KÄRCHER suction hose is suitable for sucking in surface water, e.g.from water butts or ponds (for maximum suction height, see *Technical data*).

1. Unscrew the coupling on the water connection.
2. Fill the suction hose with water.
3. Screw the suction hose onto the water connection of the device and hang it in a water source (e.g. rain barrel).

Vent the device

ATTENTION

Risk of damage if dry running.

Damage to the high-pressure pump

Do not operate the device without water.

Switch off the device if it does not build up pressure within 2 minutes. Proceed according to the instructions in Troubleshooting guide.

Note

To vent the device, do not fit the spray lance to the high-pressure gun.

1. Switch on the device by turning the device switch to the "I/ON" position.
   To switch off the device, turn the device switch to the "0/OFF" position.
   Illustration M
2. Unlocking the trigger.
   Illustration N
3. Actuate the trigger.
   The device switches on.
4. Allow the device for run a maximum of 2 minutes until the water escaping from the high-pressure gun is free of air bubbles.
5. Release the trigger.
6. Lock the trigger.

Operation

ATTENTION

Risk of damage if dry running.
Damage to the high-pressure pump
Do not operate the device without water.
Switch off the device if it does not build up pressure within 2 minutes. Proceed according to the instructions in Troubleshooting guide.

Power Control System

During operation, the pressure indicator on the high-pressure gun displays the set pressure level.
Turn the Vario Power spray lance to set the pressure levels SOFT, MEDIUM or HARD.
Dismantle the spray lance on the high-pressure gun to set the MIX pressure level and add detergent.

Note
The sensitivity of materials can vary greatly depending on age and condition. The recommendations are therefore not binding.

Note
When operating with surface cleaners and other accessories, the pressure indicator is not accurate.

Display	Pressure stage	Recommended fore.g.
	HARD	Stone tiles, asphalt, metal surfaces, garden utensils (wheelbarrow, spade, etc.)
	MEDIUM	Cars/motorcycles, brick surfaces, plastered walls, plastic furniture
	SOFT	Wooden surfaces, bicycles, sandstone surfaces, rattan furniture.
	MIX	All surfaces suitable for use with detergents

High-pressure operation

ATTENTION

Risk of damage due to too close a spray distance or inappropriate spay type.
Damage to painted or sensitive surfaces
Keep at least 30 cm spray distance when cleaning painted surfaces.
Do not clean car tires, paint or delicate surfaces such as wood with the rotary jet.

1. Insert a spray lance into the high-pressure gun and lock it into position by turning it 90°.
   Illustration O
2. Switch the device on.
3. Unlocking the trigger.
4. Actuate the trigger.
   The device switches on.
5. Turn the Vario Power spray lance until the required pressure stage is indicated on the pressure indicator.

Operation with detergent

⚠ *DANGER*

Health hazards due to detergents!
Serious damage to health
Observe the detergent manufacturer's safety data sheet.
Wear the prescribed personal protective gear.

ATTENTION

Risk of damage from unsuitable detergents!
Material damage
Only use detergents that have been approved by Kärcher and are suitable for the objects to be cleaned.
Observe the safety instructions, dosage recommendations and notes enclosed with the detergents.
Use detergents sparingly.

ATTENTION

Risk of damage due to detergents acting too long and drying out!
Material damage
Do not apply detergent to hot surfaces and observe the maximum contact time.
Do not allow detergent to dry on the surfaces being cleaned.

Note
KÄRCHER detergents ensure trouble-free, effective working. Please consult our detergent information sheets.

Note
Detergents may only be added if the spray lance is removed.

Note
A Plug 'n' Clean detergent bottle is required for operating with detergent. KÄRCHER detergent can be purchased ready to use in a Plug 'n' Clean detergent bottle.

1. Remove the lid on the Plug 'n' Clean detergent bottle.
2. Insert the Plug 'n' Clean detergent bottle into the intake on the device with the opening facing downwards.
   Illustration P
3. Remove the spray lance from the high-pressure gun.
   The detergent is mixed with the low pressure stream during operation.

Recommended cleaning method

1. Spray the detergent sparingly on the dry surface and let it work for a while (do not let it dry).
2. Rinse off the loosened dirt with the high-pressure jet.

After operation with detergent

1. Pull the Plug 'n' Clean detergent bottle out of the holder and close it with the lid.
2. Place the detergent bottle in the holder with the lid facing upwards.

3. Operate the device for approx. 30 seconds with clear water to rinse the detergent out of the device and accessories.

Interrupting operation

1. Release the trigger.
   The device switches off as soon as the trigger is released.
   The high-pressure in the system is maintained.
2. Lock the trigger.
3. Place the high-pressure gun with the spray lance into the high-pressure gun holder.
4. For work breaks longer than 5 minutes, switch off the device.

Ending operation

⚠ WARNING

Risk of injury from escaping high-pressure water.
Serious eye or skin injuries
Only disconnect the high-pressure hose from the high-pressure gun or the device if there is no pressure in the system.

ATTENTION

Risk of damage due to frost.
Damage to the device and accessories
Empty the water completely from the device and accessories.
Always protect the device and accessories from frost.

1. Release the trigger.
2. Lock the trigger.
3. Close the water tap.
4. Disconnect the device from the water supply.
5. Unlock the trigger.
6. Actuate the trigger for a maximum of 1 minute, until no more water escapes.
   The pressure in the system is released.
   The water is pumped out of the device to prevent frost damage.
7. Release the trigger.
8. Lock the trigger.
9. Switch off the device.
10. Pull the mains plug out of the mains socket.
11. Dismantle the accessories, empty them and stow them on the device, see *Storing the device*.

Transport

⚠ CAUTION

Risk of injury or damage due to the weight of the device.
Injury and damage
Be aware of the weight of the device during transport and storage.

Carrying the device

1. Lift up and carry the device by the carrying handle.

Pulling the device

1. Pull out the transport handle until it audibly engages.
2. Pull the device by the transport handle.

Transporting the device in a vehicle

1. Before horizontal transport, pull the Plug 'n' Clean detergent bottle out of the holder and close it with the lid.
2. Secure the device against shifting and tipping.

Storage

⚠ CAUTION

Risk of injury or damage due to the weight of the device.
Injury and damage
Be aware of the weight of the device during transport and storage.

Storing the device

⚠ WARNING

Risk of injury from escaping high-pressure water.
Serious eye or skin injuries
Only disconnect the high-pressure hose from the high-pressure gun or the device if there is no pressure in the system.

1. Ending operation, see *Ending operation*.
2. Remove the spray lance from the high-pressure gun.
3. Press the release button and pull off the high-pressure hose from the high-pressure gun.
4. Let the water drain from the high-pressure gun.
5. Store the high-pressure gun in the storage compartment for the high-pressure gun.
6. Store the spray lances in the spray lance holder:
   a Vario Power spray lance: nozzle upwards
   b Dirt blaster spray lance: nozzle downwards
7. Pull the high-pressure hose backwards out of the high-pressure hose guide.
8. Hang the high-pressure hose on the hook for the high-pressure hose / mains cable.
9. Hang the mains cable on the hook for the high-pressure hose / mains cable.

Observe the additional notes before storing the device for a long period of time, see *Care and service*.

Frost protection

ATTENTION

Risk of damage due to frost.
Damage to the device and accessories
Empty the water completely from the device and accessories.
Always protect the device and accessories from frost.

1. Pump the water out of the device, see *Ending operation*.
2. Dismantle the accessories and drain the water, see *Storing the device*.
3. Store the device accessories and keep them in a frost-proof room, see *Storing the device*

Care and service

⚠ DANGER

Danger of electric shock
Injuries due to touching live parts
Switch off the device.
Remove the mains plug.

The device is maintenance-free, i.e. you do not need to perform any maintenance work.

Clean the sieve in the water connection

ATTENTION

Risk of damage due to missing or damaged sieve.
Damage to the high-pressure pump
Do not operate the device without a sieve.
Do not clean the sieve with hard, pointed objects.

Clean the sieve in the water connection if necessary.

1. Unscrew the coupling on the water connection.

2. Pull out the sieve.
   Illustration Q
3. Clean the sieve under running water.
4. Insert the sieve into the water connection.

Troubleshooting guide

⚠ *DANGER*

Danger of death when touching live parts.
Fatal or severe injuries
Do not touch any live parts.
Switch off the device.
Pull the mains plug out of the mains socket.

Malfunctions often have simple causes that you can remedy yourself using the following overview. When in doubt, or in the case of malfunctions not mentioned here, please contact your authorized Customer Service.

Device is not running

The voltage supply is interrupted.
1. Check that the mains plug is plugged in.
2. Switch the device on.
3. Unlock and actuate the trigger.
   The device starts up, otherwise:
4. Check if the voltage specified on the type plate matches the voltage of the power source.
5. Pull the mains plug out of the mains socket.
6. Check the mains cable and the mains plug for damage.
   A damaged power cord must be replaced promptly by an authorized Customer Service.

The motor circuit breaker is active.
1. If the motor is overloaded, the motor circuit breaker switches the device off.
2. Switch off the device.
3. Allow the device to cool off for 1 hour.
4. Switch on the device and put it into operation.
   If the fault occurs several times, have the device checked by Customer Service.

Device does not start, motor hums

Voltage drop due to a weak mains grid or when using an extension cable.
1. Do not use an extension cable.
2. Before switching on the device, pull the trigger, then switch on the device.

The device does not reach required pressure

The spray lance is in the "SOFT" position.
1. Turn the spray lance to the "HARD" position.

The water supply is too low.
1. Open the water tap completely.
2. Lay the garden hose without kinks.
3. Check the water supply quantity and increase if necessary, see *Technical data*.
4. Make sure that the maximum suction height is not exceeded, see *Technical data*.

The sieve is contaminated.
1. Clean the sieve, see *Clean the sieve in the water connection*.

There is air in the device.
1. Ensure that the high-pressure hose and garden hose are installed correctly.
2. Vent the device, see *Vent the device*.

Strong pressure fluctuations / vibrations

The jet nozzle is dirty.
1. Clean the jet nozzle from the front using a needle and flush it through.

The water supply quantity is too low.
1. Open the water tap completely.
2. Lay the garden hose without kinks.
3. Clean the sieve in the water connection.

ATTENTION

Risk of damage due to insufficient water supply quantity.
Damage to the device and high-pressure hose
Ensure an adequate water supply quantity.

4. Check the water supply quantity and increase if necessary, see *Connecting the water supply*.

Detergent is not sucked in

A spray lance is mounted on the high-pressure gun.
1. Detach the spray lance and operate using only the high-pressure gun.

The Plug 'n' Clean detergent bottle is empty or not fitted correctly.
1. Check the filling level of the Plug 'n' Clean detergent bottle and replace the Plug 'n' Clean detergent bottle if necessary.
2. Ensure that the Plug 'n' Clean detergent bottle is correctly positioned in the intake on the device with the opening facing downwards.

Device leaking

The device leaks a small amount for technical reasons.
1. In case of severe leakage, contact the authorized Customer Service.

Warranty

The warranty conditions issued by our relevant sales company apply in all countries. We shall remedy possible malfunctions on your appliance within the warranty period free of cost, provided that a material or manufacturing flaw is the cause. In a warranty case, please contact your dealer (with the purchase receipt) or the next authorised customer service site.
(See overleaf for the address)
Further warranty information (if available) can be found in the service area of your local KÄRCHER website under "Downloads".

Declaration of Conformity

EU Declaration of Conformity

We hereby declare that the product named below complies with the relevant provisions of the directives and regulations listed. This declaration is invalidated by any changes made to the product that are not approved by us. The manufacturer shall bear sole responsibility for issuing of this declaration of conformity.
Product: High-pressure cleaner
Type: 1.324-xxx

Directives and Regulations

2006/42/EC (+2009/127/EC) (until 19/01/2027) (EU) 2023/1230 (from 20/01/2027)
2014/30/EU
2011/65/EU
2000/14/EC
2009/125/EC
(EU) 2019/1781

Harmonised standards used

EN 60335-1
EN 60335-2-79
EN 62233: 2008
EN 55014-1: 2017 + A11: 2020
EN 55014-2: 1997 + A1: 2001 + A2: 2008
EN 61000-3-2: 2014
EN 61000-3-3: 2013
EN IEC 63000: 2018

Applied conformity evaluation method
2000/14/EG: Annex V

Sound power level dB(A)
K 4 (Premium) Power Control
Measured: 88
Guaranteed: 90
K 4 Power Control (GB-Variante)
Measured: 88
Guaranteed: 91
K 4 Premium Power Control (GB-Variante)
Measured: 89
Guaranteed: 92
K 5 Power Control
Measured: 89
Guaranteed: 92
K 5 Power Control (GB-Variante)
Measured: 88
Guaranteed: 91

Name and address
Documentation supervisor:
S. Reiser
Alfred Kärcher SE & Co. KG
Alfred-Kärcher-Str. 28 - 40
71364 Winnenden (Germany)
Tel.: +49 7195 14-0
Fax: +49 7195 14-2212



H. Jenner
Chairman of the Board of Management



S. Reiser
Manager Regulatory Affairs & Certification

Winnenden, 2026/04/01
The undersigned act on behalf of and with the authority of the Board of Directors.
Alfred Kärcher SE & Co. KG
Alfred-Kärcher-Str. 28 - 40
71364 Winnenden (Germany)
Ph.: +49 7195 14-0
Fax: +49 7195 14-2212

UK Declaration of Conformity

We hereby declare that the product named below complies with the relevant provisions of the directives and regulations listed. This declaration is invalidated by any changes made to the product that are not approved by us. The manufacturer shall bear sole responsibility for issuing of this declaration of conformity.
Product: High-pressure cleaner
Type: 1.324-xxx

Directives and Regulations
S.I. 2008/1597 (as amended)
S.I. 2016/1091 (as amended)
S.I. 2012/3032 (as amended)
S.I. 2001/1701 (as amended)
S.I. 2010/2617 (as amended)
(EU) 2019/1781

Designated standards used
EN 60335-1
EN 60335-2-79
EN 62233: 2008
EN 55014-1: 2017 + A11: 2020
EN 55014-2: 1997 + A1: 2001 + A2: 2008
EN 61000-3-2: 2014
EN 61000-3-3: 2013
EN IEC 63000: 2018

Applied conformity assessment procedure
S.I. 2001/1701 (as amended): Schedule 8

Sound power level dB(A)
K 4 (Premium) Power Control
Measured: 88
Guaranteed: 90
K 4 Power Control (GB-Variante)
Measured: 88
Guaranteed: 91
K 4 Premium Power Control (GB-Variante)
Measured: 89
Guaranteed: 92
K 5 Power Control
Measured: 89
Guaranteed: 92
K 5 Power Control (GB-Variante)
Measured: 88
Guaranteed: 91

Name and address
Documentation supervisor:
S. Reiser
Alfred Kärcher SE & Co. KG
Alfred-Kärcher-Str. 28 - 40
71364 Winnenden (Germany)
Tel.: +49 7195 14-0
Fax: +49 7195 14-2212



H. Jenner
Chairman of the Board of Management



S. Reiser
Manager Regulatory Affairs & Certification

Winnenden, 2026/04/01
The undersigned act on behalf of and with the authority of the Board of Directors.
Alfred Kärcher SE & Co. KG
Alfred-Kärcher-Str. 28 - 40
71364 Winnenden (Germany)
Ph.: +49 7195 14-0
Fax: +49 7195 14-2212

Technical data

Electrical connection		
Voltage	V	230
Phase	~	1
Frequency	Hz	50
Power rating	kW	1,8
Protection type		IPX5
Protection class		I
Mains fuse (slow-blow)	A	10
Water connection		
Feed pressure (max.)	MPa	1,2
Feed temperature (max.)	°C	40
Feed volume (min.)	l/min	9
Suction height (max.)	m	0,5
Device performance data		
Operating pressure	MPa	11
Max. permissible pressure	MPa	13
Water flow rate	l/min	6,3
Maximum flow rate	l/min	7,0

Detergent flow rate	l/min	0,3
High-pressure gun recoil force	N	13
Dimensions and weights		
Typical operating weight	kg	13,1
Length	mm	402
Width	mm	306
Height	mm	588
Determined values in acc. with EN 60335-2-79		
Hand-arm vibration a_{hv}	m/s^2	2,2
Uncertainty Hand-Arm Vibration K	m/s^2	0,7
Repeated shock vibrations p_F	m/s^2	26
Uncertainty repeated shock vibrations K	m/s^2	6
Sound pressure level L_{pA}	dB(A)	75
Uncertainty sound pressure level K_{pA}	dB(A)	3
Sound power level L_{wA}	dB(A)	88
Guaranteed sound power level $L_{WA,d}$	dB(A)	90

Exception according to Regulation (EU) 2019/1781 Annex I Section 2 (12): j)
Subject to technical changes without notice.

Contenu

Application KÄRCHER Home & Garden 18
Remarques générales 18
Dispositifs de sécurité 18
Symboles sur l'appareil 18
Protection de l'environnement 18
Utilisation conforme 19
Accessoires et pièces détachées 19
Etendue de livraison 19
Récapitulatif des appareils 19
Montage 19
Démarrage initial 20
Fonctionnement 20
Transport 22
Stockage 22
Entretien et maintenance 22
Dépannage en cas de défaut 23
Garantie 23
Déclaration de conformité UE 23
Caractéristiques techniques 24

Application KÄRCHER Home & Garden

Avec l'application Home & Garden de KÄRCHER, vous bénéficiez des avantages suivants lors de l'utilisation de votre appareil :

- Conseils d'utilisation & expertise
- Informations sur les produits, présentation des accessoires et manuels d'utilisation
- Aide et contact de service
- Boutique en ligne - offres exclusives et bien plus encore

Scannez le code sur l'emballage ou téléchargez l'application KÄRCHER Home & Garden dans votre App Store et enregistrez aisément votre produit.

Remarques générales



Veuillez lire le manuel d'utilisation et les consignes de sécurité jointes avant la première utilisation de l'appareil. Suivez ses instructions.
Conservez les deux manuels pour une utilisation ultérieure ou pour le propriétaire suivant.

Dispositifs de sécurité

⚠ *AVERTISSEMENT*

Risque de blessures !
Blessures graves dues à l'absence, à la modification ou à l'inefficacité des dispositifs de sécurité.
Ne contournez pas ou n'enlevez pas les dispositifs de sécurité et ne les rendez pas inefficaces. Les dispositifs de sécurité servent à vous protéger.

Interrupteur de l'appareil

L'interrupteur de l'appareil évite un fonctionnement involontaire de l'appareil.

Verrouillage de la gâchette

Le verrouillage bloque la gâchette et empêche tout démarrage accidentel de l'appareil.

Fonction Auto-Stop

Si la gâchette est relâchée, le pressostat désactive la pompe et arrête le jet haute pression. La pompe s'allume lorsque la gâchette est tirée.

Disjoncteur moteur

En cas de consommation de courant trop élevée, le disjoncteur moteur coupe l'appareil.

Symboles sur l'appareil



Ne dirigez pas le jet haute pression sur des personnes, des animaux, des équipements électriques sous tension ou sur l'appareil lui-même.
Protéger l'appareil contre le gel.



Ne raccordez pas l'appareil directement au réseau public d'eau potable.

Protection de l'environnement



Les matériaux d'emballage sont recyclables. Veuillez éliminer les emballages dans le respect de l'environnement.



Les appareils électriques et électroniques contiennent des matériaux précieux recyclables et souvent des composants tels que des piles, batteries ou de l'huile représentant un danger potentiel pour la santé humaine et l'environnement, s'ils ne sont pas manipulés ou éliminés correctement. Ces composants sont cependant nécessaires pour le fonctionnement correct de l'appareil. Les appareils marqués par ce symbole ne doivent pas être jetés dans les ordures ménagères.

Les travaux de nettoyage provoquant des eaux usées huileuses, p. ex. lavage de moteur, lavage de dessous de caisse, ne doivent être effectués que sur les pistes de lavage équipées de séparateur d'huile.

Les travaux avec du détergent ne doivent être faits que sur des plans de travail étanches aux liquides, avec raccord à la canalisation d'eaux usées. Ne pas laisser le détergent s'infiltrer dans les eaux ou dans le sol.

Dans certains pays, il est interdit de prélever de l'eau dans les eaux publiques.

Remarques concernant les matières composantes (REACH)
Les informations actuelles concernant les matières composantes sont disponibles sous : *www.kaercher.de/REACH*

Utilisation conforme

Utilisez le nettoyeur haute pression uniquement pour un usage ménager privé.
Le nettoyeur haute pression est prévu pour le nettoyage de machines, véhicules, bâtiments, outils, façades, terrasses, outils de jardinage, etc. au jet d'eau haute pression.

Accessoires et pièces détachées

Utilisez exclusivement des accessoires et pièces détachées d'origine. Ceux-ci garantissent le fonctionnement sûr et sans défaut de l'appareil.
Vous trouverez des informations sur les accessoires et pièces détachées sur*www.kaercher.com*.

Etendue de livraison

L'étendue de livraison de l'appareil est illustrée sur l'emballage. Lors du déballage, vérifiez que le contenu de la livraison est complet. Si un accessoire manque ou en cas de dommage dû au transport, veuillez informer votre distributeur.

Récapitulatif des appareils

Illustrations à titre d'exemple, les détails peuvent varier
Pour les figures, voir pages des graphiques
Illustration A

(1) Pied avec poignée de transport
(2) Raccord d'alimentation en eau avec tamis intégré
(3) Roue
(4) Cache
(5) Guidage du flexible haute pression
(6) Interrupteur principal
(7) Rangement des lances
(8) Flexible haute pression
(9) *Bouteille de détergent Plug 'n' Clean
(10) Rangement du pistolet haute pression
(11) Poignée de transport, extensible
(12) Lance rotabuse pour encrassements tenaces
(13) Lance Vario Power pour tâches de nettoyage usuelles.
La pression de travail peut être augmentée en continu de « SOFT » à « HARD ». Pour ajuster la pression de travail, relâcher la gâchette. Tourner ensuite la lance dans la position souhaitée.
Pour appliquer du détergent, démonter la lance et travailler uniquement avec le pistolet haute pression.
(14) Pistolet haute pression
(15) Bouton de déverrouillage
(16) Gâchette
(17) Affichage de la pression (0-MIX/1-SOFT/2-MEDIUM/3-HARD)
(18) Verrouillage du pistolet haute pression
(19) Poignée de transport
(20) Crochet du flexible haute pression / câble secteur
(21) Plaque signalétique
(22) Compartiment accessoires
(23) Crochet pour fixation du filet
(24) Filet pour le compartiment accessoires
(25) Câble secteur avec fiche secteur
(26) Raccord pour le raccord d'alimentation en eau
(27) * Tuyau d'arrosage
(28) ** Tuyau d'aspiration KÄRCHER
(29) Vis et chevilles fournies

* également nécessaire
** Disponible en option

Vis et chevilles fournies

Illustration B

(1) Cheville pied (2 pièces)
(2) Vis 4x22 (2 pièces)
(3) Vis 4x16 (10 pièces)

Montage

Monter les pièces fournies sur l'appareil avant son démarrage initial.
Préparer les vis / la cheville fournie et le tournevis approprié.

Montage des roues

1. Insérer les roues.

Remarque
Veiller à l'orientation de l'alésage.
Illustration C

2. Bloquer chaque roue avec 1 vis.

Montage du pied

1. Insérer le pied.
Illustration D
2. Insérer les 2 chevilles dans les alésages jusqu'en butée.
3. Bloquer le pied avec 2 vis.

Montage du rangement des lances

1. Accrocher le rangement pour les lances.
2. Bloquer le logement avec 2 vis.
Illustration E
3. Bloquer le cache avec 4 vis.
Illustration F

Montage de la poignée de transport

1. Placer la poignée de transport.
Illustration G
2. Bloquer la poignée de transport avec 2 vis.

Montage du filet pour accessoires

1. Accrocher le filet pour accessoires dans les crochets.
   Illustration H

Montage de l'accouplement du raccord d'alimentation en eau

1. Visser l'accouplement du raccord d'alimentation en eau sur le raccord d'alimentation en eau de l'appareil.
   Illustration I

Démarrage initial

1. Placer l'appareil sur une surface plane et horizontale.

ATTENTION

Risque d'endommagement en cas de fonctionnement avec un flexible haute pression enroulé.
Dommages sur le flexible haute pression
Déroulez complètement le flexible haute pression.
Avant de mettre l'appareil en marche, déroulez le flexible haute pression en veillant à ce qu'il ne présente ni nœuds, ni boucles, ni torsions.

2. Dérouler complètement le flexible haute pression.
3. Tirer le flexible haute pression vers l'avant à travers le guidage du flexible haute pression et disposez-le sans faire de boucles, de nœuds ni de torsions.
   Illustration J
4. Enficher le flexible haute pression sur le pistolet haute pression jusqu'à ce qu'il s'enclenche de manière audible.

Remarque
S'assurer de l'orientation correcte de l'embout.
Illustration K

5. Vérifier si la connexion est correcte en tirant sur le flexible haute pression.
6. Dérouler complètement le câble secteur.
7. Brancher la fiche secteur dans une prise secteur.

Réalisation de l'alimentation en eau

ATTENTION

Risque d'endommagement dû à de l'eau contaminée.
Dommages sur l'appareil et les accessoires
Faites fonctionner l'appareil exclusivement avec de l'eau douce claire, sans impuretés ni additifs.
N'utilisez pas d'eau contaminée, des eaux usées ou de l'eau salée.
KÄRCHER recommande d'utiliser le filtre à eau KÄRCHER disponible en option.

ATTENTION

Risque de dommages en raison d'une quantité d'eau d'alimentation trop faible.
Dommages à l'appareil et au flexible haute pression
Assurez-vous d'une quantité d'eau d'alimentation suffisante.

1. Vérifier la pression, la température et le débit d'arrivée d'eau pour assurer qu'ils sont conformes aux exigences, voir *Caractéristiques techniques*.

Remarque
Observez les directives de votre entreprise d'approvisionnement en eau.

Raccordement à une conduite d'eau

ATTENTION

ATTENTION Risque d'endommagement lors de l'utilisation de raccords de tuyaux en laiton avec fonction AquaStop de fournisseurs externes.
Dommages sur la pompe haute pression.
Utilisez exclusivement des raccords de tuyaux avec/sans fonction AquaStop de KÄRCHER, des raccords de tuyaux sans fonction AquaStop ou des raccords de tuyaux en plastique avec fonction AquaStop d'autres fournisseurs.

1. Enficher le tuyau d'arrosage sur l'accouplement du raccord d'alimentation en eau.

Remarque
Tuyau d'arrosage renforcé en tissu nécessaire, diamètre d'au moins 1/2 pouce (13 mm), longueur d'au moins 7,5 m avec coupleur rapide disponible dans le commerce.
Illustration L

2. Raccorder le tuyau d'arrosage à la conduite d'eau.
3. Ouvrir complètement le robinet d'eau.

Aspiration d'eau dans des réservoirs ouverts

Ce nettoyeur haute pression est conçu pour aspirer de l'eau de surface, p. ex. à partir de tonneaux d'eau de pluie ou d'étangs (hauteur d'aspiration maximale, voir *Caractéristiques techniques*).

1. Dévisser le raccord sur le raccord d'alimentation en eau.
2. Remplir le tuyau d'aspiration avec de l'eau.
3. Visser le tuyau d'aspiration sur le raccord d'alimentation en eau de l'appareil et le suspendre dans une source d'eau (p. ex. tonneau d'eau de pluie).

Purger l'appareil

ATTENTION

Risque d'endommagement en cas de fonctionnement à sec.
Dommages sur la pompe haute pression.
Ne faites pas fonctionner l'appareil sans eau.
Éteignez l'appareil s'il ne se met pas sous pression dans les 2 minutes. Procédez conformément aux instructions au Dépannage en cas de défaut.

Remarque
Pour purger l'appareil, ne pas monter de lance ni d'autres accessoires sur le pistolet haute pression.

1. Mettre l'appareil en marche en tournant l'interrupteur de l'appareil en position « I/ON ».
   Pour éteindre l'appareil, tourner l'interrupteur de l'appareil en position « 0/OFF ».
   Illustration M
2. Déverrouiller la gâchette.
   Illustration N
3. Actionner le levier de la gâchette.
   L'appareil démarre.
4. Faire fonctionner l'appareil pendant 2 minutes maximum jusqu'à ce que l'eau sorte du pistolet haute pression sans faire de bulles.
5. Relâcher la gâchette.
6. Verrouiller la gâchette.

Fonctionnement

ATTENTION

Risque d'endommagement en cas de fonctionnement à sec.
Dommages sur la pompe haute pression.
Ne faites pas fonctionner l'appareil sans eau.

Éteignez l'appareil s'il ne se met pas sous pression dans les 2 minutes. Procédez conformément aux instructions au Dépannage en cas de défaut.

Power Control System

L'affichage de la pression situé sur le pistolet haute pression affiche le niveau de pression réglé pendant le fonctionnement.
Tourner la lance Vario Power pour régler les niveaux de pression SOFT, MEDIUM ou HARD.
Démonter la lance sur le pistolet haute pression pour régler la pression MIX et ajouter du détergent.

Remarque

La sensibilité des matériaux peut varier considérablement en fonction de l'âge et de l'état. Les recommandations ne sont donc pas contraignantes.

Remarque

En cas de fonctionnement avec des nettoyeurs de surface et autres accessoires, l'affichage de la pression n'est pas significatif.

Affichage	Niveau de pression	Recommandé pour p. ex.
	HARD	Carreaux en pierre, asphalte, surfaces métalliques, ustensiles de jardinage (brouette, bêche, etc.)
	MEDIUM	Voitures / motos, surfaces en briques, murs enduits, meubles en matière synthétique
	SOFT	Surfaces en bois, vélos, surfaces en grès, meubles en rotin
	MIX	pour toutes les surfaces adaptées à l'utilisation de détergents

Fonctionnement avec la haute pression

ATTENTION

Risque d'endommagement en raison d'une distance du jet trop faible ou un type de jet inapproprié.

Endommagement des surfaces peintes ou fragiles
Respectez au moins une distance du jet de 30 cm lors du nettoyage de surfaces peintes.
Ne pas nettoyer des pneus de voiture, de la peinture ou des surfaces sensibles telles que le bois avec le jet rotatif.

1. Enficher une lance dans le pistolet haute pression et la fixer par une rotation de 90°.
   Illustration O
2. Démarrer l'appareil.
3. Déverrouiller la gâchette.
4. Actionner le levier de la gâchette.
   L'appareil démarre.
5. Tourner la lance Vario Power jusqu'à ce que le niveau de pression souhaité s'affiche sur l'affichage de la pression.

Fonctionnement avec détergent

⚠ *DANGER*

Danger pour la santé dû aux produits d'entretien !

Atteintes graves à la santé
Tenez compte de la fiche de données de sécurité du fabricant du détergent.
Portez l'équipement de protection individuel prescrit.

ATTENTION

Risque d'endommagement dû à des détergents inappropriés !

Dommages matériels
N'utilisez que des détergents approuvés par Kärcher et adaptés aux objets à nettoyer.
Respectez les consignes de sécurité, les recommandations de dosage et les remarques jointes aux détergents.
Utilisez le détergent avec parcimonie.

ATTENTION

Risque d'endommagement dû à un temps d'action trop long et au séchage des détergents !

Dommages matériels
N'appliquez pas de détergents sur des surfaces chaudes et respectez le temps d'action maximal.
Ne laissez pas le détergent sécher.

Remarque

Les détergents KÄRCHER assurent un travail efficace et sans problème. Veuillez demander conseil et consulter nos fiches d'information sur les détergents.

Remarque

Les détergents ne peuvent être ajoutés que lorsque la lance est démontée.

Remarque

Une bouteille de détergent Plug 'n' Clean est nécessaire pour un fonctionnement avec détergent. Les détergents KÄRCHER peuvent être achetés en bouteille de détergent Plug 'n' Clean prête à l'emploi.

1. Retirer le couvercle de la bouteille de détergent Plug 'n' Clean.
2. Enfoncer la bouteille de détergent Plug 'n' Clean, l'ouverture vers le bas, dans le logement sur l'appareil.
   Illustration P
3. Démonter la lance du pistolet haute pression.
   En cours de fonctionnement, le détergent est ajouté au jet basse pression.

Méthode de nettoyage conseillée

1. Vaporiser avec parcimonie le détergent sur la surface sèche et laisser agir (mais pas sécher).
2. Rincer les salissures détachées avec le jet haute pression.

Après le fonctionnement avec détergent

1. Sortir la bouteille de détergent Plug 'n' Clean de son logement et la fermer avec le couvercle.
2. Placer la bouteille de détergent dans le logement avec le couvercle vers le haut.
3. Faire fonctionner l'appareil à l'eau claire pendant environ 30 secondes afin de rincer le détergent de l'appareil et des accessoires.

Interruption du fonctionnement

1. Relâcher la gâchette.
   L'appareil s'arrête dès que la gâchette est relâchée.
   La haute pression demeure dans le système.
2. Verrouiller la gâchette.
3. Introduire le pistolet haute pression avec la lance dans le rangement du pistolet haute pression.
4. En cas de pauses de travail de plus de 5 minutes, éteindre l'appareil.

Terminer l'utilisation

⚠ *AVERTISSEMENT*

Risque de blessures dues à de l'eau éjectée à haute pression.
Lésions oculaires ou cutanées graves
Ne séparer le flexible haute pression du pistolet haute pression ou de l'appareil que lorsque le système est hors pression.

ATTENTION

Risque d'endommagement par le gel.
Dommages sur l'appareil et les accessoires
Vider complètement l'eau de l'appareil et des accessoires.
Protéger l'appareil et les accessoires du gel.

1. Relâcher la gâchette.
2. Verrouiller la gâchette.
3. Fermer le robinet d'eau.
4. Couper l'appareil de l'alimentation en eau.
5. Déverrouiller la gâchette.
6. Actionner la gâchette 1 minute au maximum jusqu'à ce qu'il ne sorte plus du tout d'eau.
   La pression résiduelle du système est évacuée.
   L'eau est pompée hors de l'appareil afin d'éviter les dégâts dus au gel.
7. Relâcher la gâchette.
8. Verrouiller la gâchette.
9. Éteindre l'appareil.
10. retirer la fiche secteur de la prise secteur.
11. Démonter les accessoires, les vider et les ranger sur l'appareil, voir *Rangement de l'appareil*.

Transport

⚠ *PRÉCAUTION*

Risque de blessures et d'endommagement dus au poids de l'appareil.
Risque de blessures et de dommages
Observez le poids de l'appareil pour le transport et le stockage.

Porter l'appareil

1. Soulever et porter l'appareil par la poignée de transport.

Tirer l'appareil

1. Sortir la poignée de transport jusqu'à ce qu'elle s'enclenche de manière audible.
2. Tirer l'appareil par la poignée de transport.

Transport de l'appareil dans un véhicule

1. Avant d'effectuer un transport couché, sortir la bouteille de détergent Plug 'n' Clean de son logement et la fermer avec le couvercle.
2. Empêcher l'appareil de glisser et de se renverser.

Stockage

⚠ *PRÉCAUTION*

Risque de blessures et d'endommagement dus au poids de l'appareil.
Risque de blessures et de dommages
Observez le poids de l'appareil pour le transport et le stockage.

Rangement de l'appareil

⚠ *AVERTISSEMENT*

Risque de blessures dues à de l'eau éjectée à haute pression.
Lésions oculaires ou cutanées graves
Ne séparer le flexible haute pression du pistolet haute pression ou de l'appareil que lorsque le système est hors pression.

1. Terminer le fonctionnement, voir *Terminer l'utilisation*.
2. Démonter la lance d'arrosage du pistolet haute pression.
3. Appuyer sur le bouton de déverrouillage et retirer le flexible haute pression du pistolet haute pression.
4. Laisser l'eau s'écouler du pistolet haute pression.
5. Ranger le pistolet haute pression dans son rangement pour pistolets haute pression.
6. Ranger les lances d'arrosage dans le rangement des lances :
   a Lance d'arrosage Vario Power : buse vers le haut
   b Lance d'arrosage rotabuse : buse vers le bas
7. Retirer le flexible haute pression vers l'arrière du guidage de flexible haute pression.
8. Accrocher le flexible haute pression au crochet pour flexible haute pression / câble secteur.
9. Accrocher le câble secteur au crochet pour flexible haute pression / câble secteur.

Avant le stockage de longue durée, tenir compte des remarques complémentaires, voir *Entretien et maintenance*.

Protection antigel

ATTENTION

Risque d'endommagement par le gel.
Dommages sur l'appareil et les accessoires
Vider complètement l'eau de l'appareil et des accessoires.
Protéger l'appareil et les accessoires du gel.

1. Pomper l'eau de l'appareil, voir *Terminer l'utilisation*.
2. Démonter les accessoires et laisser l'eau s'écouler, voir *Rangement de l'appareil*.
3. Ranger les accessoires sur l'appareil et les mettre dans un local à l'abri du gel, voir *Rangement de l'appareil*.

Entretien et maintenance

⚠ *DANGER*

Risque d'électrocution
Blessures dues au contact avec des pièces sous tension
Mettre l'appareil hors tension.
Débrancher la fiche secteur.
L'appareil est exempt de maintenance, c.-à-d. qu'il est inutile d'effectuer des travaux de maintenance réguliers.

Nettoyer le filtre dans le raccord d'alimentation en eau

ATTENTION

Risque d'endommagement dû à un tamis manquant ou endommagé.
Dommages sur la pompe haute pression.
Ne faites pas fonctionner pas l'appareil sans tamis.
Ne nettoyez pas le tamis avec des objets durs et pointus.
Nettoyer si nécessaire le tamis dans le raccord d'alimentation en eau.

1. Dévisser le raccord sur le raccord d'alimentation en eau.
2. Sortir le tamis.
   Illustration Q

3. Nettoyer le tamis à l'eau courante.
4. Mettre le tamis en place dans le raccord d'alimentation en eau.

Dépannage en cas de défaut

⚠ *DANGER*

Danger de mort en cas de contact avec des pièces endommagées sous tension.
Blessures mortelles ou très graves
Ne touchez aucune pièce conductrice de tension.
Mettre l'appareil hors tension.
Retirez la fiche secteur de la prise secteur.

Les défauts ont souvent des causes simples que vous pouvez vous-même éliminer à l'aide de l'aperçu suivant. En cas de doute, ou en absence de mention des défauts, veuillez vous adresser au service après-vente autorisé.

L'appareil ne fonctionne pas
L'alimentation électrique est interrompue.
1. Vérifier que la fiche secteur est bien branchée.
2. Démarrer l'appareil.
3. Déverrouiller la gâchette et l'actionner.
   L'appareil se met en marche, sinon :
4. Vérifier si la tension indiquée sur la plaque signalétique correspond à la tension de la source de courant.
5. Retirer la fiche secteur de la prise secteur.
6. Vérifier l''absence de dommages sur le câble d'alimentation et la fiche secteur.
   Faire remplacer immédiatement un câble d'alimentation endommagé par le service après-vente agréé.

La protection thermique du moteur est active.
1. Si le moteur est surchargé, la protection thermique du moteur arrête l'appareil.
2. Éteindre l'appareil.
3. Laisser refroidir l'appareil pendant 1 heure.
4. Mettre l'appareil sous tension et le mettre en service.
   Si le défaut se reproduit plusieurs fois, faire réviser l'appareil par le service après-vente.

L'appareil de démarre pas, le moteur gronde
Chute de tension due à un réseau électrique faible ou à l'utilisation d'une rallonge.
1. Ne pas utiliser de câble de rallonge.
2. Avant de mettre l'appareil en marche, appuyer sur la gâchette, puis mettre l'appareil en marche.

L'appareil ne se met pas sous pression
La lance se trouve en position « SOFT ».
1. Tourner la lance en position « HARD ».

L'alimentation en eau est trop faible.
1. Ouvrir complètement le robinet d'eau.
2. Poser le tuyau d'arrosage sans le plier.
3. Vérifier le débit d'arrivée d'eau et l'augmenter si nécessaire, voir chapitre *Caractéristiques techniques*.
4. Vérifier que la hauteur d'aspiration maximale n'est pas dépassée, voir *Caractéristiques techniques*.

Le tamis est encrassé.
1. Nettoyer le tamis, voir *Nettoyer le filtre dans le raccord d'alimentation en eau*.

Il y a de l'air dans l'appareil.
1. S'assurer du montage correct du flexible haute pression et du tuyau d'arrosage.
2. Purger l'appareil, voir *Purger l'appareil*.

Fortes fluctuations de pression / vibrations
La buse à jet est encrassée.
1. Nettoyer la buse à jet par l'avant avec une aiguille et la rincer.

Le débit d'arrivée d'eau est trop faible.
1. Ouvrir complètement le robinet d'eau.
2. Poser le tuyau d'arrosage sans le plier.
3. Nettoyer le tamis dans le raccord d'alimentation en eau.

ATTENTION

Risque de dommages en raison d'une quantité d'eau d'alimentation trop faible.
Dommages à l'appareil et au flexible haute pression
Assurez-vous d'une quantité d'eau d'alimentation suffisante.

4. Vérifier le débit d'arrivée d'eau et l'augmenter si nécessaire, voir *Réalisation de l'alimentation en eau*.

Le détergent n'est pas aspiré
Une lance est montée sur le pistolet haute pression.
1. Démonter la lance et travailler uniquement avec le pistolet haute pression.

La bouteille de détergent Plug 'n' Clean est vide ou n'est pas correctement montée.
1. Vérifier le niveau de remplissage de la bouteille de détergent Plug 'n' Clean et, le cas échéant, remplacer la bouteille de détergent Plug 'n' Clean.
2. S'assurer que la bouteille de détergent Plug 'n' Clean est correctement placée dans son logement sur l'appareil, l'ouverture vers le bas.

L'appareil n'est pas étanche.
Une faible fuite de l'appareil est purement technique.
1. En cas de forte fuite, informer le Service après-vente autorisé.

Garantie

Les conditions de garantie publiées par notre société commerciale compétente s'appliquent dans chaque pays. Nous remédions gratuitement aux défauts possibles sur votre appareil dans la durée de garantie dans la mesure où la cause du défaut est un vice de matériau ou de fabrication. En cas de garantie, veuillez vous adresser à votre distributeur ou au point de service après-vente autorisé le plus proche avec la facture d'achat.
(Voir l'adresse au dos)
Vous trouverez d'autres informations de garantie (le cas échéant) dans la zone de service de votre site Internet KÄRCHER local sous « Téléchargements ».

Déclaration de conformité UE

Nous déclarons par la présente que le produit mentionné ci-dessous est conforme aux directives pertinentes des normes et ordonnances mentionnées. En cas de modification du produit sans notre accord, la présente déclaration n'est plus valable. Le fabricant a la responsabilité exclusive de l'établissement de la présente déclaration de conformité.
Produit : Nettoyeur haute pression
Type : 1.324-xxx

Normes et ordonnances
2006/42/CE (+2009/127/CE) (jusqu'au 19.01.2027)
(UE) 2023/1230 (à partir du 20.01.2027)
2014/30/UE
2011/65/UE
2000/14/CE
2009/125/CE
(UE) 2019/1781

Normes harmonisées appliquées
EN 60335-1
EN 60335-2-79
EN 62233: 2008
EN 55014-1: 2017 + A11: 2020
EN 55014-2: 1997 + A1: 2001 + A2: 2008
EN 61000-3-2: 2014
EN 61000-3-3: 2013
EN IEC 63000: 2018

Méthode d'évaluation de conformité appliquée
2000/14/CE : Annexe V

Niveau de puissance acoustique dB(A)
K 4 (Premium) Power Control
Mesuré : 88
Garanti : 90
K 4 Power Control (GB-Variante)
Mesuré : 88
Garanti : 91
K 4 Premium Power Control (GB-Variante)
Mesuré : 89
Garanti : 92
K 5 Power Control
Mesuré : 89
Garanti : 92
K 5 Power Control (GB-Variante)
Mesuré : 88
Garanti : 91

Nom et adresse
Responsable de la documentation :
S. Reiser
Alfred Kärcher SE & Co. KG
Alfred-Kärcher-Str. 28 - 40
71364 Winnenden (Germany)
Tél. : +49 7195 14-0
Télécopie : +49 7195 14-2212

H. Jenner
Chairman of the Board of Management

S. Reiser
Manager Regulatory Affairs & Certification

Winnenden, le 01/04/2026
Les signataires agissent sous ordre et avec le pouvoir de la direction.
Alfred Kärcher SE & Co. KG
Alfred-Kärcher-Str. 28 - 40
71364 Winnenden (Germany)
Tél. : +49 7195 14-0
Télécopie : +49 7195 14-2212

Caractéristiques techniques

Raccordement électrique		
Tension	V	230
Phase	~	1
Fréquence	Hz	50
Puissance raccordée	kW	1,8
Indice de protection		IPX5
Classe de protection		I
Fusible principal (lent)	A	10
Raccord d'alimentation en eau		
Pression d'alimentation (max.)	MPa	1,2
Température d'alimentation (max.)	°C	40
Débit d'alimentation (min.)	l/min	9
Hauteur d'aspiration (max.)	m	0,5
Caractéristiques de puissance de l'appareil		
Pression de service	MPa	11
Pression max. admissible	MPa	13
Débit, eau	l/min	6,3
Débit maximal	l/min	7,0
Débit, détergent	l/min	0,3
Force de recul du pistolet haute pression	N	13
Dimensions et poids		
Poids opérationnel typique	kg	13,1
Longueur	mm	402
Largeur	mm	306
Hauteur	mm	588
Valeurs déterminées selon EN 60335-2-79		
Vibration main-bras a_{hv}	m/s^2	2,2
Incertitude vibrations main-bras K	m/s^2	0,7
Vibrations de choc répétées p_F	m/s^2	26
Incertitude vibrations de choc répétées K	m/s^2	6
Niveau de pression acoustique L_{pA}	dB(A)	75
Incertitude niveau de pression acoustique K_{pA}	dB(A)	3
Niveau de puissance acoustique L_{wA}	dB(A)	88
Niveau de puissance acoustique garanti $L_{WA,d}$	dB(A)	90

Motif d'exemption conformément au règlement (UE) 2019/1781, annexe I, section 2, point (12) : j)
Sous réserve de modifications techniques.

Indice

App KÄRCHER Home & Garden 25
Avvertenze generali 25
Dispositivi di sicurezza 25
Simboli riportati sull'apparecchio 25
Tutela dell'ambiente 25
Impiego conforme alle disposizioni 25
Accessori e ricambi 25
Volume di fornitura 25
Panoramica dell'apparecchio 26
Montaggio 26
Messa in funzione 26
Funzionamento 27
Trasporto 29
Stoccaggio 29
Cura e manutenzione 29
Guida alla risoluzione dei guasti 29
Garanzia 30
Dichiarazione di conformità UE 30
Dati tecnici 31

App KÄRCHER Home & Garden

Con l'applicazione KÄRCHER Home & Garden, potrete beneficiare dei seguenti vantaggi nell'utilizzo del vostro apparecchio:

- Consigli per l'applicazione e conoscenze specialistiche
- Informazioni sul prodotto, panoramica degli accessori e istruzioni per l'uso
- Contatto per l'assistenza e il servizio
- Negozio online - offerte esclusive e molto altro

Scansionare il codice sulla confezione o scaricare l'app KÄRCHER Home & Garden dal vostro app store e registrate comodamente il vostro prodotto.

Avvertenze generali



Leggere le presenti istruzioni per l'uso e le indicazioni di sicurezza allegate prima della prima messa in funzione dell'apparecchio. Agire secondo quanto indicato nelle istruzioni. conservare entrambi i libretti per un uso futuro o per un successivo proprietario.

Dispositivi di sicurezza

⚠ *AVVERTIMENTO*

Pericolo di lesioni!

Lesioni gravi dovute a dispositivi di sicurezza mancanti, modificati o inefficaci.

Non bypassare o rimuovere i dispositivi di sicurezza e non renderli inefficaci. I dispositivi di sicurezza sono pensati per proteggere l'utilizzatore.

Interruttore dell'apparecchio

L'interruttore dell'apparecchio impedisce l'azionamento accidentale dell'apparecchio.

Blccaggio grilletto

Il pulsante di bloccaggio inibisce la leva a scatto e impedisce l'azionamento accidentale dell'apparecchio.

Funzione di stop automatico

Quando la leva del grilletto viene rilasciata, il pressostato spegne la pompa ad alta pressione e il getto ad alta pressione si interrompe. Quando la leva del grilletto viene tirata, la pompa ad alta pressione si accende.

Interruttore salvamotore

In caso di eccessivo assorbimento di corrente l'interruttore salvamotore provvede a disattivare l'apparecchio.

Simboli riportati sull'apparecchio



Non orientate il getto ad alta pressione verso persone, animali, equipaggiamento elettrico attivo o sull'apparecchio stesso. Proteggere l'apparecchio dal gelo.



Non collegare l'apparecchio direttamente alla rete dell'acqua potabile.

Tutela dell'ambiente



I materiali di imballaggio sono riciclabili. Smaltire gli imballaggi nel rispetto dell'ambiente.



Gli apparecchi elettrici ed elettronici contengono materiali riciclabili preziosi e, spesso, componenti come batterie, accumulatori oppure olio che, se usati o smaltiti non correttamente, possono costituire un potenziale pericolo per la salute umana e per l'ambiente. Questi componenti sono tuttavia necessari per un corretto funzionamento dell'apparecchio. Gli apparecchi contrassegnati con questo simbolo non devono essere smaltiti con i rifiuti domestici.

I lavori di pulizia durante i quali si produce acqua di scarico contenente olio, per es. il lavaggio di motori o di sottoscocche, vanno effettuati esclusivamente in luoghi di lavaggio provvisti di separatori d'olio.

Gli interventi con detergenti possono essere eseguiti solo su superfici di lavoro impermeabili con collegamento alla canalizzazione dell'acqua sporca. Non fare infiltrare il detergente nelle acque di scarico o nel terreno.

In alcuni paesi non è consentito il prelievo di acqua da fonti pubbliche.

Avvertenze sulle sostanze componenti (REACH)

Per informazioni aggiornate sulle sostanze componenti si veda: *www.kaercher.de/REACH*

Impiego conforme alle disposizioni

Questa idropulitrice è destinata esclusivamente all'uso domestico.

L'idropulitrice è progettata per la pulizia con getto d'acqua ad alta pressione di macchine, veicoli, edifici, attrezzi, facciate, terrazzi, attrezzi da giardinaggio ecc.

Accessori e ricambi

Utilizzando solamente accessori e ricambi originali, si garantisce un funzionamento sicuro e privo di disturbi dell'apparecchio.

Si possono trovare informazioni riguardo ad accessori e ricambi su *www.kaercher.com*.

Volume di fornitura

Il volume di fornitura dell'apparecchio è riportato sulla confezione. Disimballare la confezione e controllare che il contenuto sia completo. In caso di accessori mancanti o danni dovuti al trasporto si prega di contattare il rivenditore.

Panoramica dell'apparecchio

Le illustrazioni sono esempi, i dettagli possono variare
Per le figure vedi pagine dei grafici
Figura A

(1) Base di appoggio con maniglia

(2) Collegamento idrico con filtro integrato

(3) Ruota

(4) Copertura

(5) Guida del tubo flessibile ad alta pressione

(6) Interruttore dell'apparecchio

(7) Alloggiamento per lance

(8) Tubo flessibile per alta pressione

(9) *Bottiglia del detergente Plug 'n' Clean

(10) Alloggiamento per pistola AP

(11) Maniglia per trasporto, estraibile

(12) Lancia con ugello mangia sporco per lo sporco resistente

(13) Lancia Vario Power per le operazioni di pulizia più comuni.
È possibile aumentare in modo continuo la pressione di lavoro da SOFT a HARD. Per regolare la pressione di lavoro, rilasciare la leva a scatto e girare la lancia nella posizione desiderata.
Per applicare un detergente, smontare la lancia e lavorare solo con la pistola AP.

(14) Pistola AP

(15) Pulsante di rilascio

(16) Leva a scatto

(17) Indicatore di pressione (0 MIX / 1 SOFT / 2 MEDIUM / 3 HARD)

(18) Bloccaggio pistola AP

(19) Maniglia di trasporto

(20) Gancio per tubo flessibile per alta pressione / Cavo di rete

(21) Targhetta

(22) Vano accessori

(23) Ganci per l'attacco della rete

(24) Rete porta accessori

(25) Cavo di alimentazione con spina

(26) Giunto per il collegamento idrico

(27) * Tubo flessibile per giardino

(28) ** Tubo flessibile di aspirazione KÄRCHER

(29) Viti e tasselli in dotazione

* richiesto in aggiunta
** disponibile come opzione

Viti e tasselli in dotazione

Figura B

(1) Tasselli piedino di appoggio (2 pezzi)

(2) Vite 4x22 (2 pezzi)

(3) Vite 4x16 (10 pezzi)

Montaggio

Prima della messa in funzione, montare nell'apparecchio le parti fornite.
Preparare le viti /i tasselli e il cacciavite adatto.

Montaggio delle ruote

1. Inserire le ruote.

Nota
Prestare attenzione all'orientamento dei fori.
Figura C

2. Fissare le ruote con 1 vite ciascuna.

Montare la base di appoggio

1. Inserire la base di appoggio.
Figura D
2. Inserire i 2 tasselli fino in fondo nei fori.
3. Fissare la base di appoggio con 2 viti.

Montaggio dell'alloggiamento per le lance

1. Agganciare l'alloggiamento per le lance.
2. Fissare l'alloggiamento con 2 viti.
Figura E
3. Fissare la copertura con 4 viti.
Figura F

Montaggio della maniglia di trasporto

1. Infilare dall'alto la maniglia per trasporto estraibile, si deve sentire lo scatto.
Figura G
2. Fissare la maniglia di trasporto con 2 viti.

Montare la rete porta accessori

1. Agganciare la rete accessoria ai ganci.
Figura H

Montaggio del giunto per il collegamento idrico

1. Avvitare il giunto per il collegamento idrico al collegamento idrico dell'apparecchio.
Figura I

Messa in funzione

1. Posizionare l'apparecchio su una superficie piana e orizzontale.

ATTENZIONE

Pericolo di danneggiamento durante il funzionamento con tubo flessibile per alta pressione avvolto.
Danneggiamento del tubo flessibile per alta pressione
Svolgere completamente il tubo flessibile per alta pressione.
Svolgere il tubo flessibile per alta pressione senza nodi, asole o torsioni prima di utilizzare l'apparecchio.

2. Svolgere completamente il tubo flessibile per alta pressione.
3. Tirare il tubo flessibile per alta pressione in avanti attraverso l'apposita guida e stenderlo senza asole, nodi o torsioni.
Figura J
4. Introdurre il tubo flessibile per alta pressione nella pistola AP fino a udire lo scatto di innesto.

Nota

Accertarsi del corretto allineamento del raccordo.

Figura K

5. Accertarsi del corretto collegamento tirando il tubo flessibile per alta pressione.
6. Svolgere completamente il cavo di alimentazione.
7. Inserire la spina di rete in una presa elettrica.

Istituire l'alimentazione di acqua

ATTENZIONE

Pericolo di danneggiamento a causa di acqua contaminata.

Danni all'apparecchio e agli accessori

Utilizzare l'apparecchio solo con acqua dolce e limpida, senza impurità o additivi.

Non utilizzare mai acqua contaminata, acque di scarico o acqua salata.

KÄRCHER consiglia di utilizzare il filtro acqua KÄRCHER opzionale.

ATTENZIONE

Pericolo di danni dovuti a una quantità d'acqua in ingresso insufficiente.

Danni al dispositivo e al tubo flessibile ad alta pressione.

Assicurarsi che la quantità d'acqua in ingresso sia sufficiente.

1. Verificare che pressione, temperatura e quantità dell'acqua in ingresso rispettino i requisiti, vedere *Dati tecnici*.

Nota

Osservare le norme della società di approvvigionamento idrico.

Collegamento alla rete idrica

ATTENZIONE

Rischio di danni quando si utilizzano raccordi per tubi flessibili in ottone con funzione AquaStop di fornitori terzi.

Danni alla pompa ad alta pressione.

Utilizzare esclusivamente raccordi per tubi flessibili con/senza funzione AquaStop di KÄRCHER, raccordi per tubi flessibili senza funzione AquaStop o raccordi per tubi flessibili in plastica con funzione AquaStop di fornitori terzi.

1. Inserire il tubo flessibile per giardino sull'attacco per il collegamento idrico.

Nota

È necessario un tubo da giardino rinforzato con tessuto, con diametro minimo di 1/2 pollice (13 mm), lunghezza minima di 7,5 metri e dotato di un raccordo rapido standard.

Figura L

2. Collegare il tubo flessibile per giardino all'alimentazione idrica.
3. Aprire completamente il rubinetto dell'acqua.

Aspirazione di acqua da contenitori aperti

Questa idropulitrice è dotata del tubo di aspirazione KÄRCHER per l'aspirazione di acqua in superficie, ad es. da raccoglitori di acqua piovana o da stagni (per l'altezza di aspirazione max vedi *Dati tecnici*).

1. Svitare il giunto sul collegamento idrico.
2. Riempire il tubo flessibile di aspirazione con acqua.
3. Avvitare il tubo flessibile di aspirazione al collegamento idrico dell'apparecchio ed agganciarlo alla fonte d'acqua (ad es. raccoglitore di acqua piovana).

Sfiatare l'aria dell'apparecchio

ATTENZIONE

Pericolo di danni in caso di funzionamento a secco.

Danni alla pompa ad alta pressione.

Non utilizzare l'apparecchio senza acqua.

Spegnere l'apparecchio se non aumenta la pressione entro 2 minuti. Poi proseguire secondo le istruzioni del capitolo Guida alla risoluzione dei guasti.

Nota

Per sfiatare l'apparecchio, non montare la lancia o altri accessori sulla pistola AP.

1. Accendere l'apparecchio portando l'interruttore in posizione "I/ON".
   Per spegnere l'apparecchio, portare l'interruttore dell'apparecchio in posizione "0/OFF".
   Figura M
2. Sbloccare la leva del grilletto.
   Figura N
3. Azionare la leva a scatto.
   L'apparecchio si accende.
4. Far funzionare l'apparecchio per un massimo di 2 minuti fino a quando l'acqua non esce dalla pistola AP senza bolle.
5. Rilasciare la leva a scatto.
6. Bloccare la leva del grilletto.

Funzionamento

ATTENZIONE

Pericolo di danni in caso di funzionamento a secco.

Danni alla pompa ad alta pressione.

Non utilizzare l'apparecchio senza acqua.

Spegnere l'apparecchio se non aumenta la pressione entro 2 minuti. Poi proseguire secondo le istruzioni del capitolo Guida alla risoluzione dei guasti.

Sistema Power Control

Durante il funzionamento, l'indicatore di pressione sulla pistola AP mostra il livello di pressione impostato.
Ruotare la lancia Vario Power per impostare i livelli di pressione SOFT, MEDIUM o HARD.
Smontare la lancia della pistola AP per impostare il livello di pressione MIX e aggiungere il detergente.

Nota

La sensibilità dei materiali può variare notevolmente a seconda dell'età e dello stato degli stessi. I consigli non sono quindi vincolanti.

Nota

Durante il funzionamento con i pulitori superficiali e altri accessori l'indicatore di pressione non è significativo.

Indicazione	Livelli di pressione	Consigliato ad es.
	HARD	Piastrelle in pietra, asfalto, superfici metalliche, utensili da giardino (carriole, vanghe, etc.)
	MEDIUM	Automobili / motociclette, superfici in laterizio, pareti intonacate, mobili in plastica
	SOFT	Superfici di legno, biciclette, superfici di arenaria, mobili di rattan

Indicazione	Livelli di pressione	Consigliato ad es.
	MIX	tutte le superfici adatte all'uso di detergenti

Funzionamento ad alta pressione

ATTENZIONE

Rischio di danni a causa di una distanza insufficiente del getto o di un tipo di getto non adatto.

Danni alle superfici laccate o delicate.

Durante la pulizia tenere il getto ad almeno 30 cm di distanza dalle superfici verniciate.

Non pulire pneumatici di auto, vernice o superfici sensibili come il legno con il getto rotante.

1. Inserire una lancia sulla pistola AP e fissarla con una rotazione di 90°.
   Figura O
2. Accendere l'apparecchio.
3. Sbloccare la leva del grilletto.
4. Azionare la leva a scatto.
   L'apparecchio si accende.
5. Ruotare la lancia Vario Power fino a quando sull'indicatore di pressione non viene visualizzato il livello di pressione desiderato.

Utilizzo con detergenti

⚠ *PERICOLO*

Pericoli per la salute dovuti ai detergenti!

Gravi danni alla salute

Per l'impiego dei detergenti osservare la scheda tecnica di sicurezza del relativo produttore.

Indossare l'equipaggiamento di protezione individuale prescritto.

ATTENZIONE

Pericolo di danneggiamento dovuto a detergenti non idonei.

Danni materiali

Usare solo detergenti autorizzati dalla ditta Kärcher e adatti agli oggetti da pulire.

Attenersi alle indicazioni di sicurezza, alle raccomandazioni di dosaggio e alle istruzioni allegate ai detergenti.

Non eccedere nell'utilizzo di detergenti.

ATTENZIONE

Rischio di danni dovuti a detergenti che agiscono troppo a lungo e si seccano!

Danni materiali

Non applicare il detergente su superfici calde e rispettare il tempo massimo di azione.

Non lasciare che il detergente si asciughi.

Nota

I detergenti KÄRCHER garantiscono un funzionamento efficace e senza problemi. Si prega di consultare le nostre schede informative sui detergenti e di chiedere consiglio.

Nota

Il detergente può essere aggiunto solo con lancia smontata.

Nota

Per il funzionamento con detergenti è necessaria una bottiglia per detergente Plug 'n' Clean. I detergenti KÄRCHER possono essere acquistati già pronti all'uso nella bottiglia di detergente Plug 'n' Clean.

1. Rimuovere il coperchio dal flacone di detergente Plug 'n' Clean.
2. Premere il flacone di detergente Plug 'n' Clean con l'apertura verso il basso nell'attacco sull'apparecchio.
   Figura P
3. Scollegare la lancia dalla pistola AP.
   Durante il funzionamento, al getto a bassa pressione viene aggiunto il detergente.

Metodo di pulizia consigliato

1. Spruzzare misuratamente il detergente sulla superficie asciutta e lasciare agire (non far asciugare).
2. Sciacquare lo sporco sciolto con il getto ad alta pressione.

Dopo il funzionamento con il detergente

1. Estrarre la bottiglia del detergente Plug 'n' Clean dall'alloggiamento e chiudere con il tappo.
2. Posizionare la bottiglia del detergente nell'alloggiamento con il coperchio rivolto verso l'alto.
3. Azionare l'apparecchio per circa 30 secondi con acqua pulita per risciacquare il detergente dall'apparecchio e dagli accessori.

Interruzione del funzionamento

1. Rilasciare la leva a scatto.
   L'apparecchio si spegne non appena viene rilasciata la leva a scatto.
   Il sistema rimane comunque in pressione.
2. Bloccare la leva del grilletto.
3. Riporre la pistola AP con la lancia nell'apposito alloggiamento.
4. Durante pause di lavoro superiori a 5 minuti spegnere l'apparecchio.

Termine del funzionamento

⚠ *AVVERTIMENTO*

Rischio di lesioni a causa della fuoriuscita di acqua ad alta pressione.

Gravi lesioni agli occhi o alla pelle

Scollegare il tubo flessibile per alta pressione dalla pistola AP o dall'apparecchio solo quando la pressione è scaricata dal sistema.

ATTENZIONE

Pericolo di danni causati dal gelo.

Danni all'apparecchio e agli accessori

Eliminare completamente l'acqua dall'apparecchio e dagli accessori.

Proteggere sempre l'apparecchio e gli accessori dal gelo.

1. Rilasciare la leva a scatto.
2. Bloccare la leva a scatto.
3. Chiudere il rubinetto dell'acqua.
4. Scollegare l'apparecchio dall'alimentazione idrica.
5. Sbloccare la leva a scatto.
6. Azionare la leva a scatto per max 1 minuto fino a che non fuoriesce più acqua.
   La pressione ancora presente nel sistema viene scaricata.
   L'acqua viene pompata fuori dall'apparecchio per evitare danni da gelo.
7. Rilasciare la leva a scatto.
8. Bloccare la leva a scatto.
9. Spegnere l'apparecchio.
10. Staccare la spina dalla presa.
11. Smontare gli accessori, svuotarli e riporli sull'apparecchio, vedere *Conservazione del dispositivo*.

Trasporto

⚠ *PRUDENZA*

Rischio di lesioni e pericolo di danneggiamento dovuti al peso dell'apparecchio.

Lesioni e danneggiamenti

Nel trasporto e nello stoccaggio, osservare il peso dell'apparecchio.

Spostamenti a mano

1. Sollevare l'apparecchio dalla maniglia di trasporto e spostarlo.

Tirare l'apparecchio

1. Estrarre la maniglia per trasporto fino a quando non si aggancia in modo udibile.
2. Tirare l'apparecchio dalla maniglia per trasporto.

Trasporto dell'apparecchio in veicoli

1. Prima del trasporto in posizione verticale, estrarre la bottiglia di detergente Plug 'n' Clean dall'alloggiamento e chiudere con il tappo.
2. Fissare l'apparecchio per impedirne lo scivolamento e il ribaltamento.

Stoccaggio

⚠ *PRUDENZA*

Rischio di lesioni e pericolo di danneggiamento dovuti al peso dell'apparecchio.

Lesioni e danneggiamenti

Nel trasporto e nello stoccaggio, osservare il peso dell'apparecchio.

Conservazione del dispositivo

⚠ *AVVERTIMENTO*

Rischio di lesioni a causa della fuoriuscita di acqua ad alta pressione.

Gravi lesioni agli occhi o alla pelle

Scollegare il tubo flessibile per alta pressione dalla pistola AP o dall'apparecchio solo quando la pressione è scaricata dal sistema.

1. Concludere il funzionamento, vedere *Termine del funzionamento*.
2. Scollegare la lancia di spruzzo dalla pistola ad alta pressione.
3. Premere il pulsante di rilascio e scollegare il tubo flessibile per alta pressione dalla pistola ad alta pressione.
4. Scaricare l'acqua dalla pistola ad alta pressione.
5. Riporre la pistola AP nell'apposito alloggiamento.
6. Introdurre le lance nell'apposito alloggiamento:
   a Lancia di spruzzo Vario Power: ugello verso l'alto
   b Lancia di spruzzo Dirt blaster: ugello verso il basso
7. Estrarre il tubo flessibile per alta pressione all'indietro dalla guida del tubo flessibile per alta pressione.
8. Appendere il tubo flessibile per alta pressione al gancio per tubo flessibile per alta pressione / cavo di rete.
9. Appendere il cavo di rete al gancio per tubo flessibile per alta pressione / cavo di rete.

In previsione di uno stoccaggio di lunga durata, occorre osservare altre indicazioni, vedi *Cura e manutenzione*.

Antigelo

ATTENZIONE

Pericolo di danni causati dal gelo.

Danni all'apparecchio e agli accessori

Eliminare completamente l'acqua dall'apparecchio e dagli accessori.

Proteggere sempre l'apparecchio e gli accessori dal gelo.

1. Pompare l'acqua fuori dall'apparecchio, vedere *Termine del funzionamento*.
2. Smontare gli accessori e scaricare l'acqua, vedere *Conservazione del dispositivo*.
3. Riporre gli accessori sull'apparecchio e in un ambiente protetto dal gelo, vedere *Conservazione del dispositivo*.

Cura e manutenzione

⚠ *PERICOLO*

Pericolo di scossa elettrica

Pericolo di lesioni in caso di contatto con parti sotto tensione

Spegnere l'apparecchio.

Staccare la spina.

L'apparecchio non richiede manutenzione, quindi non è necessario eseguire lavori di manutenzione periodici.

Pulizia del filtro nel collegamento idrico

ATTENZIONE

Pericolo di danneggiamento dovuto alla mancanza o al danneggiamento del setaccio.

Danni alla pompa ad alta pressione.

Non utilizzare l'apparecchio senza filtro.

Non pulire il setaccio con oggetti duri e appuntiti.

Pulire il filtro nel collegamento idrico in caso di necessità.

1. Svitare il giunto sul collegamento idrico.
2. Togliere il filtro.
   Figura Q
3. Pulire il filtro sotto acqua corrente.
4. Inserire il filtro nel collegamento idrico.

Guida alla risoluzione dei guasti

⚠ *PERICOLO*

Pericolo di morte in caso di contatto con parti sotto tensione.

Ferite mortali o molto gravi

Non toccare le parti sotto tensione.

Spegnere l'apparecchio.

Staccare la spina dalla presa.

I guasti hanno spesso cause semplici che possono essere risolte con l'ausilio della panoramica seguente. In caso di dubbi o di guasti qui non menzionati si consiglia di rivolgersi al servizio assistenza autorizzato.

L'apparecchio non funziona

Alimentazione di tensione interrotta.

1. Verificare che la spina di rete sia inserita.
2. Accendere l'apparecchio.
3. Sbloccare e azionare la leva del grilletto.
   L'apparecchio si avvia, altrimenti:
4. Controllare se la tensione dichiarata sulla targhetta coincide con la tensione della sorgente di corrente.
5. Staccare la spina dalla presa.
6. Controllare che il cavo e la spina di alimentazione non siano danneggiati.
   Far sostituire immediatamente un cavo di alimentazione danneggiato dal servizio clienti autorizzato.

L'interruttore salvamotore è attivo.

1. Se il motore è sovraccarico, l'interruttore salvamotore spegne l'apparecchio.
2. Spegnere l'apparecchio.
3. Lasciare raffreddare l'apparecchio per 1 ora.

4. Accendere l'apparecchio e metterlo in funzione. Se il malfunzionamento si ripete, rivolgersi al servizio di assistenza clienti per un controllo.

L'apparecchio non si accende, il motore emette un ronzio

Caduta di tensione dovuta a una rete elettrica debole o all'utilizzo di una prolunga.

1. Non utilizzare prolunghe.
2. Prima di accendere l'apparecchio, premere la leva a scatto, quindi accendere l'apparecchio.

L'apparecchio non raggiunge pressione

La lancia è in posizione "SOFT".

1. Ruotare la lancia in posizione “HARD”.

L'alimentazione di acqua è insufficiente.

1. Aprire completamente il rubinetto dell'acqua.
2. Posare il tubo flessibile per giardino senza pieghe.
3. Controllare il volume dell'acqua in ingresso e aumentarlo se necessario, vedere *Dati tecnici.*
4. Assicurarsi che non venga superata l'altezza di aspirazione massima, vedere *Dati tecnici*.

Il filtro è sporco.

1. Pulire il filtro, vedere *Pulizia del filtro nel collegamento idrico*.

Nell'apparecchio è presente aria.

1. Assicurarsi che il tubo flessibile per alta pressione e il tubo flessibile per giardino siano montati correttamente.
2. Sfiatare l'apparecchio, vedere *Sfiatare l'aria dell'apparecchio*.

Forti oscillazioni della pressione / vibrazioni

L'ugello a getto è sporco.

1. Pulire l’ugello a getto dalla parte frontale con un ago e risciacquarlo.

Il volume dell'acqua in ingresso è troppo basso.

1. Aprire completamente il rubinetto dell'acqua.
2. Posare il tubo flessibile per giardino senza pieghe.
3. Pulire il filtro nel collegamento idrico.

ATTENZIONE

Pericolo di danni dovuti a una quantità d'acqua in ingresso insufficiente.

Danni al dispositivo e al tubo flessibile ad alta pressione.

Assicurarsi che la quantità d'acqua in ingresso sia sufficiente.

4. Controllare il volume dell'acqua in ingresso e aumentarlo se necessario, vedere *Istituire l'alimentazione di acqua*.

Il detergente non viene aspirato

Sulla pistola AP è montata una lancia.

1. Smontare la lancia e lavorare solo con la pistola AP.

Il flacone di detergente Plug 'n' Clean è vuoto o non è montato correttamente.

1. Controllare il livello di riempimento del flacone di detergente Plug 'n' Clean e, se necessario, sostituire il flacone di detergente Plug 'n' Clean.
2. Assicurarsi che il flacone di detergente Plug 'n' Clean sia posizionato correttamente nel supporto dell'apparecchio con l'apertura rivolta verso il basso.

L'apparecchio perde

Una leggera mancanza di tenuta dell'apparecchio è dovuta a cause tecniche.

1. In caso di perdite importanti, contattare il servizio assistenza autorizzato.

Garanzia

In ogni Paese, valgono le condizioni di garanzia rilasciate dalla nostra società di vendita competente. Entro il termine di garanzia eliminiamo gratuitamente eventuali guasti all'apparecchio, se causati da difetto del materiale o di produzione. Nei casi previsti dalla garanzia si prega di rivolgersi al proprio rivenditore, oppure al più vicino centro di assistenza autorizzato, esibendo lo scontrino di acquisto.
(Indirizzo vedi retro)
Potete trovare ulteriori informazioni sulla garanzia (se disponibili) nell'area di assistenza del sito web LÄRCHER locale alla voce "Download".

Dichiarazione di conformità UE

Con la presente dichiariamo che il prodotto sotto indicato è conforme alle disposizioni pertinenti delle direttive e dei regolamenti elencati. In caso di modifiche apportate al prodotto senza il nostro consenso, la presente dichiarazione perde ogni validità. La presente dichiarazione di conformità è rilasciata sotto la responsabilità esclusiva del costruttore.
Prodotto: Idropulitrice
Tipo: 1.324-xxx

Direttive e regolamenti

2006/42/CE (+2009/127/CE) (fino al 19.01.2027) (UE) 2023/1230 (dal 20.01.2027)
2014/30/UE
2011/65/UE
2000/14/CE
2009/125/CE
(UE) 2019/1781

Norme armonizzate applicate

EN 60335-1
EN 60335-2-79
EN 62233: 2008
EN 55014-1: 2017 + A11: 2020
EN 55014-2: 1997 + A1: 2001 + A2: 2008
EN 61000-3-2: 2014
EN 61000-3-3: 2013
EN IEC 63000: 2018

Procedura di valutazione della conformità applicata

2000/14/CE: Allegato V

Livello di potenza acustica dB(A)

K 4 (Premium) Power Control
Misurato: 88
Garantito: 90
K 4 Power Control (GB-Variante)
Misurato: 88
Garantito: 91
K 4 Premium Power Control (GB-Variante)
Misurato: 89
Garantito: 92
K 5 Power Control
Misurato: 89
Garantito: 92
K 5 Power Control (GB-Variante)
Misurato: 88
Garantito: 91

Nome e indirizzo

Responsabile della documentazione:
S. Reiser
Alfred Kärcher SE & Co. KG
Alfred-Kärcher-Str. 28 - 40
71364 Winnenden (Germania)
Tel.: +49 7195 14-0
Fax: +49 7195 14-2212



H. Jenner
Chairman of the Board of Management



S. Reiser
Manager Regulatory Affairs & Certification

Winnenden, 01/04/2026
I firmatari agiscono per incarico e con delega della direzione.
Alfred Kärcher SE & Co. KG
Alfred-Kärcher-Str. 28 - 40
71364 Winnenden (Germany)
Tel.: +49 7195 14-0
Fax: +49 7195 14-2212

Dati tecnici

Collegamento elettrico		
Tensione	V	230
Fase	~	1
Frequenza	Hz	50
Potenza assorbita dalla rete	kW	1,8
Grado di protezione		IPX5
Classe di protezione		I
Protezione di rete (lento)	A	10
Collegamento idrico		
Pressione in entrata (max.)	MPa	1,2
Temperatura in entrata (max.)	°C	40
Portata (min.)	l/min	9
Altezza di aspirazione (max.)	m	0,5
Dati sulle prestazioni dell'apparecchio		
Pressione d'esercizio	MPa	11
Pressione max. consentita	MPa	13
Portata, acqua	l/min	6,3
Portata massima	l/min	7,0
Portata, detergente	l/min	0,3
Forza repulsiva della pistola AP	N	13
Dimensioni e pesi		
Tipico peso d'esercizio	kg	13,1
Lunghezza	mm	402
Larghezza	mm	306
Altezza	mm	588
Valori rilevati secondo EN 60335-2-79		
Vibrazione mano-braccio a_{hv}	m/s^2	2,2
Incertezza vibrazione mano-braccio K	m/s^2	0,7
Vibrazioni d'urto ripetute p_F	m/s^2	26
Incertezza vibrazioni d'urto ripetute K	m/s^2	6
Livello di pressione acustica L_{pA}	dB(A)	75
Incertezza livello di pressione sonora K_{pA}	dB(A)	3
Livello di potenza acustica L_{WA}	dB(A)	88
Livello di potenza acustica garantito $L_{WA,d}$	dB(A)	90

Motivo dell'eccezione ai sensi del regolamento (UE) 2019/1781 allegato I sezione 2 (12): j)
Con riserva di modifiche tecniche.

Índice de contenidos

Aplicación KÄRCHER Home & Garden 31
Instrucciones generales 31
Dispositivos de seguridad 31
Símbolos en el equipo 32
Protección del medioambiente 32
Uso previsto 32
Accesorios y repuestos 32
Volumen de suministro 32
Sinopsis de equipos 32
Montaje 33
Puesta en funcionamiento 33
Funcionamiento 34
Transporte 35
Almacenamiento 35
Conservación y mantenimiento 36
Ayuda en caso de fallos 36
Garantía 37
Declaración de conformidad UE 37
Datos técnicos 37

Aplicación KÄRCHER Home & Garden

Con la aplicación KÄRCHER Home & Garden se beneficiará de las siguientes ventajas al utilizar su equipo:

- Consejos de aplicación y conocimientos de expertos
- Información sobre el producto, resumen de accesorios y manual de instrucciones
- Asistencia y contacto para el servicio
- Tienda en línea: ofertas exclusivas y mucho más

Escanee el código del embalaje o descargue la aplicación KÄRCHER Home & Garden de su tienda de aplicaciones y registre cómodamente su producto.

Instrucciones generales



Antes de poner en marcha por primera vez el equipo, leer este manual de instrucciones y las instrucciones de seguridad adjuntas. Actuar conforme a estos documentos. Conservar estos dos manuales para su uso posterior o para propietarios ulteriores.

Dispositivos de seguridad

⚠ *ADVERTENCIA*

Peligro de lesiones

Lesiones graves debidas a la ausencia de equipos de seguridad, a su modificación o a su ineficacia.
No anule ni retire los dispositivos de seguridad y no los deje sin efecto. Los dispositivos de seguridad velan por su seguridad.

Interruptor de encendido

El interruptor de encendido impide el funcionamiento involuntario del dispositivo.

Bloqueo de la palanca del gatillo

El bloqueo bloquea la palanca del gatillo y evita el arranque involuntario del equipo.

Función de parada automática

Cuando se suelta la palanca del gatillo, el interruptor de presión desconecta la bomba de alta presión y el chorro de alta presión se para. Si se aprieta la palanca del gatillo, se conecta la bomba de alta presión.

Interruptor automático del motor

En caso de un elevado consumo de corriente, el interruptor automático del motor desconecta el dispositivo.

Símbolos en el equipo



No dirigir el chorro de alta presión hacia personas, animales, equipamiento eléctrico activo, ni apuntar con él al propio equipo.
Proteja el equipo de las heladas.



No conecte el equipo directamente a la red de agua potable.

Protección del medioambiente



Los materiales de embalaje son reciclables. Eliminar los embalajes de forma respetuosa con el medio ambiente.



Los equipos eléctricos y electrónicos contienen materiales reciclables y, a menudo, componentes, como baterías, acumuladores o aceite, que suponen un peligro potencial para la salud de las personas o el medio ambiente en caso de manipularse o eliminarse de forma inadecuada. Sin embargo, dichos componentes son necesarios para un funcionamiento adecuado del equipo. Los equipos identificados con este símbolo no pueden eliminarse con la basura doméstica.

Los trabajos de limpieza que generan agua sucia con un alto contenido en aceite, p. ej., los lavados de motores o la limpieza de bajos, deben realizarse únicamente en estaciones de lavado con un separador de aceite.

Los trabajos con detergentes deben realizarse únicamente sobre superficies de trabajo a prueba de filtraciones y conectadas a la canalización de agua sucia. No permitir que los detergentes penetren en masas de agua o en la tierra.

La extracción de agua de dominio público no está permitida en determinados países.

Avisos sobre sustancias contenidas (REACH)
Encontrará información actualizada sobre las sustancias contenidas en: *www.kaercher.de/REACH*

Uso previsto

Utilice la hidrolimpiadora únicamente para el hogar particular.
La hidrolimpiadora está diseñada para la limpieza de máquinas, vehículos, estructuras, herramientas, fachadas, terrazas, equipos de jardín, etc. con un chorro de agua de alta presión.

Accesorios y repuestos

Utilice solo accesorios y repuestos originales, ya que garantizan un funcionamiento seguro y sin fallos del dispositivo.
Encontrará información sobre accesorios y repuestos en*www.kaercher.com*.

Volumen de suministro

El volumen de suministro del equipo se muestra en el embalaje. Compruebe la integridad del volumen de suministro durante el desembalaje. Póngase en contacto con su distribuidor si faltan accesorios o en caso de daños de transporte.

Sinopsis de equipos

Las figuras son ejemplos, los detalles pueden variar
Véanse las figuras en las páginas de gráficos
Figura A

(1) Base con asa de transporte
(2) Conexión de agua con tamiz integrado
(3) Rueda
(4) Chapa
(5) Guía de mangueras de alta presión
(6) Interruptor del equipo
(7) Almacenaje para tubos pulverizadores
(8) Manguera de alta presión
(9) *Botella de detergente Plug 'n' Clean
(10) Almacenaje para pistolas de alta presión
(11) Asa de transporte, extraíble
(12) Tubo pulverizador con boquilla turbo para contaminación incrustada
(13) Tubo pulverizador Vario Power para tareas de limpieza habituales.
La presión de trabajo aumenta de forma continua de «SOFT» a «HARD». Para ajustar la presión de trabajo, soltar la palanca del gatillo. A continuación, girar el tubo pulverizador hacia la posición deseada.
Para eliminar el detergente, desmontar el tubo pulverizador y trabajar solo con la pistola de alta presión.
(14) Pistola de alta presión
(15) Tecla de desbloqueo
(16) Palanca del gatillo
(17) Indicador de presión (0-MIX/1-SOFT/2-MEDIUM/3-HARD)
(18) Cierre de la pistola de alta presión
(19) Asa de transporte
(20) Gancho para manguera de alta presión/cable de red
(21) Placa de características
(22) Compartimento para accesorios
(23) Gancho para la fijación de red
(24) Red para compartimento para accesorios
(25) Cable de red con conector de red
(26) Acoplamiento de la conexión de agua
(27) * Manguera de riego
(28) ** Manguera de aspiración KÄRCHER
(29) Tornillos y tacos suministrados

*se necesita de manera adicional

**disponible de manera opcional

Tornillos y tacos suministrados

Figura B

(1) Tacos para base (2 uds.)

(2) Tornillo 4x22 (2 uds.)

(3) Tornillo 4x16 (10 uds.)

Montaje

Antes de la puesta en funcionamiento, montar en el equipo las piezas suministradas.
Preparar los tornillos/tacos y un destornillador adecuado.

Montaje de las ruedas

1. Insertar las ruedas.

Nota

Prestar atención a la alineación del agujero.

Figura C

2. Asegurar las ruedas con 1 tornillo cada una.

Montaje de la base

1. Insertar la base.
   Figura D
2. Insertar los 2 tacos en los agujeros hasta el tope.
3. Asegurar la base con 2 tornillos.

Montaje del almacenaje para los tubos pulverizadores

1. Enganchar el almacenaje para los tubos pulverizadores.
2. Asegurar el almacenaje con 2 tornillos.
   Figura E
3. Asegurar la chapa con 4 tornillos.
   Figura F

Montaje del asa de transporte

1. Coloque el asa de transporte.
   Figura G
2. Asegurar el asa de transporte con 2 tornillos.

Montaje de la red adicional

1. Enganchar la red adicional en los ganchos.
   Figura H

Montaje del acoplamiento de la conexión de agua

1. Enrosque el acoplamiento de la conexión de agua en dicha conexión del equipo.
   Figura I

Puesta en funcionamiento

1. Colocar el equipo sobre una superficie plana.

CUIDADO

Peligro de daños durante el servicio con la manguera de alta presión enrollada.

Daños en la manguera de alta presión

Desenrolle por completo la manguera de alta presión.
Tienda la manguera de alta presión sin nudos, bucles ni torceduras antes de poner en funcionamiento el equipo.

2. Desenrollar por completo la manguera de alta presión.
3. Tirar de la manguera de alta presión hacia delante a través de la guía de mangueras de alta presión y extenderla sin pliegues, nudos ni torceduras.
   Figura J
4. Conectar la manguera de alta presión en la pistola de alta presión hasta que encaje de manera audible.

Nota

Preste atención a que el inyector esté correctamente alineado.

Figura K

5. Tirar de la manguera de alta presión para comprobar que la conexión es segura.
6. Desenrollar el cable de red por completo.
7. Conectar el conector de red en un tomacorriente.

Establecimiento de la alimentación de agua

CUIDADO

Peligro de daños por agua sucia.

Daños en el equipo y en los accesorios

Utilice el equipo solo con agua dulce y clara, sin impurezas ni aditivos.
Nunca utilice agua contaminada, aguas residuales o agua salada.
KÄRCHER recomienda el uso de un filtro de agua opcional de KÄRCHER.

CUIDADO

Peligro de daños debido a una cantidad de agua de entrada insuficiente.

Daños en el equipo y en la manguera de alta presión
Garantizar una cantidad de agua de entrada suficiente.

1. Comprobar que la presión, la temperatura y la cantidad de agua de entrada cumplen los requisitos, véase *Datos técnicos*.

Nota

Respetar las instrucciones de la empresa de suministro de agua.

Conexión al conducto de agua

CUIDADO

Peligro de daños al utilizar acoplamientos de manguera fabricados con latón y con función AquaStop de otros proveedores.

Daños en la bomba de alta presión

Utilizar únicamente acoplamientos de manguera con/sin función AquaStop de KÄRCHER, acoplamientos de manguera sin función AquaStop o acoplamientos de manguera de plástico con función AquaStop de otros proveedores.

1. Insertar la manguera de riego en el acoplamiento de la conexión de agua.

Nota

Manguera de riego reforzada con tela necesaria, diámetro de al menos 1/2 pulgadas (13 mm), longitud de al menos 7,5 m, con acoplamiento de acción rápida convencional.

Figura L

2. Conectar la manguera de riego al conducto de agua.
3. Abrir el grifo de agua por completo.

Aspiración de agua de recipientes abiertos

Esta limpiadora de alta presión está equipada con la manguera de aspiración KÄRCHER para la aspiración de agua superficial, por ejemplo, para la aspiración de agua del suelo. ej., de bidones de recogida de agua de lluvia o estanques (véase la altura de aspiración máxima en *Datos técnicos*).

1. Desenroscar el acoplameinto de la conexión de agua.
2. Llene la manguera de aspiración de agua.

3. Enroscar la manguera de aspiración en la conexión de agua del equipo y colgarla en una fuente de agua (p. ej., un bidón de recogida de agua de lluvia).

Purga del equipo

CUIDADO

Peligro de daños en caso de funcionamiento en marcha en vacío.

Daños en la bomba de alta presión

No utilice el equipo sin agua.

Desconecte el equipo si no acumula presión en 2 minutos. Proceder conforme a las instrucciones incluidas en Ayuda en caso de fallos.

Nota

Para purgar el equipo, no montar ningún tubo pulverizador u otros accesorios en la pistola de alta presión.

1. Conectar el equipo girando el interruptor del equipo a la posición «I/ON».
   Desconectar el equipo girando el interruptor del equipo a la posición «0/OFF».
   Figura M
2. Desbloquear la palanca del gatillo.
   Figura N
3. Accionar la palanca del gatillo.
   El equipo se conecta.
4. Dejar el equipo en marcha durante un máximo de 2 minutos hasta que el agua salga sin burbujas de la pistola de alta presión.
5. Soltar la palanca del gatillo.
6. Bloquear la palanca del gatillo.

Funcionamiento

CUIDADO

Peligro de daños en caso de funcionamiento en marcha en vacío.

Daños en la bomba de alta presión

No utilice el equipo sin agua.

Desconecte el equipo si no acumula presión en 2 minutos. Proceder conforme a las instrucciones incluidas en Ayuda en caso de fallos.

Power Control System

El indicador de presión en la pistola de alta presión muestra durante el servicio el nivel de presión ajustado. Girar el tubo pulverizador Vario Power para ajustar los niveles de presión SOFT, MEDIUM o HARD.
Desmontar el tubo pulverizador de la pistola de alta presión para ajustar el nivel de presión MIX y añadir el detergente.

Nota

La sensibilidad de los materiales puede variar mucho según la antigüedad y el estado. Por lo tanto, las recomendaciones no tienen carácter vinculante.

Nota

El indicador de presión no es relevante para el servicio con limpiadores de superficies y con otros accesorios.

Indicación	Nivel de presión	Recomendado para, p. ej.
	HARD	Baldosas de piedra, asfalto, superficies metálicas, herramientas de jardín (carretilla, pala, etc.)
	MEDIUM	Automóviles/motocicletas, superficies de ladrillo, paredes enlucidas, muebles de plástico
	SOFT	Superficies de madera, bicicletas, superficies de piedra arenisca, muebles de mimbre
	MIX	Todas las superficies aptas para el uso de detergentes

Servicio con alta presión

CUIDADO

Peligro de daños debido a una distancia con la boquilla de pulverizado baja o tipo de chorro insuficiente.

Daños en superficies pintadas o sensibles

Mantenga una distancia con la boquilla de pulverizado de al menos 30 cm al limpiar superficies pintadas.

No utilice el chorro rotativo para limpiar llantas de vehículos, pinturas ni superficies delicadas, como la madera.

1. Introducir un tubo pulverizador en la pistola de alta presión y fijarlo con un giro 90°.
   Figura O
2. Conectar el equipo.
3. Desbloquear la palanca del gatillo.
4. Accionar la palanca del gatillo.
   El equipo se conecta.
5. Girar el tubo pulverizador Vario Power hasta que el nivel de presión deseado se muestre en el indicador de presión.

Servicio con detergente

⚠ *PELIGRO*

Peligro para la salud debido al detergente.

Daños graves para la salud

Tenga en cuenta la hoja de datos de seguridad del fabricante del detergente.

Usar el equipo de protección personal especificado.

CUIDADO

Peligro de daños por detergentes inadecuados

Daños materiales

Utilice únicamente detergentes autorizados por Kärcher y que sean adecuados para los objetos que desea limpiar.

Respete las instrucciones de seguridad, las recomendaciones de dosificación y las notas adjuntas a los detergentes.

Utilice los detergentes con moderación.

CUIDADO

Peligro de daños debido a que los detergentes actúan demasiado tiempo y se secan.

Daños materiales

No aplique detergente sobre superficies calientes y respetar el tiempo máximo de actuación.

No deje que el detergente se seque.

Nota

Los detergentes KÄRCHER garantizan un funcionamiento sin averías y efectivo. Solicitar el asesoramiento oportuno y tener en cuenta nuestra hoja informativa sobre detergentes.

Nota

Los detergentes solo se pueden añadir con el tubo pulverizador desmontado.

Nota

Para el funcionamiento con detergente, se requiere una botella de detergente Plug 'n' Clean. Los detergentes de KÄRCHER pueden adquirirse en botellas de detergente Plug 'n' Clean listas para su uso.

1. Retirar la tapa de la botella de detergente Plug 'n' Clean.
2. Presionar la botella de detergente Plug 'n' Clean con la abertura hacia abajo en el alojamiento del equipo.
   Figura P
3. Desmontar el tubo pulverizador de la pistola de alta presión.
   Durante el funcionamiento, se añade el detergente al chorro de baja presión.

Métodos de limpieza recomendados

1. Pulverizar poco detergente sobre la superficie seca y dejar que actúe (no secar).
2. Lavar la suciedad desprendida con el chorro de alta presión.

Tras el servicio con detergente

1. Extraer la botella de detergente Plug 'n' Clean del alojamiento y cerrarla con la tapa.
2. Colocar la botella de detergente en el alojamiento con la tapa hacia arriba.
3. Hacer funcionar el equipo durante aprox. 30 segundos con agua limpia para enjuagar el detergente del equipo y los accesorios.

Interrupción del servicio

1. Soltar la palanca del gatillo.
   El equipo se desconecta en cuanto se suelta la palanca del gatillo.
   Se mantiene la alta presión en el sistema.
2. Bloquear la palanca del gatillo.
3. Introducir la pistola de alta presión con el tubo pulverizador en el almacenaje para la pistola de alta presión.
4. Desconectar el equipo con durante las pausas de trabajo de más de 5 minutos.

Finalización del servicio

⚠ *ADVERTENCIA*

Peligro de lesiones por la salida incontrolada de agua a alta presión.

Lesiones graves en los ojos o la piel

Desconectar la manguera de alta presión de la pistola de alta presión o del equipo únicamente cuando no haya nada de presión en el sistema.

CUIDADO

Riesgo de daños causados por las heladas.

Daños en el equipo y en los accesorios

Vacíe completamente el agua del equipo y de los accesorios.

Proteja el equipo y los accesorios de las heladas.

1. Soltar la palanca del gatillo.
2. Bloquear la palanca del gatillo.
3. Cerrar el grifo de agua.
4. Desconectar el equipo de la alimentación de agua.
5. Desbloquear la palanca del gatillo.
6. Accionar la palanca de gatillo durante un máximo de 1 minuto hasta que deje de salir agua.
   Se elimina toda la presión que queda en el sistema. El agua se bombea fuera del equipo para evitar daños por heladas.
7. Soltar la palanca del gatillo.
8. Bloquear la palanca del gatillo.
9. Desconectar el equipo.
10. Desenchufar el conector de red del tomacorriente.
11. Desmontar los accesorios, vaciarlos y guardarlos en el equipo, véase *Almacenaje del equipo*.

Transporte

⚠ *PRECAUCIÓN*

Peligro de daños y lesiones por el peso del equipo.

Peligro de lesiones y daños

Tener en cuenta el peso del equipo para su transporte y almacenamiento.

Transporte del equipo

1. Levante y transporte el equipo agarrándolo por el asa de transporte.

Arrastre del equipo

1. Extraer el asa de transporte hasta que encaje de forma audible.
2. Arrastrar el equipo utilizando el asa de transporte.

Transporte del equipo en vehículo

1. Antes de transportar el equipo en posición horizontal, extraer la botella de detergente Plug 'n' Clean del alojamiento y cerrarla con la tapa.
2. Asegurar el equipo para evitar que se desplace o vuelque.

Almacenamiento

⚠ *PRECAUCIÓN*

Peligro de daños y lesiones por el peso del equipo.

Peligro de lesiones y daños

Tener en cuenta el peso del equipo para su transporte y almacenamiento.

Almacenaje del equipo

⚠ *ADVERTENCIA*

Peligro de lesiones por la salida incontrolada de agua a alta presión.

Lesiones graves en los ojos o la piel

Desconectar la manguera de alta presión de la pistola de alta presión o del equipo únicamente cuando no haya nada de presión en el sistema.

1. Finalizar el servicio, véase *Finalización del servicio*.
2. Desmontar el tubo pulverizador de la pistola de alta presión.
3. Pulsar la tecla de activación y separar la manguera de alta presión de la pistola de alta presión.
4. Dejar que el agua salga de la pistola de alta presión.
5. Introducir la pistola de alta presión en el almacenaje para la pistola de alta presión.
6. Introducir los tubos pulverizadores en su almacenaje:
   a Tubo pulverizador Vario Power: boquilla hacia arriba
   b Tubo pulverizador: boquilla hacia abajo
7. Tirar de la manguera de alta presión hacia atrás para sacarla de la guía de mangueras de alta presión.
8. Enganchar la manguera de alta presión en el gancho para la manguera de alta presión/cable de red.
9. Enganchar el cable de red en el gancho para la manguera de alta presión/cable de red.

Tener en cuenta los avisos adicionales si se va a almacenar el equipo durante un periodo de tiempo prolongado; véase *Conservación y mantenimiento*.

Protección anticongelante

CUIDADO

Riesgo de daños causados por las heladas.

Daños en el equipo y en los accesorios

Vacíe completamente el agua del equipo y de los accesorios.

Proteja el equipo y los accesorios de las heladas.

1. Bombear el agua fuera del equipo, véase *Finalización del servicio*.
2. Desmontar los accesorios y dejar que el agua salga, véase *Almacenaje del equipo*.
3. Guardar los accesorios en el equipo y en una sala protegida contra las heladas, véase *Almacenaje del equipo*.

Conservación y mantenimiento

⚠ *PELIGRO*

Peligro de choques eléctricos

Lesiones al tocar piezas que conducen corriente

Desconecte el equipo.

Desconecte el conector de red.

El equipo no requiere mantenimiento, es decir, no es necesario llevar a cabo trabajos de mantenimiento de forma periódica.

Limpieza del tamiz de la conexión de agua

CUIDADO

Peligro de daños debido a un tamiz dañado o a la falta de tamiz.

Daños en la bomba de alta presión

No utilice el equipo sin el tamiz.

No limpie el tamiz con objetos duros y puntiagudos.

Limpiar el tamiz de la conexión de agua en caso necesario.

1. Desenroscar el acoplamiento de la toma de agua.
2. Extraer el tamiz.
   Figura Q
3. Limpiar el tamiz con agua corriente.
4. Colocar el tamiz en la conexión de agua.

Ayuda en caso de fallos

⚠ *PELIGRO*

Peligro de muerte al tocar piezas bajo tensión.

Lesiones mortales o graves

No toque ninguna pieza con tensión.

Desconecte el equipo.

Desenchufe el conector de red del tomacorriente.

A menudo, las causas de los fallos son simples y pueden solucionarse con ayuda del siguiente resumen. En caso de duda o fallos no mencionados aquí, ponerse en contacto con el servicio de postventa.

El equipo no funciona

La alimentación de tensión se ha interrumpido.

1. Comprobar que el conector de red está enchufado.
2. Conectar el equipo.
3. Desbloquear y accionar la palanca del gatillo.
   Si no, el equipo se pone en marcha:
4. Comprobar si la tensión indicada en la placa de características coincide con la tensión de la fuente de corriente.
5. Desenchufar el conector de red del tomacorriente.
6. Comprobar si el cable de red y el conector de red presentan daños.
   Si el cable de red está dañado, encargar inmediatamente la sustitución a un servicio de postventa autorizado.

El guardamotores está activado.

1. Si el motor se sobrecarga, el guardamotores desconecta el equipo.
2. Desconectar el equipo.
3. Dejar enfriar el equipo 1 hora.
4. Conectar el equipo y volver a ponerlo en servicio.
   Si se vuelve a producir la avería, encargar la revisión del equipo al servicio de postventa.

El equipo no funciona, el motor emite un zumbido

Caída de tensión debida a una corriente eléctrica demasiado baja o al uso de un cable de prolongación.

1. No usar ningún cable de prolongación.
2. Antes de encender el equipo, apretar la palanca del gatillo y, a continuación, encender el equipo.

El equipo no genera presión

El tubo pulverizador está en la posición «SOFT».

1. Girar el tubo pulverizador a la posición «HARD».

La entrada de agua es insuficiente.

1. Abrir el grifo de agua por completo.
2. Colocar la manguera de riego sin dobleces.
3. Comprobar la cantidad de agua de entrada y aumentarla si es necesario, véase *Datos técnicos*.
4. Asegurarse de que no se sobrepase la altura máxima de aspiración, véase *Datos técnicos*.

El tamiz está sucio.

1. Limpiar el tamiz, véase *Limpieza del tamiz de la conexión de agua*.

El equipo contiene aire.

1. Asegurarse de que la manguera de alta presión y la manguera de riego están correctamente montadas.
2. Purgar el equipo, véase *Purga del equipo*.

Fuertes fluctuaciones de presión/vibraciones

La boquilla de chorro está sucia.

1. Limpiar la boquilla de chorro con una aguja por delante y enjuagarla.

La cantidad de agua de entrada es insuficiente.

1. Abrir el grifo de agua por completo.
2. Colocar la manguera de riego sin dobleces.
3. Limpiar el tamiz de la conexión de agua.

CUIDADO

Peligro de daños debido a una cantidad de agua de entrada insuficiente.

Daños en el equipo y en la manguera de alta presión

Garantizar una cantidad de agua de entrada suficiente.

4. Comprobar la cantidad de agua de entrada y aumentarla si es necesario, véase *Establecimiento de la alimentación de agua*.

No se aspira el detergente

Hay un tubo pulverizador montado en la pistola de alta presión.

1. Desmontar el tubo pulverizador y trabajar solo con la pistola de alta presión.

La botella de detergente Plug 'n' Clean está vacía o no está colocada correctamente.

1. Comprobar el nivel de llenado de la botella de detergente Plug 'n' Clean y sustituir la botella de detergente Plug 'n' Clean si es necesario.
2. Asegurarse de que la botella de detergente Plug 'n' Clean está correctamente colocada en el alojamiento del equipo con la abertura hacia abajo.

Equipo no estanco

Desde un punto de vista técnico, el equipo puede presentar una pequeña falta de estanqueidad.

1. En caso de que la falta de estanqueidad sea más grave, informar al servicio de postventa.

Garantía

En cada país se aplican las condiciones de garantía indicadas por nuestra compañía distribuidora autorizada. Subsanamos cualquier fallo en su equipo de forma gratuita dentro del plazo de garantía siempre que la causa se deba a un fallo de fabricación o material. En caso de garantía, póngase en contacto con su distribuidor o con el servicio de posventa autorizado más próximo presentando la factura de compra.
(Dirección en el reverso)
Encontrará más información sobre la garantía (si está disponible) en el área de servicio de su página web local de KÄRCHER en "Downloads".

Declaración de conformidad UE

Por la presente declaramos que el producto mencionado a continuación cumple las disposiciones pertinentes de las directivas y reglamentos enumerados. Si se producen modificaciones no acordadas en el producto, esta conformidad pierde su validez. La presente declaración de conformidad se expide bajo la exclusiva responsabilidad del fabricante.
Producto: Limpiadora de alta presión
Tipo: 1.324-xxx

Directivas y reglamentos
2006/42/CE (+2009/127/CE) (hasta el 19.01.2027)
(UE) 2023/1230 (a partir del 20.01.2027)
2014/30/UE
2011/65/UE
2000/14/CE
2009/125/CE
(UE) 2019/1781

Normas armonizadas aplicadas
EN 60335-1
EN 60335-2-79
EN 62233: 2008
EN 55014-1: 2017 + A11: 2020
EN 55014-2: 1997 + A1: 2001 + A2: 2008
EN 61000-3-2: 2014
EN 61000-3-3: 2013
EN IEC 63000: 2018

Procedimiento de evaluación de la conformidad aplicado
2000/14/CE: Anexo V

Intensidad acústica dB(A)
K 4 (Premium) Power Control
Medida: 88
Garantizada: 90
K 4 Power Control (GB-Variante)
Medida: 88
Garantizada: 91
K 4 Premium Power Control (GB-Variante)
Medida: 89
Garantizada: 92
K 5 Power Control
Medida: 89
Garantizada: 92
K 5 Power Control (GB-Variante)
Medida: 88
Garantizada: 91

Nombre y dirección
Responsable de documentación:
S. Reiser
Alfred Kärcher SE & Co. KG
Alfred-Kärcher-Str. 28 - 40
71364 Winnenden (Germany)
Teléfono: +49 7195 14-0
Fax: +49 7195 14-2212



H. Jenner
Chairman of the Board of Management



S. Reiser
Manager Regulatory Affairs & Certification

Winnenden, 01/04/2026
Los abajo firmantes actúan en nombre y con la autorización de la junta directiva.
Alfred Kärcher SE & Co. KG
Alfred-Kärcher-Str. 28 - 40
71364 Winnenden (Germany)
Tel.: +49 7195 14-0
Fax: +49 7195 14-2212

Datos técnicos

Conexión eléctrica		
Tensión	V	230
Fase	~	1
Frecuencia	Hz	50
Potencia conectada	kW	1,8
Tipo de protección		IPX5
Clase de protección		I
Fusible de red (lento)	A	10
Conexión de agua		
Presión de entrada (máx.)	MPa	1,2
Temperatura de entrada (máx.)	°C	40
Volumen de entrada (mín.)	l/min	9
Altura de aspiración (máx.)	m	0,5
Datos de potencia del dispositivo		
Presión de uso	MPa	11
Presión máx. admisible	MPa	13
Caudal, agua	l/min	6,3
Caudal máximo	l/min	7,0
Caudal, detergente	l/min	0,3
Fuerza de retroceso de la pistola de alta presión	N	13
Peso y dimensiones		
Peso de servicio típico	kg	13,1
Longitud	mm	402
Anchura	mm	306
Altura	mm	588
Valores calculados conforme a EN 60335-2-79		
Vibración mano-brazo a_{hv}	m/s^2	2,2
Incertidumbre de vibración mano-brazo K	m/s^2	0,7
Vibraciones de choque repetidas p_F	m/s^2	26
Incertidumbre de vibraciones de choque repetidas K	m/s^2	6
Nivel de presión sonora L_{pA}	dB(A)	75
Incertidumbre del nivel de presión sonora K_{pA}	dB(A)	3

Nivel de potencia sonora L_{wA}	dB(A)	88
Nivel de potencia sonora garantizado $L_{WA,d}$	dB(A)	90

Motivo de la excepción según el Reglamento (UE) 2019/1781, anexo I, sección 2 (12): j)
Reservado el derecho de realizar modificaciones técnicas.

Índice

Aplicação KÄRCHER Home & Garden 38
Indicações gerais 38
Unidades de segurança 38
Símbolos no aparelho 38
Proteção do meio ambiente 38
Utilização adequada 38
Acessórios e peças sobressalentes 38
Volume do fornecimento 39
Vista geral do aparelho 39
Montagem 39
Colocação em funcionamento 39
Operação 40
Transporte 42
Armazenamento 42
Conservação e manutenção 42
Ajuda em caso de avarias 42
Garantia 43
Declaração de conformidade UE 43
Dados técnicos 44

Aplicação KÄRCHER Home & Garden

Com a aplicação KÄRCHER Home & Garden, beneficia das seguintes vantagens ao utilizar o seu aparelho:

- Dicas de aplicação e conhecimentos especializados
- Informações sobre o produto, visão geral dos acessórios e manuais de instruções
- Apoio e contacto do serviço de assistência técnica
- Loja online - ofertas exclusivas e muito mais

Digitalize o código na embalagem ou descarregue a aplicação KÄRCHER Home & Garden a partir da sua loja de aplicações e registe convenientemente o seu produto.

Indicações gerais



Antes da primeira utilização do aparelho, leia este manual de instruções e os avisos de segurança que o acompanham. Proceda em conformidade.
Conserve as duas folhas para referência ou utilização futura.

Unidades de segurança

⚠ *ATENÇÃO*

Perigo de lesões!

Ferimentos graves devido à falta de unidades de segurança, à sua modificação ou à sua ineficácia.
Não contornar ou remover as unidades de segurança e não as tornar ineficazes. As unidades de segurança servem para a sua protecção.

Interruptor do aparelho

O interruptor do aparelho evita o accionamento involuntário do mesmo.

Gatilho de bloqueio

O bloqueio bloqueia o gatilho e impede o arranque involuntário do aparelho.

Função de paragem automática

Ao libertar o gatilho, o interruptor de pressão desativa a bomba de alta pressão, interrompendo o jato correspondente. Se o gatilho de operação for puxado, a bomba de alta pressão é ligada.

Disjuntor de segurança do motor

Em caso de corrente de consumo demasiado elevada, o disjuntor de segurança do motor desliga o aparelho.

Símbolos no aparelho



Não direcione o jato de alta pressão para pessoas, animais, equipamento elétrico ativo ou para o próprio aparelho.
Proteja o aparelho da geada.



Não ligue o aparelho diretamente à rede pública de água potável.

Proteção do meio ambiente



Os materiais de empacotamento são recicláveis. Elimine as embalagens de acordo com os regulamentos ambientais.



Os aparelhos elétricos e eletrónicos contêm materiais recicláveis de valor e, com frequência, componentes como baterias, acumuladores ou óleo que, em caso de manipulação ou recolha errada, podem representar um potencial perigo para a saúde humana e para o ambiente. Estes componentes são necessários para o bom funcionamento do aparelho. Os aparelhos que apresentem este símbolo não devem ser recolhidos no lixo doméstico.

Trabalhos de limpeza dos quais resulte água residual contendo óleo, como, p.ex., lavagem de motores ou carroçarias, apenas devem ser executados em locais que disponham de separador de óleo.

Trabalhos com produtos de limpeza apenas devem ser executados sobre superfícies de trabalho estanques, com ligação à canalização de esgoto própria. Não permitir que os produtos de limpeza penetrem nas massas de água ou no solo.

A recolha de água a partir de massas de água abertas não é permitida nalguns países.

Avisos relativos a ingredientes (REACH)
Pode encontrar informações actualizadas acerca dos ingredientes em: *www.kaercher.de/REACH*

Utilização adequada

Utilize a lavadora de alta pressão exclusivamente na habitação privada.
A lavadora de alta pressão destina-se à limpeza de máquinas, veículos, estruturas, ferramentas, fachadas, terraços, aparelhos de jardinagem, entre outros, com jacto de água de alta pressão.

Acessórios e peças sobressalentes

Ao utilizar apenas acessórios originais e peças sobressalentes originais, garante uma utilização segura e o bom funcionamento do aparelho.

Informações acerca de acessórios e peças sobressalentes disponíveis em *www.kaercher.com*.

Volume do fornecimento

O volume do fornecimento do aparelho está indicado na embalagem. Ao abrir a embalagem, confirme a integralidade do conteúdo. Caso faltem acessórios ou em caso de danos de transporte informe o seu fornecedor.

Vista geral do aparelho

As figuras são meramente exemplificativas, os detalhes podem variar
Consulte as figuras nas páginas de gráficos
Figura A

(1) Pé de apoio com pega de transporte

(2) Ligação de água com filtro incorporado

(3) Roda

(4) Painel

(5) Guia de mangueira de alta pressão

(6) Interruptor do aparelho

(7) Armazenamento para lanças

(8) Mangueira de alta pressão

(9) *Garrafa de detergente Plug 'n' Clean

(10) Armazenamento para pistola de alta pressão

(11) Pega de transporte, amovível

(12) Lança com bico fresador para sujidade persistente

(13) Lança Vario Power para as tarefas de limpeza mais comuns.
É possível aumentar a pressão de trabalho continuamente de SOFT até HARD. Para ajustar a pressão de trabalho, soltar o gatilho. Em seguida, rodar a lança para a posição desejada.
Para aplicar um produto de limpeza, desmontar a lança e trabalhar apenas com a pistola de alta pressão.

(14) Pistola de alta pressão

(15) Tecla de libertação

(16) Gatilho

(17) Indicador do nível de pressão (0-MIX / 1-SOFT / 2-MEDIUM / 3-HARD)

(18) Bloqueio da pistola de alta pressão

(19) Pega de transporte

(20) Gancho para mangueira de alta pressão / cabo de alimentação

(21) Placa de características

(22) Compartimento de acessórios

(23) Gancho para fixação de rede

(24) Rede para compartimento de acessórios

(25) Cabo de rede com ficha de rede

(26) Acoplamento para a ligação de água

(27) * Mangueira de jardim

(28) ** Mangueira de aspiração KÄRCHER

(29) Parafusos e buchas fornecidos

* adicionalmente necessário
** disponível como opção

Parafusos e buchas fornecidos

Figura B

(1) Bucha do pé de apoio (2 unidades)

(2) Parafuso 4x22 (2 unidades)

(3) Parafuso 4x16 (10 unidades)

Montagem

Antes do arranque, montar as peças fornecidas no aparelho.
Preparar os parafusos / as buchas e uma chave de parafusos correspondente.

Montar as rodas

1. Insira as rodas.

Aviso
Preste atenção ao alinhamento do furo.
Figura C

2. Fixe as rodas com 1 parafuso cada.

Montar a base de apoio

1. Insira a base de apoio.
Figura D
2. Insira as 2 buchas o máximo possível nos orifícios.
3. Prenda a base de apoio com 2 parafusos.

Montar o armazenamento para lanças

1. Engatar o armazenamento para lanças.
2. Fixar o armazenamento com 2 parafusos.
Figura E
3. Fixar a tampa com 4 parafusos.
Figura F

Montar a pega de transporte

1. Encaixar a pega de transporte amovível.
Figura G
2. Aperte a pega de transporte com 2 parafusos.

Montar a rede de acessórios

1. Engate a rede de acessórios nos ganchos.
Figura H

Montar o acoplamento para a ligação de água

1. Aparafusar o acoplamento para a ligação de água na ligação de água do aparelho.
Figura I

Colocação em funcionamento

1. Colocar o dispositivo numa superfície horizontal e plana.

ADVERTÊNCIA

Perigo de danos durante o funcionamento com a mangueira de alta pressão enrolada.
Danos na mangueira de alta pressão
Desenrole completamente a mangueira de alta pressão.
Antes de utilizar o aparelho, estenda a mangueira de alta pressão sem nós, laços ou torções.

2. Desenrolar completamente a mangueira de alta pressão.

3. Puxar a mangueira de alta pressão para a frente através da guia de mangueira de alta pressão e deixá-la sem laços, nós ou torções.
   Figura J
4. Inserir a mangueira de alta pressão na pistola de alta pressão, até que engate de forma audível.

Aviso

Ter atenção ao alinhamento correcto do bocal.

   Figura K

5. Verificar a união segura, puxando a mangueira de alta pressão.
6. Desenrolar completamente o cabo de rede.
7. Introduzir a ficha de rede numa tomada de rede.

Estabelecer a alimentação de água

ADVERTÊNCIA

Perigo de danos devido a água contaminada.

Danos no aparelho e nos acessórios

Utilize o aparelho apenas com água doce limpa, sem contaminações ou aditivos.

Nunca utilize água contaminada, efluentes ou água salgada.

A KÄRCHER recomenda a utilização do filtro de água opcional da KÄRCHER.

ADVERTÊNCIA

Risco de danos devido a um volume de água de entrada insuficiente.

Danos no dispositivo e na mangueira de alta pressão

Assegure-se de que o volume de água de entrada é suficiente.

1. Verificar se a pressão, a temperatura e a quantidade de água de abastecimento cumprem os requisitos, ver *Dados técnicos*.

Aviso

Respeite as prescrições da empresa de abastecimento de água.

Ligação à conduta de água

ADVERTÊNCIA

Perigo de danos ao utilizar acoplamentos de mangueiras de latão com função AquaStop de fornecedores terceiros.

Danos na bomba de alta pressão

Utilize apenas acoplamentos de mangueiras com/sem função AquaStop da KÄRCHER, acoplamentos de mangueiras sem função AquaStop ou acoplamentos de mangueiras de plástico com função AquaStop de terceiros.

1. Inserir a mangueira de jardim no acoplamento para a ligação de água.

Aviso

É necessária uma mangueira de jardim reforçada com tecido, com um diâmetro de, pelo menos, 1/2 polegada (13 mm), comprimento de, pelo menos, 7,5 m, com acoplamento rápido comum.

   Figura L

2. Ligar a mangueira de jardim à conduta de água.
3. Abrir completamente a torneira de água.

Aspirar água de depósitos abertos

Esta lavadora de alta pressão com a mangueira de aspiração KÄRCHER é adequada para aspirar água superficial, por ex., de bidões coletores de águas pluviais ou de pequenos lagos (altura máxima de aspiração, ver *Dados técnicos*).

1. Desenroscar o acoplamento da ligação de água.
2. Encher a mangueira de aspiração com água.
3. Enroscar a mangueira de aspiração na ligação de água do aparelho e suspender numa fonte de água (por ex. num bidão coletor de águas pluviais).

Purgar o aparelho

ADVERTÊNCIA

Perigo de danos em caso de funcionamento a seco.

Danos na bomba de alta pressão

Não utilize o aparelho sem água.

Desligue o aparelho, se este não ganhar pressão dentro de 2 minutos. Proceder de acordo com as instruções em Ajuda em caso de avarias.

Aviso

Para ventilar o aparelho, não monte nenhuma lança ou outro acessório na pistola de alta pressão.

1. Ligar o aparelho, rodando o interruptor para a posição "I/ON".
   Para desligar o aparelho, colocar o interruptor do aparelho na posição "0/OFF".
   Figura M
2. Desbloquear o gatilho.
   Figura N
3. Acionar o gatilho.
   O aparelho é ligado.
4. Deixar o aparelho funcionar por um máximo de 2 minutos, até a água sair sem bolhas da pistola de alta pressão.
5. Soltar o gatilho.
6. Bloquear o gatilho.

Operação

ADVERTÊNCIA

Perigo de danos em caso de funcionamento a seco.

Danos na bomba de alta pressão

Não utilize o aparelho sem água.

Desligue o aparelho, se este não ganhar pressão dentro de 2 minutos. Proceder de acordo com as instruções em Ajuda em caso de avarias.

Sistema Power Control

O manómetro na pistola de alta pressão mostra o nível de pressão definido durante a operação.

Rodar a lança Vario Power para ajustar os níveis de pressão SOFT, MEDIUM ou HARD.

Desmontar a lança da pistola de alta pressão para ajustar o nível de pressão MIX e adicionar produto de limpeza.

Aviso

A sensibilidade dos materiais pode variar bastante, dependendo da sua respectiva idade e condição. As recomendações não são, portanto, vinculativas.

Aviso

O manómetro não é relevante para a operação com detergentes para pavimentos e outros acessórios.

Indicador	Nível de pressão	Recomendado para, por ex.
	HARD	Pavimento em pedra, asfalto, superfícies metálicas, utensílios de jardim (carrinho de mão, pá, etc.)
	MEDIUM	Automóveis/motociclos, superfícies de tijolo, paredes rebocadas, móveis de plástico

Indicador	Nível de pressão	Recomendado para, por ex.
	SOFT	Superfícies de madeira, bicicletas, superfícies de arenito, móveis de vime
	MIX	Todas as superfícies adequadas à utilização de produtos de limpeza

Operação com alta pressão

ADVERTÊNCIA

Perigo de danos devido a uma distância insuficiente do jato ou a um tipo de jato inadequado.

Danos em superfícies lacadas ou sensíveis

Na limpeza de superfícies lacadas, mantenha uma distância de jacto de 30 cm, no mínimo.

Não limpar pneus de automóveis, pintura ou superfícies sensíveis, como madeira, com a fresa de sujidade.

1. Inserir uma lança na pistola de alta pressão e fixar rodando 90°.
   Figura O
2. Ligar o aparelho.
3. Desbloquear o gatilho.
4. Acionar o gatilho.
   O aparelho é ligado.
5. Rodar a lança Vario Power até que o nível de pressão desejado seja exibido no respetivo indicador.

Operação com produto de limpeza

⚠ *PERIGO*

Perigos para a saúde devido aos produtos de limpeza!

Danos graves para a saúde

Observar a ficha técnica de segurança do fabricante do detergente.

Utilize o equipamento de proteção individual especificado.

ADVERTÊNCIA

Perigo de danos devido a produtos de limpeza inadequados!

Danos materiais

Utilize apenas produtos de limpeza aprovados pela Kärcher e adequados aos objetos a limpar.

Respeitar os avisos de segurança, as recomendações de dosagem e as informações fornecidas com os produtos de limpeza.

Utilizar o produto de limpeza de forma económica.

ADVERTÊNCIA

Perigo de danos devido a um tempo de atuação demasiado longo e à secagem dos produtos de limpeza!

Danos materiais

Não aplique produtos de limpeza em superfícies quentes e respeite o tempo de atuação máximo.

Não deixe que os produtos de limpeza sequem.

Aviso

Os produtos de limpeza KÄRCHER garantem um trabalho eficaz e sem problemas. Solicite aconselhamento e consulte os nossos folhetos informativos sobre produtos de limpeza.

Aviso

Os produtos de limpeza apenas podem ser adicionados com a lança desmontada.

Aviso

Para a operação com produtos de limpeza é necessário um frasco de produto de limpeza Plug 'n' Clean. Os produtos de limpeza KÄRCHER podem ser adquiridos prontos a utilizar num frasco de produto de limpeza Plug 'n' Clean.

1. Retirar a tampa do frasco de produto de limpeza Plug 'n' Clean.
2. Pressionar o frasco de produto de limpeza Plug 'n' Clean com a abertura virada para baixo no suporte do aparelho.
   Figura P
3. Desmontar a lança da pistola de alta pressão.
   Durante a operação, o produto de limpeza é misturada ao jato de baixa pressão.

Método de limpeza recomendado

1. Pulverizar uma pequena quantidade de produto de limpeza na superfície seca e deixar actuar (não secar).
2. A sujidade libertada pode ser removida com o jacto de alta pressão.

Após operação com produto de limpeza

1. Puxar o frasco de detergente Plug 'n' Clean para fora do suporte e fechá-lo com a tampa.
2. Colocar o frasco de detergente no suporte com a tampa virada para cima.
3. Utilizar o aparelho durante aprox. 30 segundos com água limpa para enxaguar o produto de limpeza do aparelho e dos acessórios.

Interromper a operação

1. Soltar o gatilho.
   O aparelho desliga-se assim que o gatilho é libertado.
   A alta pressão no sistema é mantida.
2. Bloquear o gatilho.
3. Colocar a pistola de alta pressão com a lança no local de armazenamento para pistolas de alta pressão.
4. No caso de pausas de trabalho superiores a 5 minutos, desligar o aparelho.

Terminar a operação

⚠ *ATENÇÃO*

Perigo de ferimentos devido à saída de água sob alta pressão.

Lesões graves nos olhos ou na pele

Separe a mangueira de alta pressão da pistola de alta pressão ou do aparelho apenas quando não existir qualquer pressão no sistema.

ADVERTÊNCIA

Perigo de danos devido à geada.

Danos no aparelho e nos acessórios

Escoar completamente a água do aparelho e acessórios.

Proteja sempre o aparelho e os acessórios da geada.

1. Soltar o gatilho.
2. Bloquear o gatilho.
3. Fechar a torneira de água.
4. Separar o aparelho da alimentação de água.
5. Desbloquear o gatilho.
6. Acionar o gatilho por no máximo 1 minuto, até que não saia mais água.
   A pressão restante no sistema é libertada.
   A água é bombeada para fora do aparelho para evitar danos causados pelo gelo.

7. Soltar o gatilho.
8. Bloquear o gatilho.
9. Desligar o dispositivo.
10. Desligar a ficha de rede da tomada de rede.
11. Desmontar os acessórios, esvaziá-los e guardá-los no dispositivo; consultar *Armazenar o dispositivo*.

Transporte

⚠ *CUIDADO*

Perigo de ferimentos e danos devido ao peso do aparelho.

Ferimentos e danos

Tenha em atenção o peso do aparelho durante o transporte e armazenamento.

Transportar o aparelho

1. Pegar no aparelho pela pega de transporte e transportá-lo.

Puxar o aparelho

1. Puxar a pega de transporte para fora, até encaixar de forma audível.
2. Puxar o aparelho pela pega de transporte.

Transportar o aparelho em veículos

1. Antes do transporte na horizontal, retirar o frasco de produto de limpeza Plug 'n' Clean da respectiva entrada e tapar com a tampa.
2. Proteger o aparelho de forma a que o mesmo não se mova ou tombe.

Armazenamento

⚠ *CUIDADO*

Perigo de ferimentos e danos devido ao peso do aparelho.

Ferimentos e danos

Tenha em atenção o peso do aparelho durante o transporte e armazenamento.

Armazenar o dispositivo

⚠ *ATENÇÃO*

Perigo de ferimentos devido à saída de água sob alta pressão.

Lesões graves nos olhos ou na pele

Separe a mangueira de alta pressão da pistola de alta pressão ou do aparelho apenas quando não existir qualquer pressão no sistema.

1. Terminar a operação, ver *Terminar a operação*.
2. Desmontar a lança da pistola de alta pressão.
3. Premir a tecla de libertação na pistola de alta pressão e retirar a mangueira de alta pressão da pistola.
4. Deixar a água escorrer da pistola de alta pressão.
5. Arrumar a pistola de alta pressão no respetivo compartimento de arrumação.
6. Colocar as duas lanças no armazenamento para lança:
   a Lança Vario Power: bico apontando para cima
   b Lança Vario Power: bico apontando para baixo
7. Retirar a mangueira de alta pressão para trás, retirando-a da guia da mangueira de alta pressão.
8. Prender a mangueira de alta pressão no gancho da mangueira de alta pressão /cabo de alimentação.
9. Prender o cabo de alimentação no gancho da mangueira de alta pressão /cabo de alimentação.

Observar indicações adicionais antes de um armazenamento prolongado, consultar *Conservação e manutenção*.

Proteção anticongelante

ADVERTÊNCIA

Perigo de danos devido à geada.

Danos no aparelho e nos acessórios

Escoar completamente a água do aparelho e acessórios.

Proteja sempre o aparelho e os acessórios da geada.

1. Bombear a água para fora do aparelho, ver *Terminar a operação*.
2. Desmontar os acessórios e escoar a água, ver *Armazenar o dispositivo*.
3. Arrumar os acessórios no aparelho e armazená-los num local protegido contra geada; ver *Armazenar o dispositivo*.

Conservação e manutenção

⚠ *PERIGO*

Perigo de choque eléctrico

Ferimentos devido ao contacto com peças sob tensão

Desligue o aparelho.

Retire a ficha de rede.

O aparelho é isento de manutenção, ou seja, não é necessário efectuar trabalhos de manutenção regulares.

Limpar o filtro na ligação de água

ADVERTÊNCIA

Perigo de danos devido à falta de filtro ou a filtro danificado.

Danos na bomba de alta pressão

Não utilizar o aparelho sem o filtro.

Não limpar o filtro com objetos duros e pontiagudos.

Se necessário, limpar o filtro na ligação de água.

1. Desenroscar o acoplamento da ligação de água.
2. Puxar o filtro.
   Figura Q
3. Limpar o filtro sob água corrente.
4. Inserir o filtro na ligação de água.

Ajuda em caso de avarias

⚠ *PERIGO*

Perigo de morte ao tocar em peças sob tensão.

Ferimentos mortais ou muito graves

Não tocar em peças sob tensão.

Desligue o aparelho.

Retirar a ficha da tomada de rede.

As avarias têm, geralmente, causas simples, que podem ser corrigidas por si com a ajuda do seguinte resumo. Em caso de dúvida ou no caso de se tratar de uma avaria não mencionada aqui, contacte o serviço de assistência técnica autorizado.

O aparelho não funciona

A alimentação de tensão está interrompida.

1. Verificar se a ficha de rede está ligada à corrente elétrica.
2. Ligar o aparelho.
3. Desbloquear e acionar o gatilho.
   Caso contrário, o aparelho arranca:
4. Verificar se a tensão indicada na placa de características coincide com a tensão da fonte de corrente.
5. Desligar a ficha de rede da tomada de rede.
6. Verificar o cabo de rede e a ficha de rede quanto à existência de danos.
   Em caso de danos, mandar substituir imediatamente o cabo de alimentação pelo serviço de assistência técnica autorizado.

O disjuntor do motor está ativo.
1. Se o motor estiver sobrecarregado, o disjuntor do motor desliga o aparelho.
2. Desligar o aparelho.
3. Deixar o aparelho arrefecer durante 1 hora.
4. Ligar o aparelho e colocar novamente em funcionamento.
   Caso a avaria se repita várias vezes, o aparelho deve ser verificado pelo serviço de assistência técnica.

O aparelho não arranca, o motor zumbe
Queda de tensão devido a uma rede elétrica fraca ou à utilização de um cabo de extensão.
1. Não utilize cabos de extensão.
2. Antes de ligar o aparelho, acionar a alavanca de descarga e, em seguida, ligar o aparelho.

O aparelho não aplica pressão
A lança pulverizadora está na posição "SOFT".
1. Rodar a lança pulverizadora para a posição “HARD”.

A alimentação da água é insuficiente.
1. Abrir completamente a torneira de água.
2. Colocar a mangueira de jardim sem dobras.
3. Verificar o volume de água de entrada e aumentar se necessário, ver *Dados técnicos*.
4. Assegurar que o nível de aspiração máximo não foi ultrapassado, ver *Dados técnicos*.

O filtro está sujo.
1. Limpar o filtro, ver *Limpar o filtro na ligação de água*.

O aparelho contém ar.
1. Verificar se a mangueira de alta pressão e a mangueira de jardim estão corretamente montadas.
2. Purgar o aparelho, ver *Purgar o aparelho*.

Forte oscilação de pressão / vibrações
O bico de jato está sujo.
1. Limpar o bico de jato pela frente com uma agulha e enxaguá-lo.

O volume de água de entrada é insuficiente.
1. Abrir completamente a torneira de água.
2. Colocar a mangueira de jardim sem dobras.
3. Limpar o filtro na ligação de água.

ADVERTÊNCIA

Risco de danos devido a um volume de água de entrada insuficiente.
Danos no dispositivo e na mangueira de alta pressão
Assegure-se de que o volume de água de entrada é suficiente.

4. Verificar o volume de água de entrada e aumentar se necessário, ver *Estabelecer a alimentação de água*.

O produto de limpeza não é aspirado
Na pistola de alta pressão está montada uma lança.
1. Desmontar a lança e trabalhar apenas com a pistola de alta pressão.

O frasco de detergente Plug 'n' Clean está vazio ou não está colocado corretamente.
1. Verificar o nível de enchimento do frasco de detergente Plug 'n' Clean e substituir o frasco de detergente Plug 'n' Clean, se necessário.
2. Garantir que o frasco de detergente Plug 'n' Clean assenta corretamente no suporte do aparelho, com a abertura virada para baixo.

Aparelho não estanque
O aparelho tem uma pequena fuga por razões técnicas.
1. Em caso de fugas significativas, informar o serviço de assistência técnica autorizado.

Garantia

Em cada país são válidas as condições de garantia transmitidas pela nossa sociedade distribuidora responsável. Trataremos de possíveis avarias no seu aparelho no âmbito do prazo da garantia, sem custos, desde que estas tenham origem num erro de material ou de fabrico. Em caso de garantia, contacte o seu revendedor ou a assistência técnica autorizada mais próxima, apresentando o talão de compra.
(endereço consultar o verso)
Para mais informações sobre a garantia (se disponíveis), consultar "Transferências" na área de serviço do website local da KÄRCHER.

Declaração de conformidade UE

Declaramos, pelo presente, que o produto abaixo indicado está em conformidade com as disposições pertinentes das diretivas e regulamentos mencionados. Em caso de realização de alterações no produto sem o nosso consentimento prévio, a presente declaração fica sem efeito. A emissão desta Declaração de conformidade é da exclusiva responsabilidade do fabricante.
Produto: Lavadora de alta pressão
Tipo: 1.324-xxx

Diretivas e regulamentos
2006/42/CE (+2009/127/CE) (até 19.01.2027) (UE) 2023/1230 (a partir de 20.01.2027)
2014/30/UE
2011/65/UE
2000/14/CE
2009/125/CE
(UE) 2019/1781

Normas harmonizadas aplicadas
EN 60335-1
EN 60335-2-79
EN 62233: 2008
EN 55014-1: 2017 + A11: 2020
EN 55014-2: 1997 + A1: 2001 + A2: 2008
EN 61000-3-2: 2014
EN 61000-3-3: 2013
EN IEC 63000: 2018

Procedimento de avaliação da conformidade aplicado
2000/14/CE: Anexo V

Nível de potência sonora dB(A)
K 4 (Premium) Power Control
Medido: 88
Garantido: 90
K 4 Power Control (GB-Variante)
Medido: 88
Garantido: 91
K 4 Premium Power Control (GB-Variante)
Medido: 89
Garantido: 92
K 5 Power Control
Medido: 89
Garantido: 92
K 5 Power Control (GB-Variante)
Medido: 88
Garantido: 91

Nome e endereço
Mandatário da documentação:
S. Reiser
Alfred Kärcher SE & Co. KG
Alfred-Kärcher-Str. 28 - 40
71364 Winnenden (Germany)

Telefone: +49 7195 14-0
Fax: +49 7195 14-2212



H. Jenner
Chairman of the Board of Management



S. Reiser
Manager Regulatory Affairs & Certification

Winnenden, 01/04/2026
Os signatários atuam em nome e em procuração do Conselho de Administração.
Alfred Kärcher SE & Co. KG
Alfred-Kärcher-Str. 28 - 40
71364 Winnenden (Alemanha)
Tel.: +49 7195 14-0
Fax: +49 7195 14-2212

Dados técnicos

Ligação eléctrica		
Tensão	V	230
Fase	~	1
Frequência	Hz	50
Potência da ligação	kW	1,8
Tipo de protecção		IPX5
Classe de protecção		I
Protecção da rede (de acção lenta)	A	10
Ligação de água		
Pressão de admissão (máx.)	MPa	1,2
Temperatura de admissão (máx.)	°C	40
Volume de admissão (mín.)	l/min	9
Altura de aspiração (máx.)	m	0,5
Características do aparelho		
Pressão de trabalho	MPa	11
Pressão máx. admissível	MPa	13
Caudal de bombagem, água	l/min	6,3
Caudal de bombagem máximo	l/min	7,0
Caudal de bombagem, produto de limpeza	l/min	0,3
Recuo da pistola de alta pressão	N	13
Medidas e pesos		
Peso de operação típico	kg	13,1
Comprimento	mm	402
Largura	mm	306
Altura	mm	588
Valores determinados de acordo com a EN 60335-2-79		
Vibração mão-braço a_{hv}	m/s^2	2,2
Incerteza da vibração mão-braço K	m/s^2	0,7
Vibrações de choque repetidas p_F	m/s^2	26
Incerteza Vibrações de choque repetidas K	m/s^2	6
Nível acústico L_{pA}	dB(A)	75
Incerteza Nível de pressão acústica K_{pA}	dB(A)	3
Nível de potência sonora L_{WA}	dB(A)	88
Nível de potência sonora garantido $L_{WA,d}$	dB(A)	90

Motivo da excepção de acordo com o Regulamento (UE) 2019/1781 Anexo I, Parte 2, n.º 12: j)
Reservados os direitos a alterações técnicas.

Inhoud

KÄRCHER Home & Garden App 44
Algemene informatie 44
Veiligheidsinrichtingen 44
Symbolen op het apparaat 45
Milieubescherming 45
Reglementair gebruik 45
Toebehoren en reserveonderdelen 45
Leveringsomvang 45
Overzicht apparaat 45
Montage 46
Eerste inbedrijfstelling 46
Werking 47
Vervoer 48
Opslag 48
Onderhoud 48
Hulp bij storingen 49
Garantie 49
EU-conformiteitsverklaring 49
Technische gegevens 50

KÄRCHER Home & Garden App

Met de KÄRCHER Home & Garden App profiteert u van de volgende voordelen bij het gebruik van uw apparaat:

- Gebruikstips & deskundige kennis
- Productinformatie, overzicht van toebehoren en gebruiksaanwijzingen
- Contactgegevens voor hulp en service
- Onlineshop - exclusieve aanbiedingen en nog veel meer

Scan de code op de verpakking of download de KÄRCHER Home & Garden App in uw App Store en registreer uw product gemakkelijk.

Algemene informatie



Lees voor het eerste gebruik van het apparaat deze gebruiksaanwijzing en de meegeleverde veiligheidsinstructies door. Handel dienovereenkomstig.
Bewaar beide documenten voor later gebruik of volgende eigenaars.

Veiligheidsinrichtingen

⚠ *WAARSCHUWING*

Gevaar voor letsel!
Ernstig letsel door ontbrekende, aangepaste of ineffectieve veiligheidsinrichtingen.
De veiligheidsinrichtingen niet omzeilen of verwijderen en ze niet buiten werking stellen. Veiligheidsinrichtingen zijn er voor uw veiligheid.

Apparaatschakelaar

De apparaatschakelaar verhindert dat het apparaat per ongeluk in werking wordt gesteld.

Vergrendeling triggerhendel

De vergrendeling blokkeert de triggerhendel en voorkomt dat het apparaat onbedoeld wordt ingeschakeld.

Automatische stopfunctie

Wanneer de triggerhendel wordt losgelaten, schakelt de drukschakelaar de hogedrukpomp uit en stopt zo de hogedrukstraal. Als aan de triggerhendel wordt getrokken, wordt de pomp ingeschakeld.

Schakelaar voor motorbescherming

Bij een te hoge stroomopname wordt het apparaat uitgeschakeld door de schakelaar voor motorbescherming.

Symbolen op het apparaat



Richt de hogedrukstraal niet op personen, dieren, actieve elektrische uitrusting of op het apparaat zelf.
Bescherm het apparaat tegen vorst.



Sluit het apparaat niet direct op het openbare drinkwaternet aan.

Milieubescherming

De verpakkingsmaterialen zijn herbruikbaar. Verwijder verpakkingen op een milieuvriendelijke manier.

Elektrische en elektronische apparaten bevatten waardevolle recyclebare materialen en vaak bestanddelen zoals batterijen, accu's of olie, die bij onjuiste omgang of verkeerd afvalverwijdering een mogelijk gevaar voor de gezondheid en het milieu kunnen vormen. Voor een correct werking van het apparaat zijn deze bestanddelen echter noodzakelijk. Verwijder apparaten, voorzien van dit symbool, niet samen met huisvuil.

Reinigingswerkzaamheden waarbij oliehoudend afvalwater ontstaat, zoals motorreiniging en bodemwas, mogen alleen op wasplaatsen met een olieafscheider worden uitgevoerd.

Werkzaamheden met reinigingsmiddelen mogen alleen worden uitgevoerd op vloeistofdichte werkoppervlakken met een aansluiting op de vuilwaterafvoer. Reinigingsmiddelen niet in wateren of de bodem laten afvloeien.

In enkele landen is het niet toegestaan om water uit openbare wateren te halen.

Instructies betreffende stoffen (REACH)
Actuele informatie over stoffen vindt u op: *www.kaercher.de/REACH*

Reglementair gebruik

Gebruik de hogedrukreiniger uitsluitend voor de privéhuishouding.
De hogedrukreiniger is bestemd voor het reinigen van bijvoorbeeld machines, voertuigen, bouwwerken, gereedschap, gevels, terrassen, tuintoestellen met hogedrukwaterstralen.

Toebehoren en reserveonderdelen

Gebruik alleen origineel toebehoren en originele reserveonderdelen. Deze garanderen een veilige en storingsvrije werking van het apparaat.
Informatie over toebehoren en reserveonderdelen vindt u onder *www.kaercher.com*.

Leveringsomvang

De leveringsomvang van het apparaat is op de verpakking afgebeeld. Controleer de inhoud bij het uitpakken op volledigheid. Bij ontbrekend toebehoren of bij transportschade neemt u contact op met uw distributeur.

Overzicht apparaat

Illustraties zijn voorbeelden, details kunnen afwijken
Afbeeldingen, zie pagina's met schema's
Afbeelding A

(1) Standvoet met handgreep
(2) Wateraansluiting met ingebouwde zeef
(3) Wiel
(4) Kap
(5) Hogedrukslanggeleiding
(6) Apparaatschakelaar
(7) Opbergvak voor straalbuizen
(8) Hogedrukslang
(9) * Plug 'n' Clean-flesje met reinigingsmiddel
(10) Opbergvak voor hogedrukpistool
(11) Transportgreep, uittrekbaar
(12) Straalbuis vuilfrees voor hardnekkige verontreinigingen
(13) Straalbuis Vario Power voor gebruikelijke reinigingstaken.
De werkdruk kan traploos worden verhoogd van SOFT tot HARD. Om de werkdruk in te stellen de triggerhendel loslaten. Draai vervolgens de straalbuis in de gewenste stand.
Om het reinigingsmiddel uit te brengen, de straalbuis demonteren en alleen met het hogedrukpistool werken.
(14) Hogedrukpistool
(15) Loslaatknop
(16) Triggerhendel
(17) Drukindicatie (0-MIX / 1-SOFT / 2-MEDIUM / 3-HARD)
(18) Vergrendeling hogedrukpistool
(19) Handgreep
(20) Haak voor hogedrukslang/netsnoer
(21) Typeplaatje
(22) Opbergvak voor toebehoren
(23) Haak voor netbevestiging
(24) Net voor opbergvak voor toebehoren
(25) Netsnoer met netstekker
(26) Koppeling voor de wateraansluiting
(27) * Tuinslang
(28) ** KÄRCHER zuigslang
(29) Meegeleverde schroeven en pluggen

* tevens vereist
** optioneel verkrijgbaar

Meegeleverde schroeven en pluggen

Afbeelding B

(1) Plug standvoet (2 stuks)

(2) Schroef 4x22 (2 stuks)

(3) Schroef 4x16 (10 stuks)

Montage

Vóór de inbedrijfstelling de meegeleverde onderdelen op het apparaat monteren.
De schroeven/pluggen en de bijbehorende schroevendraaier klaarleggen.

Wielen monteren

1. De wielen plaatsen.

Instructie

Op de positionering van het gat letten.

Afbeelding C

2. De wielen elk met 1 schroef bevestigen.

Standvoet monteren

1. De standvoet plaatsen.
   Afbeelding D
2. De 2 pluggen tot aan de aanslag in de gaten steken.
3. De standvoet met 2 schroeven bevestigen.

Opbergvak voor straalbuizen monteren

1. Het opbergvak voor de straalbuizen ophangen.
2. Het opbergvak met 2 schroeven bevestigen.
   Afbeelding E
3. De kap met 4 schroeven bevestigen.
   Afbeelding F

Transportgreep monteren

1. De transportgreep aanbrengen.
   Afbeelding G
2. De transportgreep met 2 schroeven bevestigen.

Toebehorennet monteren

1. Het toebehorennet in de haken hangen.
   Afbeelding H

Koppeling voor de wateraansluiting monteren

1. De koppeling voor de wateraansluiting op de wateraansluiting van het apparaat schroeven.
   Afbeelding I

Eerste inbedrijfstelling

1. Het apparaat op een vlakke en horizontale ondergrond neerzetten.

LET OP

Beschadigingsgevaar bij werking met opgerolde hogedrukslang,

Schade aan hogedrukslang

Wikkel de hogedrukslang volledig af.

Leg de hogedrukslang zonder knopen, lussen of verdraaiingen neer voordat u het apparaat gaat gebruiken.

2. De hogedrukslang volledig afwikkelen.
3. De hogedrukslang door de hogedrukslanggeleiding naar voren trekken en ontdoen van eventuele lussen, knopen en verdraaiingen.
   Afbeelding J
4. De hogedrukslang in het hogedrukpistool steken tot deze hoorbaar vastklikt.

Instructie

Op de juiste positionering van de nippel letten.

Afbeelding K

5. Controleren of de verbinding goed vastzit door aan de hogedrukslang te trekken.
6. Het netsnoer volledig afwikkelen.
7. De netstekker in een stopcontact steken.

Watertoevoer tot stand brengen

LET OP

Beschadigingsgevaar door verontreinigd water.

Schade aan apparaat en toebehoren

Gebruik het apparaat alleen met helder, zoet water zonder onzuiverheden of additieven.

Gebruik geen vervuild water, afvalwater of zout water.

KÄRCHER adviseert de optionele KÄRCHER-waterfilter te gebruiken.

LET OP

Risico op schade door te laag watertoevoerdebiet.

Schade aan apparaat en hogedrukslang

Zorg voor een toereikend watertoevoerdebiet.

1. Controleren of druk, temperatuur en watertoevoerdebiet voldoen aan de vereisten, zie *Technische gegevens*.

Instructie

Neem de voorschriften van het waterdistributiebedrijf in acht.

Aansluiting op de waterleiding

LET OP

Beschadigingsgevaar bij gebruik van slangkoppelingen uit messing met AquaStop-functie van andere leveranciers.

Beschadiging van de hogedrukpomp

Gebruik alleen slangkoppelingen met/zonder AquaStop-functie van KÄRCHER, slangkoppelingen zonder AquaStop-functie of slangkoppelingen van kunststof met AquaStop-functie van andere leveranciers.

1. De tuinslang op de koppeling voor de wateraansluiting steken.

Instructie

Vezelversterkte tuinslang vereist, diameter minimaal 1/2 inch (13 mm), lengte minimaal 7,5 m, met gangbare snelkoppeling.

Afbeelding L

2. De tuinslang op de waterleiding aansluiten.
3. De waterkraan volledig opendraaien.

Water uit open reservoirs aanzuigen

Deze hogedrukreiniger is uitgerust met de KÄRCHER-zuigslang voor het opzuigen van oppervlaktewater, bijv. uit regentonnen of vijvers (maximale aanzuighoogte, zie *Technische gegevens*).

1. Schroef de koppeling op de wateraansluiting los.
2. De zuigslang met water vullen.
3. De zuigslang op de wateraansluiting van het apparaat schroeven en in een waterbron,bijv. een regenton, hangen.

Apparaat ontluchten

LET OP

Beschadigingsgevaar bij drooglopen.

Beschadiging van de hogedrukpomp

Gebruik het apparaat niet zonder water.

Schakel het apparaat uit als het niet binnen 2 minuten druk opbouwt. Handel volgens de instructies in Hulp bij storingen.

Instructie
Om het apparaat te ontluchten, geen straalbuis of ander toebehoren op het hogedrukpistool monteren.

1. Het apparaat inschakelen door de schakelaar van het apparaat in de stand "I/ON" te zetten.
   Om het apparaat uit te schakelen, de schakelaar van het apparaat in de stand "0/OFF" zetten.
   Afbeelding M
2. De triggerhendel ontgrendelen.
   Afbeelding N
3. De triggerhendel bedienen.
   Het apparaat wordt ingeschakeld.
4. Het apparaat maximaal 2 minuten laten draaien tot het water zonder bellen uit het hogedrukpistool komt.
5. De triggerhendel loslaten.
6. De triggerhendel vergrendelen.

Werking

LET OP

Beschadigingsgevaar bij drooglopen.
Beschadiging van de hogedrukpomp
Gebruik het apparaat niet zonder water.
Schakel het apparaat uit als het niet binnen 2 minuten druk opbouwt. Handel volgens de instructies in Hulp bij storingen.

Power Control System

De drukindicatie op het hogedrukpistool geeft tijdens het gebruik het ingestelde drukniveau weer.
Draai aan de Vario Power-straalbuis om de drukniveaus ZACHT, MATIG of HARD in te stellen.
Demonteer de straalbuis van het hogedrukpistool om het drukniveau MIX in te stellen en voeg reinigingsmiddel toe.

Instructie
De gevoeligheid van de materialen kan sterk variëren afhankelijk van leeftijd en conditie. De aanbevelingen zijn daarom niet bindend.

Instructie
Bij het gebruik met oppervlaktereiniger en ander toebehoren is de drukindicatie niet zinvol.

Indicatie	Drukniveau	Aanbevolen voor bijv.
	HARD	stenen tegels, asfalt, metalen oppervlakken, tuingereedschap (kruiwagen, spade, enz.)
	MEDIUM	Auto's/motorfietsen, bakstenen oppervlakken, gestucte muren, kunststofmeubels
	SOFT	houten oppervlakken, fietsen, zandstenen oppervlakken, rotan meubels
	MIX	alle oppervlakken geschikt voor het gebruik van reinigingsmiddelen

Werking met hoge druk

LET OP

Risico op schade door onvoldoende afstand van de straal of een ongeschikte straalsoort.
Beschadiging aan geverfde of gevoelige oppervlakken
Houd bij het reinigen van geverfde oppervlakken een straalafstand van minstens 30 cm aan.
Reinig autobanden, lak of gevoelige oppervlakken zoals hout niet met de draaistraal.

1. Een straalbuis in het hogedrukpistool steken en vastzetten door over 90° te draaien.
   Afbeelding O
2. Het apparaat inschakelen.
3. De triggerhendel ontgrendelen.
4. De triggerhendel bedienen.
   Het apparaat wordt ingeschakeld.
5. De straalbuis Vario Power draaien tot het gewenste drukniveau op de drukindicatie wordt weergegeven.

Werking met reinigingsmiddel

⚠ *GEVAAR*

Gezondheidsrisico's door reinigingsmiddelen!
Ernstige schade aan de gezondheid
Neem het veiligheidsinformatieblad van de reinigingsmiddelfabrikant in acht.
Draag de gespecificeerde persoonlijke beschermingsmiddelen.

LET OP

Beschadigingsgevaar door ongeschikte reinigingsmiddelen
Materiële schade
Gebruik alleen reinigingsmiddelen die door Kärcher zijn goedgekeurd en die voor de te reinigen voorwerpen geschikt zijn.
Neem de veiligheidsinstructies, aanbevolen dosering en de bij het reinigingsmiddel meegeleverde instructies in acht.
Ga spaarzaam om met reinigingsmiddelen.

LET OP

Beschadigingsgevaar door te lang inwerken en opdrogen van reinigingsmiddelen!
Materiële schade
Geen reinigingsmiddel aanbrengen op hete oppervlakken en de maximale inwerktijd in acht nemen.
Het reinigingsmiddel niet laten opdrogen.

Instructie
KÄRCHER-reinigingsmiddelen zorgen voor storingsvrij, effectief werken. Laat u adviseren en neem onze informatiebladen over reinigingsmiddelen in acht.

Instructie
Reinigingsmiddelen kunnen alleen met gedemonteerde straalbuis worden toegevoegd.

Instructie
Voor de werking met reinigingsmiddelen is een Plug 'n' Clean-flesje met reinigingsmiddel nodig. KÄRCHER-reinigingsmiddelen kunnen gebruiksklaar in een Plug 'n' Clean-flesje met reinigingsmiddel worden gekocht.

1. Het deksel aan het Plug 'n' Clean-flesje met reinigingsmiddel verwijderen.
2. Het Plug 'n' Clean-flesje met reinigingsmiddel met de opening naar beneden in de aansluiting op het apparaat duwen.
   Afbeelding P
3. De straalbuis demonteren van het hogedrukpistool. Tijdens de werking wordt reinigingsmiddel aan de lagedrukstraal toegevoegd.

Aanbevolen reinigingsmethode

1. Het reinigingsmiddel spaarzaam op het droge oppervlak sproeien en laten inwerken (niet laten opdrogen).
2. Het losgeweekte vuil met de hogedrukstraal wegspoelen.

Na gebruik met reinigingsmiddel

1. Het Plug 'n' Clean-flesje met reinigingsmiddel uit de houder trekken en met het deksel afsluiten.
2. Het flesje met reinigingsmiddel met het deksel naar boven gericht in de houder plaatsen.
3. Gebruik het apparaat gedurende ongeveer 30 seconden met helder water om het reinigingsmiddel uit het apparaat en het toebehoren te spoelen.

Werking onderbreken

1. De triggerhendel loslaten.
   Het apparaat schakelt uit zodra de triggerhendel wordt losgelaten.
   De hoge druk in het systeem blijft behouden.
2. De triggerhendel vergrendelen.
3. Het hogedrukpistool met de straalbuis in de opbergplaats voor hogedrukpistolen steken.
4. Bij werkonderbrekingen van meer dan 5 minuten het apparaat uitschakelen.

Werking beëindigen

⚠ *WAARSCHUWING*

Risico op letsels door water dat onder hoge druk ontsnapt.

Ernstig oog- of huidletsel

Koppel de hogedrukslang alleen los van het hogedrukpistool of het apparaat als het systeem drukloos is.

LET OP

Beschadigingsgevaar door vorst.

Schade aan apparaat en toebehoren

Leeg het water volledig uit het apparaat en het toebehoren.

Bescherm het apparaat en het toebehoren altijd tegen vorst.

1. De triggerhendel loslaten.
2. De triggerhendel vergrendelen.
3. De waterkraan sluiten.
4. Het apparaat loskoppelen van de watertoevoer.
5. De triggerhendel ontgrendelen.
6. De triggerhendel maximaal 1 minuut bedienen tot er geen water meer uittreedt.
   De resterende druk in het systeem wordt afgelaten.
   Het water wordt uit het apparaat gepompt om vorstschade te voorkomen.
7. De triggerhendel loslaten.
8. De triggerhendel vergrendelen.
9. Het apparaat uitschakelen.
10. De netstekker uit het stopcontact halen.
11. Het toebehoren demonteren, legen en opbergen op het apparaat op, zie *Apparaat opbergen*.

Vervoer

⚠ *VOORZICHTIG*

Verwondings- en beschadigingsgevaar door het gewicht van het apparaat.

Verwondingen en beschadiging

Neem bij het transport en de opslag het gewicht van het apparaat in acht.

Apparaat dragen

1. Het apparaat bij de handgreep optillen en dragen.

Apparaat trekken

1. De transportgreep uittrekken tot deze hoorbaar vastklikt.
2. Het apparaat aan de transportgreep trekken.

Apparaat in voertuig vervoeren

1. Voordat het apparaat liggend wordt vervoerd, het Plug 'n' Clean-flesje met reinigingsmiddel uit de houder trekken en met het deksel afsluiten.
2. Het apparaat borgen tegen wegglijden en kantelen.

Opslag

⚠ *VOORZICHTIG*

Verwondings- en beschadigingsgevaar door het gewicht van het apparaat.

Verwondingen en beschadiging

Neem bij het transport en de opslag het gewicht van het apparaat in acht.

Apparaat opbergen

⚠ *WAARSCHUWING*

Risico op letsels door water dat onder hoge druk ontsnapt.

Ernstig oog- of huidletsel

Koppel de hogedrukslang alleen los van het hogedrukpistool of het apparaat als het systeem drukloos is.

1. De werking beëindigen, zie *Werking beëindigen*.
2. De spuitlans demonteren van het hogedrukpistool.
3. De ontgrendelknop indrukken en de hogedrukslang loskoppelen van het hogedrukpistool.
4. Het water uit het hogedrukpistool laten lopen.
5. Het hogedrukpistool in het opbergvak voor hogedrukpistolen steken.
6. De straalbuizen in het opbergvak voor de straalbuizen plaatsen:
   a Vario Power spuitlans: Het mondstuk wijst naar boven
   b Spuitlans vuilfrees: mondstuk wijst naar beneden
7. Trek de hogedrukslang naar achteren uit de hogedrukslanggeleiding.
8. De hogedrukslang aan de haak voor de hogedrukslang/netsnoer hangen.
9. Het netsnoer aan de haak voor de hogedrukslang/ netsnoer hangen.

Vóór langere opslag de aanvullende instructies in acht nemen, zie *Onderhoud*.

Vorstbescherming

LET OP

Beschadigingsgevaar door vorst.

Schade aan apparaat en toebehoren

Leeg het water volledig uit het apparaat en het toebehoren.

Bescherm het apparaat en het toebehoren altijd tegen vorst.

1. Het water uit het apparaat pompen, zie *Werking beëindigen*.
2. Het toebehoren demonteren en het water laten lopen, zie *Apparaat opbergen*.
3. Het toebehoren op het apparaat opbergen in een vorstvrije ruimte, zie *Apparaat opbergen*

Onderhoud

⚠ *GEVAAR*

Gevaar voor elektrische schokken

Letsel door aanraken van stroomvoerende onderdelen

Schakel het apparaat uit.

Trek de netstekker eruit.

Het apparaat is onderhoudsvrij, d.w.z. dat u geen regelmatige onderhoudswerkzaamheden hoeft uit te voeren.

Zeef in de wateraansluiting reinigen

LET OP

Beschadigingsgevaar door ontbrekende of beschadigde zeef.

Beschadiging van de hogedrukpomp

Gebruik het apparaat niet zonder zeef.

Maak de zeef niet schoon met harde, puntige voorwerpen.

Indien nodig de zeef in de wateraansluiting reinigen.

1. De koppeling op de wateraansluiting losschroeven.
2. De zeef eruit trekken.
   Afbeelding Q
3. De zeef onder stromend water reinigen.
4. De zeef in de wateraansluiting plaatsen.

Hulp bij storingen

⚠ *GEVAAR*

Levensgevaar bij het aanraken van onder spanning staande onderdelen.

Dodelijke en zeer zware letsels

Raak geen spanningvoerende onderdelen aan.

Schakel het apparaat uit.

Trek de netstekker uit het stopcontact.

Storingen hebben vaak oorzaken die eenvoudig met behulp van het volgende overzicht kunnen worden verholpen. Neem bij twijfel of storingen die hier niet worden vermeld contact op met de erkende klantenservice.

Apparaat draait niet

De spanningsvoorziening is onderbroken.

1. Controleren of de stekker in het stopcontact zit.
2. Het apparaat inschakelen.
3. De triggerhendel ontgrendelen en bedienen.
   Het apparaat start. In tegengesteld geval:
4. Controleren of de aangegeven spanning op het typeplaatje overeenkomt met de spanning van de stroombron.
5. De netstekker uit het stopcontact halen.
6. Het netsnoer en de netstekker controleren op beschadigingen.
   Bij schade het netsnoer onmiddellijk laten vervangen door de bevoegde klantenservice.

De schakelaar voor motorbescherming is actief.

1. Als de motor oververhit raakt, schakelt de schakelaar voor motorbescherming het apparaat uit.
2. Het apparaat uitschakelen.
3. Het apparaat 1 uur laten afkoelen.
4. Het apparaat inschakelen en in bedrijf stellen.
   Als de storing meerdere keren optreedt, het apparaat door de klantenservice laten controleren.

Apparaat start niet op, motor bromt

Spanningsverlies als gevolg van een zwak elektriciteitsnet of het gebruik van een verlengsnoer.

1. Geen verlengsnoer gebruiken.
2. Druk de triggerhendel in voordat u het apparaat inschakelt en schakel het apparaat vervolgens in.

Het apparaat bereikt niet de vereiste druk

De straalbuis staat in de stand 'SOFT'.

1. De straalbuis in stand 'HARD' draaien.

De watertoevoer is te laag.

1. De waterkraan volledig opendraaien.
2. De tuinslang zonder knikken leggen.
3. Het watertoevoerdebiet controleren en indien nodig verhogen, zie *Technische gegevens*.
4. Ervoor zorgen dat de maximale aanzuighoogte niet wordt overschreden (zie *Technische gegevens*.

De zeef is vuil.

1. De zeef reinigen, zie *Zeef in de wateraansluiting reinigen*.

Er zit lucht in het apparaat.

1. Zich ervan vergewissen dat de hogedrukslang en de tuinslang correct zijn bevestigd.
2. Het apparaat ontluchten, zie *Apparaat ontluchten*.

Sterke drukschommelingen / trillingen

De straalsproeier is vuil.

1. Het straalmondstuk van voren reinigen met een naald en met water doorspoelen.

Het watertoevoerdebiet is te laag.

1. De waterkraan volledig opendraaien.
2. De tuinslang zonder knikken leggen.
3. De zeef in de wateraansluiting reinigen.

LET OP

Risico op schade door te laag watertoevoerdebiet.

Schade aan apparaat en hogedrukslang

Zorg voor een toereikend watertoevoerdebiet.

4. Het watertoevoerdebiet controleren en indien nodig verhogen, zie *Watertoevoer tot stand brengen*.

Reinigingsmiddel wordt niet aangezogen

Aan het hogedrukpistool is een straalbuis gemonteerd.

1. De straalbuis demonteren en alleen met het hogedrukpistool werken.

Het Plug 'n' Clean-flesje met reinigingsmiddel is leeg of niet goed geplaatst.

1. Controleer het vulniveau van het Plug 'n' Clean-flesje met reinigingsmiddel en vervang het Plug 'n' Clean-flesje met reinigingsmiddel indien nodig.
2. Zorg ervoor dat het Plug 'n' Clean-flesje met reinigingsmiddel correct in de houder op het apparaat is geplaatst met de opening naar beneden.

Apparaat lekt

Een geringe lekkage is te wijten aan het constructieconcept van het apparaat, en is normaal.

1. Als het apparaat sterke lekkage vertoont, dan contact opnemen met de geautoriseerde klantenservice.

Garantie

In elk land gelden de garantievoorwaarden die door onze verantwoordelijke verkoopmaatschappij zijn uitgegeven. Mogelijke storingen aan uw apparaat verhelpen we binnen de garantieperiode gratis, voor zover een materiaal- of fabricagefout de oorzaak is. Als u gebruik wilt maken van de garantie, neemt u met uw aankoopbon contact op met uw distributeur of de dichtstbijzijnde geautoriseerde klantenservice.
(adres zie achterzijde)
Meer informatie over de garantie (indien beschikbaar) vindt u in het servicegedeelte van uw lokale KÄRCHER-website onder "Downloads".

EU-conformiteitsverklaring

Hierbij verklaren wij dat het hieronder genoemde product voldoet aan de desbetreffende bepalingen van de vermelde richtlijnen en verordeningen. Bij een niet door ons goedgekeurde wijziging van het product verliest deze verklaring zijn geldigheid. De fabrikant is als enige verantwoordelijk voor de afgifte van deze conformiteitsverklaring.
Product: Hogedrukreiniger
Type: 1.324-xxx

Richtlijnen en verordeningen

2006/42/EG (+2009/127/EG) (tot 19.01.2027) (EU) 2023/1230 (vanaf 20.01.2027)

2014/30/EU
2011/65/EU
2000/14/EG
2009/125/EG
(EU) 2019/1781

Toegepaste geharmoniseerde normen
EN 60335-1
EN 60335-2-79
EN 62233: 2008
EN 55014-1: 2017 + A11: 2020
EN 55014-2: 1997 + A1: 2001 + A2: 2008
EN 61000-3-2: 2014
EN 61000-3-3: 2013
EN IEC 63000: 2018

Toegepaste conformiteitswaarderingsprocedure
2000/14/EG: Bijlage V

Geluidsvermogensniveau dB(A)
K 4 (Premium) Power Control
Gemeten: 88
Gegarandeerd: 90
K 4 Power Control (GB-Variante)
Gemeten: 88
Gegarandeerd: 91
K 4 Premium Power Control (GB-Variante)
Gemeten: 89
Gegarandeerd: 92
K 5 Power Control
Gemeten: 89
Gegarandeerd: 92
K 5 Power Control (GB-Variante)
Gemeten: 88
Gegarandeerd: 91

Naam en adres
Gevolmachtigde voor de documentatie:
S. Reiser
Alfred Kärcher SE & Co. KG
Alfred-Kärcher-Str. 28 - 40
71364 Winnenden (Germany)
Tel.: +49 7195 14-0
Fax: +49 7195 14-2212



H. Jenner
Chairman of the Board of Management



S. Reiser
Manager Regulatory Affairs & Certification

Winnenden, 2026/04/01
De ondergetekenden handelen in opdracht en met volmacht van de directie.
Alfred Kärcher SE & Co. KG
Alfred-Kärcher-Str. 28 - 40
71364 Winnenden (Germany)
Tel.: +49 7195 14-0
Fax: +49 7195 14-2212

Technische gegevens

Elektrische aansluiting		
Spanning	V	230
Fase	~	1
Frequentie	Hz	50
Aansluitvermogen	kW	1,8
Beschermingsgraad		IPX5
Beschermingsklasse		I
Netbeveiliging (traag)	A	10
Wateraansluiting		
Toevoerdruk (max.)	MPa	1,2
Toevoertemperatuur (max.)	°C	40
Toevoerdebiet (min.)	l/min	9
Aanzuighoogte (max.)	m	0,5
Gegevens capaciteit apparaat		
Bedrijfsdruk	MPa	11
Max. toegestane druk	MPa	13
Opbrengst, water	l/min	6,3
Opbrengst maximaal	l/min	7,0
Opbrengst, reinigingsmiddel	l/min	0,3
Reactiekracht van het hogedrukpistool	N	13
Afmetingen en gewichten		
Typisch bedrijfsgewicht	kg	13,1
Lengte	mm	402
Breedte	mm	306
Hoogte	mm	588
Berekende waarden conform EN 60335-2-79		
Hand-arm-vibratie a_{hv}	m/s^2	2,2
Onzekerheid hand-arm-vibratie K	m/s^2	0,7
Herhaalde stootvibraties p_F	m/s^2	26
Onzekerheid herhaalde stootvibraties K	m/s^2	6
Geluidsdrukniveau L_{pA}	dB(A)	75
Onzekerheid geluidsdrukniveau K_{pA}	dB(A)	3
Geluidsvermogensniveau L_{WA}	dB(A)	88
Gegarandeerd-geluidvermogenniveau $L_{WA,d}$	dB(A)	90

Uitzondering volgens verordening (EU) 2019/1781 bijlage I punt 2 (12): j)
Technische wijzigingen voorbehouden.

İçindekiler

KÄRCHER Home & Garden Uygulaması 51
Genel bilgiler 51
Güvenlik düzenekleri 51
Cihazdaki simgeler 51
Çevre koruma 51
Amaca uygun kullanım 51
Aksesuarlar ve yedek parçalar 51
Teslimat kapsamı 51
Cihaza genel bakış 52
Montaj 52
İşletime alma 52
İşletim 53
Taşıma 54
Depolama 55
Bakım ve periyodik bakım 55
Arıza durumunda yardım 55
Garanti 56
AB Uygunluk Beyanı 56
Teknik veriler 56

KÄRCHER Home & Garden Uygulaması

Cihazınızı kullanırken KÄRCHER Home & Garden uygulamasıyla aşağıdaki avantajlardan yararlanırsınız:

- Uygulama ipuçları ve uzman bilgisi
- Ürün bilgileri, aksesuarlara genel bakış ve kullanım kılavuzları
- Yardım ve servis iletişimi
- Online mağaza - özel teklifler ve çok daha fazlası

Ambalajın üzerindeki kodu tarayın veya App Store'unuzdan KÄRCHER Home & Garden uygulamasını indirin ve ürününüzü kolayca kaydedin.

Genel bilgiler



Cihazı ilk defa kullanmadan önce orijinal bu kullanım kılavuzunu ve ekli güvenlik bilgilerini okuyun. Bu kılavuza uyun.

Her iki kılavuzu daha sonra kullanmak için ve sizden sonraki kullanıcı için saklayın.

Güvenlik düzenekleri

⚠ *UYARI*

Yaralanma tehlikesi!

Eksik, değiştirilmiş veya etkisiz güvenlik düzenekleri nedeniyle ciddi yaralanmalar.

Güvenlik düzeneklerini köprülemeyin, çıkarmayın veya etkisiz hale getirmeyin. Emniyet düzenleri sizin emniyetiniz içindir.

Cihaz şalteri

Cihaz şalteri, cihazın istenmeden işletmesini engeller.

Tetik kilidi

Kilit, tetiği kilitler ve cihazın istenmeden başlatılmasını engeller.

Otomatik durma fonksiyonu

Tetik bırakıldığında bir basınç şalteri yüksek basınç pompasını kapatır ve yüksek basınç huzmesi durur. Tetik çekildiğinde yüksek basınç pompası çalışmaya başlar.

Motor koruma şalteri

Yüksek akım sarfiyatında motor koruma şalteri cihazı kapatır.

Cihazdaki simgeler



Yüksek basınç huzmesini insanlara, hayvanlara, aktif elektrik donatımlarına veya cihazın kendisine doğrultmayın.
Cihazı dona karşı koruyun.



Cihazı doğudan içme suyu şebekesine bağlamayın.

Çevre koruma

Paketleme malzemeleri geri dönüştürülebilir. Lütfen ambalajları çevreye zarar vermeden bertaraf edin.

Elektrikli ve elektronik cihazlar, değerli ve geri dönüştürülebilir malzemelerin yanı sıra yanlış kullanılması veya yanlış bertaraf edilmesi durumunda insan sağlığı ve çevre için potansiyel tehlike teşkil edebilecek piller, aküler veya yağlar içerebilir. Ancak cihazın usulüne uygun şekilde çalıştırılması için bu parçalar gereklidir. Bu simge ile işaretlenen cihazlar evsel çöp ile birlikte bertaraf edilmemelidir.

Ör. motor yıkama, alt zemin yıkama gibi yağ içerikli atık su oluşan temizlik çalışmaları sadece yağ ayrıştırıcılı yıkama yerlerinde yapılabilir.

Temizleme maddeli işler sadece kirli su kanalizasyonuna bağlantılı sıvı geçirmez çalışma yüzeylerinde yapılabilir. Temizleme maddeleri akarsulara veya toprağa ulaşmamalıdır.

Bazı ülkelerde kamu sularından su çekilmesine izin verilmemektedir.

İçerik maddelerine yönelik uyarılar (REACH)
İçerik maddelerine yönelik güncel bilgiler için bkz.: *www.kaercher.de/REACH*

Amaca uygun kullanım

Yüksek basınç temizleyicisini sadece evde kullanın. Yüksek basınç temizleyicisi makinelerin, araçların, yapıların, aletlerin, ön cephelerin, terasların, bahçe aletlerinin vb. yüksek basınçlı su huzmesi ile temizlenmesi için öngörülmüştür.

Aksesuarlar ve yedek parçalar

Sadece orijinal aksesuarlar ve orijinal yedek parçalar kullanın. Bu parçalar cihazın güvenli ve arızasız çalışmasını sağlar.
Aksesuar ve yedek parçalara ilişkin bilgiler için adres: *www.kaercher.com*.

Teslimat kapsamı

Cihazınızın teslimat kapsamı ambalajı üzerinde gösterilmiştir. Ambalaj açıldığında içindeki parçalarda eksiklik olup olmadığını kontrol edin. Aksesuarların eksik olması durumunda ya da nakliye hasarlarında yetkili satıcınızı bilgilendirin.

Cihaza genel bakış

Resimler örnek niteliğindedir, ayrıntılar farklılık gösterebilir
Resimler için grafik sayfalarına bakın
Şekil A

(1) Taşıma kulplu stant

(2) Entegre süzgeçli su bağlantısı

(3) Tekerlek

(4) Kapak

(5) Yüksek basınç hortumu kılavuzu

(6) Cihaz şalteri

(7) Hüzme borusu için saklama yeri

(8) Yüksek basınç hortumu

(9) *Plug 'n' Clean temizleme maddesi şişesi

(10) Yüksek basınç tabancası için saklama yeri

(11) Taşıma tutamağı, dışarı çekilebilir

(12) İnatçı kirler için kir frezesi püskürtme borusu

(13) En yaygın temizleme görevleri için püskürtme borusu Vario Power.
Çalışma basıncı kademesiz olarak SOFT derecesinden HARD derecesine arttırılabilir. Çalışma basıncını ayarlamak için yüksek basınç tabancasının tetiğini bırakın. Daha sonra püskürtme ucunu istediğiniz pozisyona getirin.
Temizleme maddesi uygulamak için püskürtme borusunu sökün ve sadece yüksek basınç tabancası ile çalışın.

(14) Yüksek basınç tabancası

(15) Serbest bırakma düğmesi

(16) Tetik

(17) Basınç göstergesi (0-MIX / 1-SOFT / 2-MEDIUM / 3-HARD)

(18) Yüksek basınç tabancası kilidi

(19) Taşıma kulpu

(20) Yüksek basınç hortumu / elektrik kablosu için askı

(21) Tip levhası

(22) Aksesuar gözü

(23) Ağ sabitlemesi için kanca

(24) Aksesuar gözü için ağ

(25) Fişli elektrik kablosu

(26) Su bağlantısı için kaplin

(27) * Bahçe hortumu

(28) ** KÄRCHER Vakum hortumu

(29) Birlikte gönderilen cıvatalar ve dübeller

* ek olarak gereklidir
** İsteğe bağlı olarak temin edilebilir

Birlikte gönderilen cıvatalar ve dübeller

Şekil B

(1) Stant dübeli (2 adet)

(2) 4x22 cıvata (2 adet)

(3) 4x16 cıvata (10 adet)

Montaj

İşletmeye almadan önce birlikte verilen parçaları cihaza monte edin.
Cıvataları / dübelleri ve uygun bir tornavidayı hazırlayın.

Tekerleklerin montajı

1. Tekerlekleri takın.

Not
Deliğin yönüne dikkat edin.
Şekil C

2. Tekerlekleri 1'er vida ile sabitleyin.

Ayağın monte edilmesi

1. Ayağı takın.
Şekil D
2. 2 dübeli sonuna kadar deliklerin içine sokun.
3. Ayar 2 vida ile sabitleyin.

Huzme boruları için saklama yerinin takılması

1. Huzme borusu için saklama yerini asın.
2. Saklama 2 vidayla emniyetleyin.
Şekil E
3. Kapağı 4 vidayla emniyetleyin.
Şekil F

Taşıma tutamağının montajı

1. Taşıma tutamağını takın.
Şekil G
2. Taşıma tutamağını 2 vida ile sabitleyin.

Aksesuar filesinin montajı

1. Aksesuar filesini kancalara asın.
Şekil H

Su bağlantısı için kavramanın montajı

1. Su bağlantısı kavramasını cihazın su bağlantısına vidalayın.
Şekil I

İşletime alma

1. Cihazı yatay, düz bir zemine koyun.

DIKKAT

Toplanmış yüksek basınç hortumuyla işletimde hasar görme tehlikesi.
Yüksek basınç hortumunda hasar.
Yüksek basınç hortumunu tamamen boşaltın.
Cihazı çalıştırmadan önce yüksek basınç hortumunu düğüm, ilmik ve dönme olmayacak şekilde serin.

2. Yüksek basınç hortumunu tamamen açın.
3. Yüksek basınç hortumunu öne doğru yüksek basınç hortum kılavuzunun içinden çekin ve varsa kıvrılan, düğümlenen ve dönen kısımları açın.
Şekil J
4. Yüksek basınç hortumunu duyulabilir şekilde kilitlenene kadar yüksek basınç tabancasına takın.

Not
Nipelin doğru hizalanmasına dikkat edin.
Şekil K

5. Yüksek basınç hortumunu çekerek güvenli bağlantıyı kontrol edin.

6. Elektrik kablosunu tamamen boşaltın.
7. Elektrik fişini bir elektrik prizine takın.

Su beslemesi sağlanması

DIKKAT

Kirli su nedeniyle hasar tehlikesi.

Cihaz ve aksesuarlarda hasar

Cihazı yalnızca hiçbir yabancı madde veya katkı maddesi içermeyen temiz tatlı suyla çalıştırın.

Kirli su, atık su veya tuzlu su kullanmayın.

KÄRCHER, opsiyonel KÄRCHER su filtresinin kullanılmasını önerir.

DIKKAT

Yetersiz su girişi nedeniyle hasar tehlikesi.

Cihazda ve yüksek basınç hortumunda hasar

Su girişinin yeterli olmasını sağlayın.

1. Basıncın, sıcaklığın ve giriş suyu sıcaklığının gereksinimlere uygun olup olmadığını kontrol edin, bkz. *Teknik veriler*.

Not

Su tedarik şirketinin yönetmeliklerini dikkate alın.

Su hattına bağlantı

DIKKAT

Üçüncü taraf üreticilerin Aquastop fonksiyonlu pirinç hortum konnektörlerinin kullanılması durumunda hasar tehlikesi.

Yüksek basınç pompasında hasar.

Yalnızca KÄRCHER'in AquaStop fonksiyonlu/fonksiyonsuz hortum konnektörlerini, AquaStop fonksiyonu olmayan hortum konnektörlerini veya üçüncü taraf üreticilerin AquaStop fonksiyonlu plastik hortum konnektörlerini kullanın.

1. Bahçe hortumunu su bağlantısı kavramasına takın.

Not

Kumaş takviyeli bahçe hortumu gereklidir, en az 1/2 inç (13 mm) çap, en az 7,5 m uzunluk, piyasada satılan hızlı bağlantı ile.

Şekil L

2. Bahçe hortumunu su hattına bağlayın.
3. Su musluğunu tam olarak açın.

Suyu açık hazneden emme

Bu yüksek basınç temizleyicisi, KÄRCHER vakum hortumuyla örn. yağmur suyu toplama bidonlarından veya göletlerden yüzey sularını çekmek için uygundur (maksimum emme yüksekliği için bkz. *Teknik veriler*).

1. Kavramayı, su bağlantısından sökün.
2. Vakum hortumunu suyla doldurun.
3. Vakum hortumunu cihazın su bağlantısına vidalayın ve bir su kaynağına (örneğin örn. yağmur varili) asın.

Cihazın havasının alınması

DIKKAT

Kuru çalışma durumunda hasar tehlikesi.

Yüksek basınç pompasında hasar.

Cihazı susuz çalıştırmayın.

2 dakika içerisinde basınç oluşturmazsa cihazı kapatın.

Arıza durumunda yardım bölümündeki talimatlara göre hareket edin.

Not

Cihazın havasını almak için püskürtme borusunu veya başka aksesuarı yüksek basınç tabancasına takmayın.

1. Cihazı açın, bunun için cihaz şalterini “I/ON” konumuna getirin.
   Cihazı kapatmak için cihaz şalterini “0/OFF” konumuna getirin.
   Şekil M
2. Tetiğin kilidini açın.
   Şekil N
3. Tetiğe basın.
   Cihaz açılır.
4. Su, yüksek basınç tabancasından kabarcıksız bir şekilde dışarı çıkana kadar cihazı maksimum 2 dakika çalıştırın.
5. Tetiği bırakın.
6. Tetiği kilitleyin.

İşletim

DIKKAT

Kuru çalışma durumunda hasar tehlikesi.

Yüksek basınç pompasında hasar.

Cihazı susuz çalıştırmayın.

2 dakika içerisinde basınç oluşturmazsa cihazı kapatın.

Arıza durumunda yardım bölümündeki talimatlara göre hareket edin.

Power Control System

Yüksek basınç tabancasındaki basınç göstergesi, işletim sırasında ayarlanmış basınç kademesini gösterir. YUMUŞAK, ORTA veya SERT basınç seviyelerini ayarlamak için Vario Power püskürtme borusunu döndürün. MIX basınç kademesini ayarlamak ve temizleme maddesi eklemek için yüksek basınç tabancasında püskürtme borusunu çıkarın.

Not

Malzemelerin hassasiyeti, yaşa ve duruma göre büyük ölçüde değişebilir. Bu nedenle öneriler bağlayıcı değildir.

Not

Yüzey temizleyici ve başka aksesuarlarla işletimde basınç göstergesi, doğru bilgiler vermeyebilir.

Gösterge	Basınç kademesi	Örneğin aşağıdakiler için önerilir:
	GÜÇLÜ	Taş karolar, asfalt, metal yüzeyler, bahçe aletleri (el arabası, kürek vb.)
	MEDIUM	Binek otomobil / motosiklet, tuğla yüzeyler, sıvalı duvarlar, plastik mobilyalar
	SOFT	Ahşap yüzeyler, bisiklet, kumtaşı yüzeyler, rattan mobilyalar
	MIX	temizleme maddelerinin kullanımına uygun tüm yüzeyler

Yüksek basınçla işletme

DIKKAT

Çok az mesafeden püskürtme veya uygun olmayan püskürtme türü nedeniyle hasar tehlikesi.

Boyalı veya hassas yüzeylerde hasarlar

Boyalı yüzeyleri temizlerken en az 30 cm püskürtme mesafesi bırakın.

Araba lastikleri, boya ya da ahşap gibi hassas yüzeyleri döner püskürtme ile temizlemeyin.

1. Yüksek basınç tabancasına bir huzme borusu takın ve 90° döndürerek sabitleyin.
   Şekil O
2. Cihazı açın.
3. Tetiğin kilidini açın.
4. Tetiğe basın.
   Cihaz açılır.
5. Basınç göstergesinde gerekli basınç kademesi gösterilene dek Vario Power püskürtme borusunu çevirin.

Temizleme maddesiyle işletim

⚠ *TEHLIKE*

Temizleme ürünleri nedeniyle sağlık için tehlike!
Ciddi sağlık hasarı
Temizleme maddesi üreticisinin güvenlik veri sayfasını dikkate alın.
Şart koşulan kişisel koruyucu ekipmanı (KKE) kullanın.

DIKKAT

Uygun olmayan temizleme maddeleri nedeniyle hasar tehlikesi!
Maddi hasarlar
Sadece Kärcher tarafından onaylanmış ve temizlenecek nesnelere uygun temizlik maddelerini kullanın.
Temizleme maddeleri ile birlikte verilen güvenlik bilgilerini, dozaj tavsiyelerini ve uyarıları dikkate alın.
Temizleme maddelerini tasarruflu kullanın.

DIKKAT

Temizleme maddelerinin uzun süre etki etmesi ve kuruması nedeniyle hasar tehlikesi!
Maddi hasarlar
Sıcak yüzeylere temizleme maddesi uygulamayın ve maksimum etki etme süresine dikkat edin.
Temizleme maddesinin kurumasına izin vermeyin.

Not
Kärcher temizlik ürünleri sorunsuz ve etkili çalışma sağlar. Lütfen danışmanlık hizmeti alın ve temizleme maddesi bilgi formlarımızı dikkate alın.

Not
Temizleme maddeleri sadece püskürtme borusu sökülü vaziyetteyken eklenebilir.

Not
Temizleme maddeleri ile işletme için bir Plug 'n' Clean temizleme maddesi şişesi gereklidir. KÄRCHER temizleme maddeleri kullanıma hazır halde bir Plug 'n' Clean temizleme maddesi şişesi içinde satın alınabilir.

1. Plug 'n' Clean temizleme maddesi şişesinin kapağını çıkarın.
2. Plug 'n' Clean temizleme maddesi şişesini ağzı aşağı bakar şekilde cihazdaki girişe bastırın.
   Şekil P
3. Püskürtme borusunu yüksek basınç tabancasından sökün.
   İşletim sırasında temizleme maddesi alçak basınçla püskürtülen suya karıştırılır.

Tavsiye edilen temizleme yöntemi

1. Temizleme maddelerini kuru yüzeye tasarruflu bir şekilde püskürtün ve etki etmesini bekleyin (kurutmayın).
2. Çözülen kiri yüksek basınç huzmesi ile yıkayın.

Temizleme maddeleriyle işletme sonrasında

1. Plug 'n' Clean temizleme maddesi şişesini yuvadan çıkarın ve kapakla kapatın.
2. Saklamak için, temizleme maddesi şişesini kapağı yukarı bakacak şekilde yuvanın içine koyun.
3. Cihaz ve aksesuarlarındaki temizleme maddesini yıkayarak çıkarmak için cihazı yakl. 30 saniye boyunca temiz suyla çalıştırın.

İşletimin duraklatılması

1. Tetiği bırakın.
   Tetik bırakıldığı anda cihaz kapanır.
   Sistemdeki yüksek basınç korunur.
2. Tetiği kilitleyin.
3. Yüksek basınç tabancasını püskürtme borusu ile birlikte yüksek basınç tabancası saklama yerine koyun.
4. 5 dakikadan uzun çalışma molalarında cihazı kapatın.

İşletimin sonlandırılması

⚠ *UYARI*

Yüksek basınç altında dışarı çıkan su nedeniyle yaralanma tehlikesi.
Ciddi göz veya cilt yaralanmaları
Yüksek basınç hortumunu sadece sistemde basınç yokken yüksek basınç tabancasından veya cihazdan ayırın.

DIKKAT

Donma nedeniyle hasar tehlikesi.
Cihaz ve aksesuarlarda hasar
Cihazdaki ve aksesuarlardaki suyu tamamen boşaltın.
Cihazı ve aksesuarları donmaya karşı daima koruyun.

1. Tetiği bırakın.
2. Tetiği kilitleyin.
3. Su musluğunu kapatın.
4. Cihazı su beslemesinden ayırın.
5. Tetiğin kilidini açın.
6. Tetiği, su çıkışı bitinceye kadar maksimum 1 dakika çekin.
   Sistemde kalan basınç tahliye edilir.
   Donma hasarını önlemek için cihaz içerisindeki su dışarı pompalanır.
7. Tetiği bırakın.
8. Tetiği kilitleyin.
9. Cihazı kapatın.
10. Elektrik fişini elektrik prizinden çekin.
11. Aksesuarları sökün, boşaltın ve cihazda depolayın, bkz. *Cihazın muhafaza edilmesi*.

Taşıma

⚠ *TEDBIR*

Cihazın ağırlığı nedeniyle yaralanma ve hasar tehlikesi.
Yaralanma ve hasarlar meydana gelebilir
Taşıma ve yataklama sırasında cihazın ağırlığına dikkat edin.

Cihazı taşıma

1. Cihazı taşıma kulpundan kaldırın ve taşıyın.

Cihazı çekme

1. Taşıma tutamağını duyulacak şekilde yerine oturuncaya kadar dışarı çekin.
2. Cihazı taşıma tutamağından çekin.

Cihazı araç içinde taşıma

1. Yatay taşıma öncesinde Plug 'n' Clean temizleme maddesi şişesini yuvadan çıkarın ve kapakla kapatın.
2. Cihazı kaymaya ve devrilmeye karşı emniyete alın.

Depolama

⚠ *TEDBIR*

Cihazın ağırlığı nedeniyle yaralanma ve hasar tehlikesi.

Yaralanma ve hasarlar meydana gelebilir

Taşıma ve yataklama sırasında cihazın ağırlığına dikkat edin.

Cihazın muhafaza edilmesi

⚠ *UYARI*

Yüksek basınç altında dışarı çıkan su nedeniyle yaralanma tehlikesi.

Ciddi göz veya cilt yaralanmaları

Yüksek basınç hortumunu sadece sistemde basınç yokken yüksek basınç tabancasından veya cihazdan ayırın.

1. İşletimi sonlandırın, bkz. *İşletimin sonlandırılması*.
2. Püskürtme borusunu yüksek basınç tabancasından sökün.
3. Serbest bırakma düğmesine basın ve yüksek basınç hortumunu çekerek yüksek basınç tabancasından çıkarın.
4. Yüksek basınç tabancasındaki suyu boşaltın.
5. Yüksek basınç tabancasını yüksek basınç tabancası saklama yerine koyun.
6. Püskürtme borularını püskürtme borusu saklama yerine koyun:
   a Vario Power püskürtme borusu: Nozul yukarı doğru
   b Kir frezesi püskürtme borusui: Nozul aşağı doğru
7. Yüksek basınç hortumunu, yüksek basınç hortumu kılavuzundan arkaya doğru çekin.
8. Yüksek basınç hortumunu yüksek basınç hortumu / elektrik kablosu kancasına asın.
9. Elektrik kablosunu yüksek basınç hortumu /elektrik kablosu kancasına asın.

Uzun süreli depolama öncesinde ek uyarıları dikkate alın, bkz. *Bakım ve periyodik bakım*.

Antifriz

DIKKAT

Donma nedeniyle hasar tehlikesi.

Cihaz ve aksesuarlarda hasar

Cihazdaki ve aksesuarlardaki suyu tamamen boşaltın.

Cihazı ve aksesuarları donmaya karşı daima koruyun.

1. Cihazdaki suyu dışarı pompalayın, bkz. *İşletimin sonlandırılması*.
2. Aksesuarları sökün ve suyun boşalmasını bekleyin, bkz. *Cihazın muhafaza edilmesi*
3. Aksesuarları cihazda depolayın ve donma tehlikesi bulunmayan bir yerde muhafaza edin, bkz. *Cihazın muhafaza edilmesi*.

Bakım ve periyodik bakım

⚠ *TEHLIKE*

Akım çarpma tehlikesi

Akım ileten parçalara temas nedeniyle yaralanmalar

Cihazı kapatın.

Şebeke fişini çekin.

Cihaz bakım gerektirmemektedir, yani düzenli bakım çalışmalarının yapılması gerekli değildir.

Su bağlantısındaki süzgeci temizleyin

DIKKAT

Eksik veya hasarlı süzgeç nedeniyle hasar riski.

Yüksek basınç pompasında hasar.

Cihazı süzgeç olmadan çalıştırmayın.

Süzgeci sert, keskin nesnelerle temizlemeyin.

Su bağlantısındaki süzgeci gerekirse temizleyin.

1. Kavramayı, su bağlantısından sökün.
2. Süzgeci çıkarın.
   Şekil Q
3. Süzgeci akan su altında yıkayın.
4. Süzgeci su bağlantısına takın.

Arıza durumunda yardım

⚠ *TEHLIKE*

Gerilim altındaki parçalara dokunulduğunda hayati tehlike.

Ölümcül veya çok ağır yaralanmalar

Gerilim altındaki parçalara dokunmayın.

Cihazı kapatın.

Şebeke fişini şebeke prizinden çekin.

Arızaların sebepleri çoğu zaman aşağıdaki genel bakış yardımıyla kendiniz giderebileceğiniz kadar basittir. Kararsızlık durumunda veya burada adı geçmeyen arızalarda lütfen yetkili müşteri hizmetlerine başvurun.

Cihaz çalışmıyor

Gerilim beslemesi kesilmiştir.

1. Fişin takılı olduğundan emin olun.
2. Cihazı açın.
3. Tetiğin kilidini açın ve çekin.
   Cihaz çalışmaya başlar, aksi takdirde:
4. Tip levhasında belirtilen gerilimin akım kaynağı gerilimiyle uyuşup uyuşmadığını kontrol edin.
5. Elektrik fişini şebeke prizinden çekin.
6. Elektrik kablosunda ve elektrik fişinde hasar olup olmadığını kontrol edin.
   Hasar varsa elektrik kablosunun en kısa sürede yetkili müşteri hizmetleri tarafından değiştirilmesini sağlayın.

Motor koruma şalteri aktiftir.

1. Motora aşırı yük bindiğinde motor koruma şalteri cihazı kapatır.
2. Cihazı kapatın.
3. Cihazı 1 saat boyunca soğumaya bırakın.
4. Cihazı açın ve işletmeye alın.
   Arıza birkaç kez meydana gelirse, cihazı müşteri hizmetleri tarafından kontrol ettirin.

Cihaz çalışmıyor, motor bağırıyor

Zayıf elektrik şebekesi veya uzatma kablosu kullanımı nedeniyle oluşan voltaj düşüşü.

1. Uzatma kablosu kullanmayın.
2. Cihazı açmadan önce tetiği çekin ve ardından cihazı açın.

Cihaz basınca ulaşmıyor

Püskürtme borusu “SOFT” konumundadır.

1. Püskürtme borusunu döndürerek “HARD” konumuna getirin.

Su beslemesi çok düşük.

1. Su musluğunu tam olarak açın.
2. Bahçe hortumunu kıvrılmadan serin.
3. Giriş suyu miktarını kontrol edin ve gerekirse artırın, bkz. *Teknik veriler*.
4. Maksimum emiş yüksekliğinin aşılmadığından emin olun, bkz. *Teknik veriler*

Süzgeç kirlenmiş.

1. Süzgeci temizleyin, bkz. *Su bağlantısındaki süzgeci temizleyin*.

Cihazda hava vardır.

1. Yüksek basınç hortumunun ve bahçe hortumunun doğru şekilde takıldığından emin olun.

2. Cihazın havasını tahliye edin, bkz. *Cihazın havasının alınması*.

Şiddetli basınç dalgalanmaları / titreşimler
Yıkama nozulu kirli.
1. Püskürtme nozulunu önden bir iğne yardımıyla temizleyin ve su ile yıkayın.

Giriş suyu miktarı gücü çok düşük
1. Su musluğunu tam olarak açın.
2. Bahçe hortumunu kıvrılmadan serin.
3. Su bağlantısındaki süzgeci temizleyin.

DIKKAT

Yetersiz su girişi nedeniyle hasar tehlikesi.
Cihazda ve yüksek basınç hortumunda hasar
Su girişinin yeterli olmasını sağlayın.

4. Giriş suyu miktarını kontrol edin ve gerekirse artırın, bkz. *Su beslemesi sağlanması*.

Temizleme maddesi çekilmiyor
Yüksek basınç tabancasında bir püskürtme borusu takılıdır.
1. Püskürtme borusunu sökün ve sadece yüksek basınç tabancası ile çalışın.

Plug 'n' Clean temizleme maddesi şişesi boş veya doğru takılmamış.
1. Plug 'n' Clean temizleme maddesi şişesinin dolum seviyesini kontrol edin ve gerekirse Plug 'n' Clean temizleme maddesi şişesini değiştirin.
2. Plug 'n' Clean temizleme maddesi şişesinin, cihaz üzerindeki girişe ağzı aşağı bakacak şekilde doğru şekilde yerleştirildiğinden emin olun.

Cihaz sızdırıyor
Cihazın az miktarda sızdırması teknik nedenlerden dolayı kaçınılmazdır.
1. Çok fazla sızdırma durumunda yetkili müşteri hizmetlerine başvurun.

Garanti

Her ülkede yetkili distribütörümüz tarafından verilmiş garanti şartları geçerlidir. Garanti süresi içerisinde cihazınızda oluşabilecek hasarları, üretim veya malzeme hatasından kaynaklanıyorlarsa ücretsiz olarak gideriyoruz. Garanti durumunda satış faturası ile satıcınıza veya size en yakın yetkili servise başvurun.
(Adres için bkz. Arka sayfa)
Daha ayrıntılı garanti bilgilerini (varsa) yerel KÄRCHER web sitenizin servis bölümünde "İndirilenilen Dokümanlar" altında bulabilirsiniz.

AB Uygunluk Beyanı

Aşağıda belirtilen ürünün, açıklanmış olan yönerge ve yönetmeliklerin ilgili hükümlerine uygun olduğunu beyan ederiz. Bizim onayımız olmadan makinede yapılan bir değişiklik durumunda, bu beyan geçerliliğini kaybeder. Bu Uygunluk Beyanı'nı yayınlamanın tek sorumluluğu üreticiye aittir.
Ürün: Yüksek basınç temizleyicisi
Tip: 1.324-xxx

Yönergeler ve yönetmelikler
2006/42/EC (+2009/127/EC) (19.01.2027'ye kadar)
(AB) 2023/1230 (20.01.2027'den itibaren)
2014/30/AB
2011/65/AB
2000/14/AT
2009/125/EG
(AB) 2019/1781

Uygulanan uyumlaştırılmış normlar
EN 60335-1
EN 60335-2-79
EN 62233: 2008
EN 55014-1: 2017 + A11: 2020
EN 55014-2: 1997 + A1: 2001 + A2: 2008
EN 61000-3-2: 2014
EN 61000-3-3: 2013
EN IEC 63000: 2018

Uygulanan uygunluk değerlendirme yöntemi
2000/14/AT: Ek V

Ses gücü seviyesi dB(A)
K 4 (Premium) Power Control
Ölçülen: 88
Garanti edilen: 90
K 4 Power Control (GB-Variante)
Ölçülen: 88
Garanti edilen: 91
K 4 Premium Power Control (GB-Variante)
Ölçülen: 89
Garanti edilen: 92
K 5 Power Control
Ölçülen: 89
Garanti edilen: 92
K 5 Power Control (GB-Variante)
Ölçülen: 88
Garanti edilen: 91

İsim ve adres
Dokümantasyon yetkilisi:
S. Reiser
Alfred Kärcher SE & Co. KG
Alfred-Kärcher-Str. 28 - 40
71364 Winnenden (Almanya)
Tel.: +49 7195 14-0
Faks: +49 7195 14-2212

H. Jenner
Chairman of the Board of Management

i.V. Reiser
S. Reiser
Manager Regulatory Affairs & Certification

Winnenden, 2026/04/01
Aşağıda imzası bulunan kişi, Yönetim Kurulu adına ve yetkisi dahilinde hareket eder.
Alfred Kärcher SE & Co. KG
Alfred-Kärcher-Str. 28 - 40
71364 Winnenden (Almanya)
Tel.: +49 7195 14-0
Faks: +49 7195 14-2212

Teknik veriler

Elektrik bağlantısı		
Gerilim	V	230
Faz	~	1
Frekans	Hz	50
Bağlantı gücü	kW	1,8
Koruma türü		IPX5
Koruma sınıfı		I
Şebeke emniyeti (gecikmeli)	A	10
Su bağlantısı		
Giriş basıncı (maks.)	MPa	1,2
Giriş sıcaklığı (maks.)	°C	40
Giriş miktarı (min.)	l/min	9
Emme yüksekliği (maks.)	m	0,5

Cihaz performans verileri		
Çalışma basıncı	MPa	11
İzin verilen maks. basınç	MPa	13
Pompalama miktarı, su	l/min	6,3
Maksimum pompalama miktarı	l/min	7,0
Pompalama miktarı, temizleme maddesi	l/min	0,3
Yüksek basınç tabancasının geri tepme kuvveti	N	13
Boyutlar ve ağırlıklar		
Tipik işletim ağırlığı	kg	13,1
Uzunluk	mm	402
Genişlik	mm	306
Yükseklik	mm	588
EN 60335-2-79 uyarınca tespit edilen değerler		
El-kol titreşimi a_{hv}	m/s^2	2,2
Belirsizlik el-kol-titreşimi K	m/s^2	0,7
Tekrarlanan şok titreşimleri p_F	m/s^2	26
Belirsizlik tekrarlanan şok titreşimleri K	m/s^2	6
Ses basınç seviyesi L_{pA}	dB(A)	75
Belirsizlik ses basıncı seviyesi K_{pA}	dB(A)	3
Ses gücü seviyesi L_{WA}	dB(A)	88
Garanti edilen ses gücü seviyesi $L_{WA, d}$	dB(A)	90

(AB) 2019/1781 Düzenlemesi Ek I Bölüm 2 (12) uyarınca istisna nedeni: j)
Teknik değişiklik hakkı saklıdır.

Innehåll

KÄRCHER Home & Garden-app 57
Allmän information 57
Säkerhetsanordningar 57
Symboler på maskinen 57
Miljöskydd 57
Ändamålsenlig användning 58
Tillbehör och reservdelar 58
Leveransens omfattning 58
Maskinöversikt 58
Montering 58
Idrifttagning 59
Drift 59
Transport 61
Förvaring 61
Skötsel och underhåll 61
Hjälp vid störningar 61
Garanti 62
EU-försäkran om överensstämmelse 62
Tekniska data 63

KÄRCHER Home & Garden-app

Med KÄRCHER Home & Garden-appen drar du nytta av följande fördelar när du använder din maskin:

- Användningstips och expertkunskap
- Produktinformation, tillbehörsöversikt och bruksanvisningar
- Hjälp och servicekontakt
- Onlinebutik – exklusiva erbjudanden och mycket mer

Skanna koden på förpackningen eller ladda ner KÄRCHER Home & Garden-appen från din App Store och registrera enkelt din produkt.

Allmän information



Läs igenom den här bruksanvisningen och de medföljande säkerhetsanvisningarna innan du använder maskinen för första gången. Följ anvisningarna.
Spara båda häftena för framtida bruk eller för nästa ägare.

Säkerhetsanordningar

⚠ *VARNING*

Skaderisk!

Allvarliga skador på grund av saknade, ändrade eller inaktiva säkerhetsanordningar.
Kringgå eller ta inte bort säkerhetsanordningarna och gör dem inte inaktiva. Säkerhetsanordningarna är till för att skydda dig.

Maskinens strömbrytare

Strömbrytaren förhindrar att maskinen startas av misstag.

Spärr avtryckarhandtag

Spärren spärrar avtryckarhandtaget och förhindrar att maskinen startar oavsiktligt.

Automatiskt stopp

Om avtryckarhandtaget släpps stänger tryckkontakten av högtryckspumpen och högtrycksstrålen stoppar. Om man drar i avdragsspaken kopplas högtryckspumpen till igen.

Motorskyddsbrytare

Vid för hög strömförbrukning stänger motorskyddsbrytaren av maskinen.

Symboler på maskinen



Rikta inte högtrycksstrålen mot personer, djur, aktiv elektrisk utrustning eller mot själva maskinen.
Skydda maskinen mot frost.



Anslut inte maskinen direkt till det allmänna dricksvattennätet.

Miljöskydd



Förpackningsmaterialen kan återvinnas. Avfallshantera förpackningar på ett miljövänligt sätt.



Elektriska och elektroniska maskiner innehåller värdefulla återvinningsbara material och ofta komponenter såsom engångsbatterier, uppladdningsbara batterier och olja som vid felaktig användning eller felaktig avfallshantering kan utgöra en potentiell fara för människors hälsa och för miljön. Dessa komponenter är dock nödvändiga för en korrekt drift av maskinen. Maskiner som märkts med denna symbol får inte kastas i hushållssoporna.

Rengöringsarbeten som orsakar oljehaltigt avloppsvatten, t.ex. motortvätt och underredestvätt får endast utföras på tvättplatser med oljeavskiljare.

Arbeten med rengöringsmedel får endast utföras på vattentäta arbetsytor med anslutning till smuts-

vattenskanalisationen. Låt inte rengöringsmedel tränga in i vattendrag eller i jordmånen.

I en del länder är det inte tillåtet att hämta vatten från allmänna vattendrag.

Information om ämnen (REACH)
Aktuell information om innehållet finns på: *www.kaercher.de/REACH*

Ändamålsenlig användning

Denna högtrycksrengörare får endast användas i privathushåll.
Högtrycksrengöraren är avsedd för rengöring av maskiner, fordon, byggnationer, verktyg, fasader, terasser, trädgårdsredskap osv. med högtrycksvattenstråle.

Tillbehör och reservdelar

Använd endast originaltillbehör och originalreservdelar, så att en säker och störningsfri drift av maskinen är garanterad.
Information om tillbehör och reservdelar finns på *www.kaercher.com*.

Leveransens omfattning

Maskinens leveransomfattning är avbildad på förpackningen. Kontrollera att innehållet i leveransen är fullständigt. Kontakta din försäljare om något tillbehör saknas eller om det finns transportskador.

Maskinöversikt

Bilderna är exempel, detaljer kan skilja sig åt
För bilder, se bildsidorna
Bild A

(1) Stativ med handtag
(2) Vattenanslutning med inbyggd sil
(3) Hjul
(4) Skydd
(5) Högtrycksslangstyrning
(6) Maskinens strömbrytare
(7) Förvaring för strålrör
(8) Högtrycksslang
(9) * Plug 'n' Clean rengöringsmedelsflaska
(10) Förvaring för spolhandtag
(11) Transporthandtag, utdragbart
(12) Strålrör smutsfräs för svår smuts
(13) Strålrör Vario Power för de vanligaste rengöringsuppgifterna.
Arbetstrycket kan ökas steglöst från SOFT till HARD. För att ställa in arbetstrycket släpper du avtryckarhandtaget. Vrid sedan strålröret till önskat läge.
För att applicera rengöringsmedel, demontera strålröret och arbeta endast med spolhandtaget.
(14) Spolhandtag
(15) Frigöringsknapp
(16) Avtryckarhandtag
(17) Tryckindikator (0-MIX / 1-SOFT / 2-MEDIUM / 3-HARD)
(18) Spolhandtagets lås
(19) Bärhandtag
(20) Krok för högtrycksslang/nätkabel
(21) Typskylt
(22) Tillbehörsfack
(23) Krok för nätfixering
(24) Nät för tillbehörsfack
(25) Nätkabel med nätkontakt
(26) Koppling för vattenanslutning
(27) * Trädgårdsslang
(28) ** KÄRCHER sugslang
(29) Medföljande skruvar och plugg

*behövs dessutom
** finns som tillval

Medföljande skruvar och plugg

Bild B

(1) Plugg stativ (2 st.)
(2) Skruv 4x22 (2 st.)
(3) Skruv 4x16 (10 st.)

Montering

Montera delarna på maskinen före idrifttagningen.
Var beredd med skruvarna/pluggarna och en passande skruvdragare.

Montera hjulen

1. Sätt i hjulen.

Hänvisning
Var uppmärksam på hålets riktning.
Bild C

2. Säkra hjulen med 1 skruv vardera.

Montera stativ

1. Sätt i stativet.
Bild D
2. Stick in de 2 pluggarna ända till anslag i hålen.
3. Säkra stativet med 2 skruvar.

Montera förvaring för strålrör

1. Häng in förvaringen för strålrören.
2. Säkra förvaringen med 2 skruvar.
Bild E
3. Säkra skyddet med 4 skruvar.
Bild F

Montera transporthandtag

1. Fäst transporthandtaget.
Bild G
2. Fäst transporthandtaget med 2 skruvar.

Montera tillbehörsnätet

1. Häng tillbehörsnätet på krokarna.
Bild H

Montera kopplingen för vattenanslutningen

1. Skruva fast kopplingen för vattenanslutningen på maskinens vattenanslutning.
Bild I

Idrifttagning

1. Ställ maskinen på ett vågrätt, jämnt underlag.

OBSERVERA

Risk för skador vid drift med upplindad högtrycksslang.

Skador på högtrycksslangen

Linda av högtrycksslangen helt.

Lägg ut högtrycksslangen utan knutar, öglor och vridningar innan du använder maskinen.

2. Linda av högtrycksslangen helt.
3. Dra högtrycksslangen framåt genom högtrycksslangstyrningen utan öglor, knutar och förvridningar.
   Bild J
4. Stick in högtrycksslangen i spolhandtaget tills den hakar fast med ett hörbart klick.

Hänvisning

Var noga med att nippeln ligger rätt.

Bild K

5. Dra i högtrycksslangen för att kontrollera att allt sitter ordentligt.
6. Linda av nätkabeln helt.
7. Anslut nätkontakten till ett nätuttag.

Upprätta vattenförsörjning

OBSERVERA

Skaderisk på grund av förorenat vatten.

Skador på maskin och tillbehör

Använd endast maskinen med rent tappvatten utan föroreningar eller tillsatser.

Använd inget förorenat vatten, avloppsvatten eller saltvatten.

KÄRCHER rekommenderar att använda det valfria KÄRCHER-vattenfiltret.

OBSERVERA

Risk för skador på grund av för låg tilloppsvattenmängd.

Skador på maskinen och högtrycksslangen

Säkerställ tillräcklig tilloppsvattenmängd.

1. Kontrollera att trycket, temperaturen och mängden tillfört vatten stämmer överens med kraven, se *Tekniska data*.

Hänvisning

Följ föreskrifterna från det lokala vattenverket.

Anslutning till vattenledningen

OBSERVERA

Risk för skador vid användning av slangkopplingar av mässing med AquaStop-funktion från tredje part.

Skador på högtryckspumpen

Använd endast slangkopplingar med/utan AquaStop-funktion från KÄRCHER, slangkopplingar utan AquaStop-funktion eller slangkopplingar av plast med AquaStop-funktion från tredje part.

1. Stick in trädgårdsslangen i kopplingen för vattenanslutning.

Hänvisning

Vävförstärkt trädgårdsslang, diameter minst 1/2 tum (13 mm), längd minst 7,5 m med snabbkoppling som erbjuds i handeln.

Bild L

2. Anslut trädgårdsslangen till vattenledningen.
3. Öppna vattenkranen helt.

Suga upp vatten ur öppna behållare

Denna högtrycksrengörare lämpar sig tillsammans med KÄRCHER-sugslangen för att suga upp ytvatten, t.ex.ur regntunnor eller dammar (max. insugningshöjd anges i *Tekniska data*).

1. Skruva av kopplingen från vattenanslutningen.
2. Fyll sugslangen med vatten.
3. Skruva fast sugslangen på maskinens vattenanslutning och häng ner den i vattenkällan (t.ex. en regntunna).

Avlufta maskinen

OBSERVERA

Risk för skador vid torrkörning.

Skador på högtryckspumpen

Använd inte maskinen utan vatten.

Stäng av maskinen om den inte genererar något tryck inom 2 minuter. Gå till väga enligt informationen i Hjälp vid störningar.

Hänvisning

För att avlufta maskinen, montera inget strålrör eller något annat tillbehör på spolhandtaget.

1. Koppla till maskinen, vrid då maskinens strömbrytare till läge "I/ON".
   För att koppla från maskinen, vrid maskinens strömbrytare till läge "0/OFF".
   Bild M
2. Lås upp avtryckarhandtaget.
   Bild N
3. Manövrera avtryckarhandtaget.
   Maskinen slås på.
4. Kör maskinen högst 2 minuter tills vattnet kommer ut ur spolhandtaget utan luftbubblor.
5. Släpp avtryckarhandtaget.
6. Lås avtryckarhandtaget.

Drift

OBSERVERA

Risk för skador vid torrkörning.

Skador på högtryckspumpen

Använd inte maskinen utan vatten.

Stäng av maskinen om den inte genererar något tryck inom 2 minuter. Gå till väga enligt informationen i Hjälp vid störningar.

Power Control System

Under drift visar tryckindikatorn på spolhandtaget den inställda trycknivån.

Vrid strålröret Vario Power för att ställa in trycknivåerna SOFT, MEDIUM eller HARD.

Demontera strålröret på spolhandtaget för att ställa in trycknivån MIX och blanda i rengöringsmedel.

Hänvisning

Materialens känslighet kan variera mycket beroende på ålder och skick. Rekommendationerna utgör därför endast information och inget ansvar kan utkrävas.

Hänvisning

Vid drift med ytrengöringsmedel eller andra tillbehör är tryckindikatorn inte tillförlitlig.

Indikering	Trycknivå	Rekommenderas för t.ex.
	HARD	Stenplattor, asfalt, metallytor, trädgårdsredskap (skottkärra, spade etc)
	MEDIUM	Bilar/motorcyklar, tegelytor, putsade väggar, plastmöbler

Indikering	Trycknivå	Rekommenderas för t.ex.
	SOFT	Träytor, cyklar, sandstensytor, rottingmöbler
	MIX	Alla ytor som är lämpliga för användning av rengöringsmedel

Drift med högtryck

OBSERVERA

Risk för skador på grund av för litet strålavstånd resp. olämplig stråltyp.

Skador på målade resp. känsliga ytor

Håll alltid ett lägsta strålavstånd på 30 cm när du rengör lackerade ytor.

Rengör inte bildäck, lack eller känsliga ytor som trä med den roterande strålen.

1. Stick in strålröret i spolhandtaget och fäst det genom att vrida det 90°.
   Bild O
2. Starta maskinen.
3. Lås upp avtryckarhandtaget.
4. Manövrera avtryckarhandtaget.
   Maskinen slås på.
5. Vrid strålröret Vario Power tills önskad trycknivå visas på tryckindikatorn.

Drift med rengöringsmedel

⚠ *FARA*

Hälsorisk på grund av rengöringsmedel!

Allvarliga hälsoskador

Beakta säkerhetsdatabladet från rengöringsmedelstillverkaren.

Använd den personliga skyddsutrustning som föreskrivs.

OBSERVERA

Risk för skador på grund av olämpliga rengöringsmedel!

Materiella skador

Använd endast rengöringsmedel som är godkända av Kärcher och som är lämpliga för objekten som ska rengöras.

Observera säkerhetsanvisningarna, doseringsrekommendationerna och den information som medföljer rengöringsmedlet.

Var sparsam med rengöringsmedel.

OBSERVERA

Risk för skador på grund av rengöringsmedel som verkar för länge och torkar in!

Materiella skador

Applicera inte rengöringsmedel på heta ytor och observera maximal verkningstid.

Låt inte rengöringmedlet torka.

Hänvisning

KÄRCHER rengöringsmedel sörjer för störningsfritt, effektivt arbete. Låt oss ge dig råd och se våra informationsblad om rengöringsmedel.

Hänvisning

Rengöringsmedlet kan endast användas med demonterat strålrör.

Hänvisning

För att använda maskinen med rengöringsmedel behövs en Plug 'n' Clean-rengöringsmedelflaska. KÄRCHER rengöringsmedel kan köpas färdiga att användas i en Plug'n' Clean rengöringsmedelsflaska.

1. Ta av locket från Plug 'n' Clean-rengöringsmedelsflaskan.
2. Tryck in Plug 'n' Clean-rengöringsmedelsflaskan med öppningen nedåt i fästet på maskinen.
   Bild P
3. Demontera strålröret från spolhandtaget.
   Under drift blandas rengöringsmedlet in i lågtrycksstrålen.

Rekommenderad rengöringsmetod

1. Spruta sparsamt med rengöringsmedel på den torra ytan och låt verka (inte torka).
2. Spola bort den upplösta smutsen med högtrycksstrålen.

Efter drift med rengöringsmedel

1. Dra ut Plug 'n' Clean-rengöringsmedelsflaskan ur hållaren och stäng den med locket.
2. Ställ rengöringsmedelsflaskan med locket uppåt i hållaren.
3. Använd maskinen med rent vatten i ca 30 sekunder för att spola ut rengöringsmedlet ur maskinen och tillbehöret.

Avbryta driften

1. Släpp avtryckarhandtaget.
   Maskinen stängs av så snart avtryckarhandtaget släpps.
   Högtrycket i systemet bibehålls.
2. Lås avtryckarhandtaget.
3. Ställ spolhandtaget med strålröret i förvaringen för spolhandtag.
4. Stäng av maskinen vid arbetspauser längre än 5 minuter.

Avsluta driften

⚠ *VARNING*

Risk för personskador på grund av att vatten under högtryck strömmar ut.

Allvarliga ögon- eller hudskador

Högtrycksslangen ska bara lossas från spolhandtaget eller från maskinen när det inte finns något tryck i systemet.

OBSERVERA

Risk för skador på grund av frost.

Skador på maskin och tillbehör

Töm maskinen och tillbehören helt på vatten.

Skydda alltid maskinen och tillbehören mot frost.

1. Släpp avtryckarhandtaget.
2. Lås avtryckarhandtaget.
3. Stäng vattenkranen.
4. Koppla från maskinen från vattenförsörjningen.
5. Lås upp avtryckarhandtaget.
6. Manövrera avtryckarhandtaget i maximalt 1 minut tills det inte kommer ut mer vatten.
   Det återstående trycket i systemet reduceras.
   Vattnet pumpas ut ur maskinen för att förhindra frostskador.
7. Släpp avtryckarhandtaget.
8. Lås avtryckarhandtaget.
9. Stäng av maskinen.
10. Dra ut nätkontakten ur nätuttaget.
11. Demontera, töm och förvara tillbehören på maskinen, se *Förvara maskinen*.

Transport

⚠ *FÖRSIKTIGHET*

Risk för personskador och materiella skador på grund av maskinens vikt.

Personskador och materiella skador.

Ta hänsyn till maskinens vikt vid transport och förvaring.

Bära maskinen

1. Använd bärhandtaget för att lyfta och bära maskinen.

Dra i maskinen

1. Dra ut transporthandtaget tills det hakar i så det hörs.
2. Dra maskinen i transporthandtaget.

Transportera maskinen i fordonet

1. Dra ut Plug 'n' Clean-rengöringsmedelsflaskan ur hållaren och stäng den med locket före liggande transport.
2. Säkra maskinen så att den inte kan glida eller tippa.

Förvaring

⚠ *FÖRSIKTIGHET*

Risk för personskador och materiella skador på grund av maskinens vikt.

Personskador och materiella skador.

Ta hänsyn till maskinens vikt vid transport och förvaring.

Förvara maskinen

⚠ *VARNING*

Risk för personskador på grund av att vatten under högtryck strömmar ut.

Allvarliga ögon- eller hudskador

Högtrycksslangen ska bara lossas från spolhandtaget eller från maskinen när det inte finns något tryck i systemet.

1. Avsluta driften, se *Avsluta driften*.
2. Demontera strålröret från spolhandtaget.
3. Tryck på frigöringsknappen och dra av högtrycksslangen från spolhandtaget.
4. Dränera vattnet från spolhandtaget.
5. Förvara spolhandtaget i förvaringen för spolhandtag.
6. Förvara strålrören i förvaringen för strålrör:
   a Strålrör Vario Power: Munstycket uppåt
   b Strålrör smutsfräs: Munstycket nedåt
7. Dra högtrycksslangen bakåt ur högtrycksslangstyrningen.
8. Häng högtrycksslangen på kroken för högtrycksslang/nätkabel.
9. Häng nätkabeln på kroken för högtrycksslang/nätkabel.

Observera ytterligare information före längre förvaring, se *Skötsel och underhåll*.

Frostskydd

OBSERVERA

Risk för skador på grund av frost.

Skador på maskin och tillbehör

Töm maskinen och tillbehören helt på vatten.

Skydda alltid maskinen och tillbehören mot frost.

1. Pumpa ut vattnet ur maskinen, se *Avsluta driften*.
2. Demontera tillbehöret och dränera vattnet, se *Förvara maskinen*.
3. Stuva undan tillbehöret på maskinen och förvara i ett frostsäkert utrymme, se *Förvara maskinen*.

Skötsel och underhåll

⚠ *FARA*

Risk för elektriska stötar

Skador vid beröring av strömförande delar

Stäng av maskinen.

Dra ut nätkontakten.

Maskinen är underhållsfri, dvs. inga regelbundna underhållsarbeten behöver genomföras.

Rengöra silen i vattenanslutningen

OBSERVERA

Risk för skador på grund av saknad eller skadad sil.

Skador på högtryckspumpen

Använd inte maskinen utan sil.

Rengör inte silen med hårda, spetsiga föremål.

Rengör silen i vattenanslutningen vid behov.

1. Skruva av kopplingen från vattenanslutningen.
2. Dra ut silen.
   Bild Q
3. Rengör silen under rinnande vatten.
4. Sätt silen i vattenanslutningen.

Hjälp vid störningar

⚠ *FARA*

Livsfara vid kontakt med spänningsförande delar.

Dödliga eller mycket allvarliga personskador

Vidrör inga spänningsförande delar.

Stäng av apparaten.

Dra ut nätkontakten ur nätuttaget.

Störningar har ofta enkla orsaker som du kan åtgärda på egen hand med hjälp av översikten nedan. I tveksamma fall eller vid störningar som inte anges här, kontakta auktoriserad kundtjänst.

Maskinen fungerar inte

Spänningsförsörjningen är avbruten.

1. Kontrollera om nätkontakten är inkopplad.
2. Starta maskinen.
3. Lås upp och manövrera avtryckarhandtaget.
   Maskinen startar, annars:
4. Kontrollera om den angivna spänningen på typskylten överensstämmer med strömkällans spänning.
5. Dra ut nätkontakten ur nätuttaget.
6. Kontrollera nätkabeln och nätkontakten avseende skador.
   Se till att auktoriserad kundtjänst omedelbart byter ut nätkabeln vid skador.

Motorskyddsbrytaren är aktiv.

1. Om motorn är överbelastad stänger motorbrytaren av maskinen.
2. Stäng av maskinen.
3. Låt maskinen svalna i 1 timme.
4. Starta maskinen och ta den i drift.
   Om störningen återkommer låter du maskinen undersökas av kundtjänst.

Maskinen startar inte, motorn går

Spänningsfall på grund av svagt elnät eller användning av en förlängningskabel.

1. Använd ingen förlängningskabel.
2. Innan maskinen slås på, manövrera avtryckarhandtaget och slå sedan på maskinen.

Inget tryck skapas i maskinen

Strålröret är i läget ”SOFT”.

1. Vrid strålröret till läget ”HARD”.

Vattentillförseln är för låg.

1. Öppna vattenkranen helt.
2. Dra trädgårdsslangen utan veck.

3. Kontrollera tilloppsvattenmängden och öka den vid behov, se *Tekniska data*.
4. Kontrollera att den maximala sughöjden inte har överskridits, se *Tekniska data*.

Silen är smutsig.

1. Rengör silen, se *Rengöra silen i vattenanslutningen*.

Det finns luft i maskinen.

1. Säkerställ korrekt montering av högtrycks- och trädgårdsslangen.
2. Avlufta maskinen, se *Avlufta maskinen*.

Kraftiga tryckvariationer / vibrationer

Strålmunstycket är smutsigt.

1. Rengör strålmunstycket framifrån med en nål och skölj med vatten.

Tilloppsvattenmängden är för låg.

1. Öppna vattenkranen helt.
2. Dra trädgårdsslangen utan veck.
3. Rengör silen i vattenanslutningen.

OBSERVERA

Risk för skador på grund av för låg tilloppsvattenmängd.

Skador på maskinen och högtrycksslangen

Säkerställ tillräcklig tilloppsvattenmängd.

4. Kontrollera tilloppsvattenmängden och öka den vid behov, se *Upprätta vattenförsörjning*.

Rengöringsmedel sugs inte in

Ett strålrör är monterat på spolhandtaget.

1. Demontera strålröret och arbeta endast med spolhandtaget.

Plug 'n' Clean-rengöringsmedelsflaskan är tom eller inte korrekt monterad.

1. Kontrollera nivån på Plug ‘n‘ Clean-rengöringsmedelsflaskan och byt ut Plug 'n' Clean-rengöringsmedelsflaskan vid behov.
2. Se till attn Plug ‘n’ Clean-rengöringsmedelsflaskan sitter korrekt med öppningen nedåt i fästet på maskinen.

Maskinen otät

En lätt otäthet på maskinen är normalt.

1. Informera auktoriserad kundtjänst om det finns stora otätheter.

Garanti

I respektive land gäller de garantivillkor som publicerats av våra auktoriserade distributörer. Eventuella fel på maskinen repareras utan kostnad inom garantitiden, under förutsättning att de orsakats av ett material- eller tillverkningsfel. Vid frågor som gäller garantin ska du vända dig med kvitto till inköpsstället eller närmaste, auktoriserad kundtjänst.
(Se baksidan för adress)
Ytterligare garantiinformation (om tillgänglig) finns i serviceområdet på din lokala KÄRCHER-webbplats under "Nedladdningar".

EU-försäkran om överensstämmelse

Härmed försäkrar vi att nedanstående produkt uppfyller gällande bestämmelser i angivna direktiv och förordningar. Denna försäkran upphör att gälla om produkten ändras utan att detta har godkänts av oss. Tillverkaren ansvarar ensam för utfärdandet av denna försäkran om överensstämmelse.
Produkt: Högtryckstvätt
Typ: 1.324-xxx

Direktiv och förordningar

2006/42/EG (+2009/127/EG) (t.o.m. 2027-01-19) (EU) 2023/1230 (fr.o.m. 2027-01-20)
2014/30/EU
2011/65/EU
2000/14/EG
2009/125/EG
(EU) 2019/1781

Tillämpade harmoniserade standarder

EN 60335-1
EN 60335-2-79
EN 62233: 2008
EN 55014-1: 2017 + A11: 2020
EN 55014-2: 1997 + A1: 2001 + A2: 2008
EN 61000-3-2: 2014
EN 61000-3-3: 2013
EN IEC 63000: 2018

Tillämpad konformitetsbedömningsprocedur

2000/14/EG: Bilaga V

Ljudeffektsnivå dB(A)

K 4 (Premium) Power Control
Uppmätt: 88
Garanterad: 90
K 4 Power Control (GB-Variante)
Uppmätt: 88
Garanterad: 91
K 4 Premium Power Control (GB-Variante)
Uppmätt: 89
Garanterad: 92
K 5 Power Control
Uppmätt: 89
Garanterad: 92
K 5 Power Control (GB-Variante)
Uppmätt: 88
Garanterad: 91

Namn och adress

Dokumentationsbefullmäktigad:
S. Reiser
Alfred Kärcher SE & Co. KG
Alfred-Kärcher-Str. 28 - 40
71364 Winnenden (Germany)
Telefon: +49 7195 14-0
Fax: +49 7195 14-2212



H. Jenner
Chairman of the Board of Management



S. Reiser
Manager Regulatory Affairs & Certification

Winnenden, 01.04.2026
Undertecknande agerar på uppdrag av och med styrelsens godkännande.
Alfred Kärcher SE & Co. KG
Alfred-Kärcher-Str. 28 - 40
D-71364 Winnenden (Germany)

Tfn: +49 7195 14-0
Fax: +49 7195 14-2212

Tekniska data

Elanslutning		
Spänning	V	230
Fas	~	1
Frekvens	Hz	50
Anslutningseffekt	kW	1,8
Kapslingsklass		IPX5
Skyddsklass		I
Nätsäkring (trög)	A	10
Vattenanslutning		
Tilloppstryck (max.)	MPa	1,2
Tilloppstemperatur (max.)	°C	40
Tilloppsmängd (min.)	l/min	9
Insugningshöjd (max.)	m	0,5
Effektdata maskin		
Drifttryck	MPa	11
Max. tillåtet tryck	MPa	13
Transportmängd, vatten	l/min	6,3
Transportmängd, maximalt	l/min	7,0
Transportmängd, rengöringsmedel	l/min	0,3
Spolhandtagets rekylkraft	N	13
Mått och vikter		
Typisk arbetsvikt	kg	13,1
Längd	mm	402
Bredd	mm	306
Höjd	mm	588
Fastställda värden enligt EN 60335-2-79		
Hand-arm-vibration a_{hv}	m/s^2	2,2
Osäkerhet Hand-arm-vibration K	m/s^2	0,7
Upprepade stötvibrationer p_F	m/s^2	26
Osäkerhet Upprepade stötvibrationer K	m/s^2	6
Ljudtrycksnivå L_{pA}	dB(A)	75
Osäkerhet ljudtrycksnivå K_{pA}	dB(A)	3
Ljudeffektsnivå L_{WA}	dB(A)	88
Garanterad ljudeffektnivå $L_{WA,d}$	dB(A)	90

Orsak till undantag enligt förordning (EU) 2019/1781 bilaga I avsnitt 2 (12): j)
Med förbehåll för tekniska ändringar.

Sisältö

KÄRCHER Home & Garden -sovellus 63
Yleisiä ohjeita 63
Turvalaitteet 63
Laitteessa olevat symbolit 64
Ympäristönsuojelu 64
Määräystenmukainen käyttö 64
Lisävarusteet ja varaosat 64
Toimituksen sisältö 64
Laiteyleiskuva 64
Asennus 65
Käyttöönotto 65
Käyttö 66
Kuljetus 67
Varastointi 67
Hoito ja huolto 67
Ohjeet häiriötilanteissa 67
Takuu 68
EU-vaatimustenmukaisuusvakuutus 68
Tekniset tiedot 69

KÄRCHER Home & Garden -sovellus

KÄRCHER Home & Garden -sovelluksen avulla saat seuraavia etuja käyttäessäsi laitettasi:

- Sovellusvinkkejä ja asiantuntijatietoja
- Tuotetietoja, varusteyleiskatsauksia ja käyttöohjeita
- Avustusta ja huoltoyhteyshenkilöitä
- Verkkokauppa - erikoistarjouksia ja paljon muuta

Skannaa pakkauksessa oleva koodi tai lataa KÄRCHER Home & Garden -sovellus sovelluskaupastasi ja rekisteröi tuote kätevästi.

Yleisiä ohjeita



Lue ennen laitteen ensimmäistä käyttöä tämä käyttöohje ja mukana toimitetut turvallisuusohjeet. Menettele niiden mukaisesti.
Säilytä molemmat vihkoset myöhempää käyttöä tai seuraavaa omistajaa varten.

Turvalaitteet

⚠ *VAROITUS*

Loukkaantumisvaara!
Vakavia vammoja puuttuvien, muunneltujen tai tehottomien turvalaitteiden johdosta.
Turvalaitteita ei saa ohittaa tai poistaa, tai tehdä niitä tehottomiksi. Turvalaitteet ovat sinun turvallisuuttasi varten.

Laitekytkin

Laitekytkin estää laitteen tahattoman käytön.

Laukaisinvivun lukitus

Lukitus lukitsee laukaisinvivun ja estää laitteen tahattoman käynnistymisen.

Automaattinen pysäytystoiminto

Kun laukaisinvipu vapautetaan, painekytkin kytkee korkeapainepumpun pois päältä ja korkeasuihku loppuu. Kun laukaisinvivusta vedetään, korkeapainepumppu kytkeytyy päälle.

Moottorin suojakytkin

Jos virrankulutus on liian suuri, moottorin suojakytkin kytkee laitteen pois päältä.

Laitteessa olevat symbolit



Älä suuntaa suurpainesuihkua kohti ihmisiä, eläimiä, toimivaa sähkövarustusta tai itse laitetta.
Suojaa laite jäätymiseltä.



Älä yhdistä laitetta välittömästi yleiseen vesijohtoverkkoon.

Ympäristönsuojelu

Pakkausmateriaalit ovat kierrätettäviä. Hävitä pakkaukset ympäristöä säästäen.

Sähkö- ja elektroniikkalaitteet sisältävät arvokkaita kierrätettäviä materiaaleja tai rakenneosia kuten paristoja, akkuja tai öljyjä, jotka väärin käsiteltyinä tai väärin hävitettyinä voivat aiheuttaa mahdollisia vaaroja ihmisten terveydelle ja ympäristölle. Nämä rakenneosat ovat kuitenkin välttämättömiä laitteen asianmukaisen toiminnan vuoksi. Tällä symbolilla merkittyjä laitteita ei saa hävittää kotitalousjätteenä.

Puhdistustöitä, joiden yhteydessä syntyy öljypitoista jätevettä, esim. moottorin pesu, alustapesu, saa tehdä vain pesupaikoilla, joilla on öljynerotin.

Puhdistusaineita sisältäviä töitä saa tehdä vain nestetiivistetyillä työpinnoilla, joilla on liitäntä likavesiviemäriin. Älä päästä puhdistusaineita vesistöihin tai maaperään.

Veden ottaminen julkisista vesistöistä ei ole joissain maissa sallittua.

Sisältöaineita koskevia ohjeita (REACH)
Päivitettyjä tietoja ainesosista löytyy osoitteesta: *www.kaercher.de/REACH*

Määräystenmukainen käyttö

Käytä korkeapainepesuria vain yksityisissä kotitalouksissa.
Korkeapainepesuri on tarkoitettu koneiden, ajoneuvojen, rakenteiden, työkalujen, julkisivujen, terassien, puutarhalaitteiden jne. puhdistamiseen korkeapaineisella vesisuihkulla.

Lisävarusteet ja varaosat

Käytä vain alkuperäisiä lisävarusteita ja alkuperäisiä varaosia, sillä ne varmistavat laitteen turvallisen ja häiriöttömän käytön.
Tietoja lisävarusteista ja varaosista löytyy osoitteesta *www.kaercher.com*.

Toimituksen sisältö

Laitteen toimituksen sisältö on kuvattu pakkauksessa. Tarkasta laitetta pakkauksesta purkaessasi pakkauksen sisällön täydellisyys. Jos lisävarusteita puuttuu tai havaitset kuljetusvahinkoja, ilmoita tästä jälleenmyyjälle.

Laiteyleiskuva

Kuvat ovat esimerkkejä, yksityiskohdat voivat vaihdella
Kuvat katso kuvasivut
Kuva A

1. Jalusta kantokahvalla
2. Vesiliitäntä ja sisään rakennettu siivilä
3. Pyörä
4. Kansi
5. Korkeapaineletkun ohjain
6. Laitekytkin
7. Suihkuputkien säilytys
8. Korkeapaineletku
9. * Plug 'n' Clean -puhdistusainepullo
10. Korkeapainepistoolin säilytys
11. Kuljetuskahva, ulosvedettävä
12. Suihkuputki pyörivällä suuttimella pinttyneeseen likaan
13. Suihkuputki Vario Power useimpiin puhdistustöihin. Työpainetta voi korottaa portaattomasti tasolta SOFT tasoon HARD. Säätääksesi työpaineen vapauta laukaisinvipu. Käännä sitten suihkuputki haluttuun asentoon.
    Puhdistusaineen levittämiseksi irrota suihkuputki ja työskentele vain korkeapainepistoolilla.
14. Korkeapainepistooli
15. Vapautuspainike
16. Liipaisinvipu
17. Painenäyttö (0-MIX / 1-SOFT / 2-MEDIUM / 3-HARD)
18. Korkeapainepistoolin lukitus
19. Kantokahva
20. Koukku korkeapaineletkulle/verkkokaapelille
21. Tyyppikilpi
22. Varustelokero
23. Verkon kiinnityskoukku
24. Lisävarustekotelon verkko
25. Verkkokaapeli ja verkkopistoke
26. Vesiliitännän kytkin
27. *Puutarhaletku
28. **KÄRCHER-imuletku
29. Mukana toimitetut ruuvit ja tapit

* vaaditaan lisäksi
** saatavana vaihtoehtona

Mukana toimitetut ruuvit ja tapit

Kuva B

1. Jalustan tappi (2 kpl)
2. Ruuvi 4x22 (2 kpl)

③ Ruuvi 4x16 (10 kpl)

Asennus

Asenna ennen käyttöönottoa mukana toimitetut osat laitteeseen.
Varaa saataville mukana toimitetut ruuvit/tapit ja soveltuva ruuvimeisseli.

Pyörien asentaminen

1. Aseta pyörät paikoilleen.

Huomautus

Huomioi reiän suuntaus.

Kuva C

2. Kiinnitä pyörät yhdellä ruuvilla.

Jalustan kiinnittäminen

1. Aseta jalusta paikoilleen.
   Kuva D
2. Työnnä kaksi tappia reikiin niin pitkälle kuin ne menevät.
3. Kiinnitä jalusta kahdella ruuvilla.

Suihkuputkien pidikkeen asentaminen

1. Kiinnitä suihkuputkien pidike.
2. Kiinnitä pidike kahdella ruuvilla.
   Kuva E
3. Kiinnitä kansi neljällä ruuvilla.
   Kuva F

Kuljetuskahvan asentaminen

1. Kiinnitä kuljetuskahva.
   Kuva G
2. Kiinnitä kuljetuskahva kahdella ruuvilla.

Lisävarusteverkon asentaminen

1. Ripusta lisävarusteverkko koukkuihin.
   Kuva H

Vesiliitännän kytkimen asentaminen

1. Ruuvaa vesiliitännän kytkin laitteen vesiliitäntään.
   Kuva I

Käyttöönotto

1. Aseta laite vaakasuoralle, tasaiselle alustalle.

HUOMIO

Vaurioitumisvaara käytön aikana kelatun korkeapaineletkun kanssa.

Vaurioita korkeapaineletkussa

Kelaa korkeapaineletku kokonaan ulos.

Ota korkeapaineletku täysin ulos ilman solmuja, silmukoita tai kiertymiä ennen kuin käytät laitetta.

2. Kelaa korkeapaineletku kokonaan ulos.
3. Vedä korkeapaineletkua eteenpäin korkeapaineletkun ohjaimen läpi ja asenna ilman silmukoita, solmuja tai kiertymiä.
   Kuva J
4. Aseta korkeapaineletku korkeapainepistooliin siten, että se lukittuu kuuluvasti.

Huomautus

Varmista nippelin oikea suunta.

Kuva K

5. Tarkasta korkeapaineletkua vetämällä, että liitäntä on varmasti kiinni.
6. Kelaa verkkokaapeli täysin ulos.
7. Yhdistä verkkopistoke verkkopistorasiaan.

Vesihuollon yhdistäminen

HUOMIO

Vaurioitumisvaara likaantuneen veden johdosta.

Vaurioita laitteelle ja varusteille

Käytä laitetta vain puhtaalla makeavedellä, jossa ei ole epäpuhtauksia tai lisäaineita.

Älä käytä likaantunutta vettä, jätevettä tai suolavettä.

KÄRCHER suosittelee käyttämään lisävarusteena saatavaa KÄRCHER-vesisuodatinta.

HUOMIO

Vaurioitumisvaara liian vähäisen tuloveden määrän johdosta.

Laitteen ja korkeapaineletkun vaurioituminen

Varmista riittävä tuloveden määrä.

1. Tarkasta, että tuloveden paine, lämpötila ja määrä vastaavat vaatimuksia, katso *Tekniset tiedot*.

Huomautus

Noudata vesiyhtiön määräyksiä.

Liitäntä vesijohtoon

HUOMIO

Vaurioitumisvaara käytettäessä messingistä valmistettuja letkuliittimiä, joissa on muiden valmistajien AquaStop-toiminto.

Vaurioita korkeapainepumpussa

Käytä vain KÄRCHER-letkuliittimiä AquaStop-toiminnolla/ilman AquaStop-toimintoa, letkuliittimiä ilman AquaStop-toimintoa tai muovista valmistettuja letkuliittimiä, joissa on muiden valmistajien AquaStop-toiminto.

1. Yhdistä puutarhaletku vesiliitännän kytkimeen.

Huomautus

Tarvitaan kudosvahvistettu, halkaisijaltaan vähintään 1/2 tuuman (13 mm) puutarhaletku, pituus vähintään 7,5 m kaupoista saatavana olevalla pikaliittimellä.

Kuva L

2. Liitä puutarhaletku vesijohtoon.
3. Avaa vesihana kokonaan.

Veden imeminen avoimista säiliöistä

Tämä korkeapainepesuri on varustettu KÄRCHER-imuletkulla pintaveden imemiseen, esim.sadevesitynnyreistä tai lammikoista (maksimaalinen imukorkeus, katso *Tekniset tiedot*).

1. Kierrä liitin vesiliitännästä irti.
2. Täytä imuletku vedellä.
3. Kierrä imuletku laitteen vesiliitäntään ja aseta johonkin vesilähteeseenesim. sadetynnyriin).

Laitteen ilmanpoisto

HUOMIO

Vaurioitumisvaara kuivakäynnillä

Vaurioita korkeapainepumpussa

Älä käytä laitetta ilman vettä.

Kytke laite pois päältä, jos se ei 2 minuutin kuluessa kehitä painetta. Menettele ohjeiden mukaan kohdassa Ohjeet häiriötilanteissa.

Huomautus

Laitteen ilmanpoistoa varten ei korkeapainepistooliin saa asentaa suihkuputkea tai muita varusteita.

1. Kytke laite päälle kääntämällä laitekytkin asentoon "I/ON".
   Kytke laite pois päältä kääntämällä laitekytkin asentoon "0/OFF".
   Kuva M
2. Avaa laukaisinvivun lukitus.
   Kuva N
3. Paina laukaisinvipua.

Laite kytkeytyy päälle.
4. Anna laitteen käydä enintään 2 minuuttia, kunnes vettä valuu korkeapainepistoolista ulos ilman kuplia.
5. Vapauta laukaisinvipu.
6. Lukitse laukaisinvipu.

Käyttö

HUOMIO

Vaurioitumisvaara kuivakäynnillä

Vaurioita korkeapainepumpussa

Älä käytä laitetta ilman vettä.

Kytke laite pois päältä, jos se ei 2 minuutin kuluessa kehitä painetta. Menettele ohjeiden mukaan kohdassa Ohjeet häiriötilanteissa.

Power Control -järjestelmä

Korkeapainepistoolin painenäyttö näyttää käytön aikana säädetyn painetaso.

Käännä Vario Power -suihkuputkea säätääksesi painetasot SOFT, MEDIUM tai HARD.

Irrota suihkuputki korkeapainepistoolista säätääksesi MIX-painetason ja lisätäksesi puhdistusainetta.

Huomautus

Materiaalien herkkyys voi vaihdella suuresti iästä ja kunnosta riippuen. Tämän vuoksi suositukset eivät ole sitovia.

Huomautus

Painenäyttö ei näytä oikeita tietoja käytettäessä pintapuhdistimia ja muita varustetita.

Näyttö	Painetaso	Suositusesim.
	HARD	kivilaatat, asfaltti, metallipinnat, puutarhavälineet (kottikärryt, lapiot jne.)
	MEDIUM	autot/moottoripyörät, tiilipinnat, rapatut seinät, muovikalusteet
	SOFT	puupinnat, polkupyörät, hiekkakivipinnat, rottinkihuonekalut
	MIX	kaikki puhdistusaineiden käyttöön soveltuvat pinnat

Käyttö korkeapaineella

HUOMIO

Vaurioitumisvaara liian vähäisen suihkutusetäisyyden tai soveltumattoman suihkutustyypin johdosta.

Vaurioita maalatuille tai herkille pinnoille

Säilytä vähintään 30 cm suihkutusetäisyys maalattujen pintojen puhdistuksessa.

Älä puhdista pyörivällä suihkulla autonrenkaita, maalia tai herkkiä pintoja, kuten puuta.

1. Yhdistä suihkuputki korkeapainepistooliin ja kiinnitä se kääntämällä 90°.
   Kuva O
2. Kytke laite päälle.
3. Avaa laukaisinvivun lukitus.
4. Paina laukaisinvipua.
   Laite kytkeytyy päälle.
5. Käännä Vario Power -suihkuputkea, kunnes vaadittu painetaso näkyy painenäytössä.

Käyttö puhdistusaineella

⚠ *VAARA*

Terveyden vaarantuminen puhdistusaineiden johdosta!

Vakavat terveydelliset vahingot

Noudata puhdistusaineiden puhdistusaineen valmistajan käyttöturvallisuustiedotetta.

Käytä vaadittua henkilökohtaista suojavarustusta.

HUOMIO

Vaurioitumisvaara soveltumattomien puhdistusaineiden johdosta!

Esinevahinkoja

Käytä vain puhdistusaineita, jotka Kärcher on hyväksynyt ja jotka soveltuvat puhdistettavalle kohteelle.

Noudata puhdistusaineen mukana toimitettuja turvallisuusohjeita, annostelusuosituksia ja ohjeita.

Käytä puhdistusaineita säästeliäästi.

HUOMIO

Vaurioitumisvaara liian kauan vaikuttavien ja kuivuvien puhdistusaineiden johdosta!

Esinevahinkoja

Älä levitä puhdistusaineitakuumille pinnoille ja noudata maksimaalista vaikutusaikaa.

Älä anna puhdistusaineiden kuivua.

Huomautus

KÄRCHER-puhdistusaineet takaavat häiriöttömän ja tehokkaan työskentelyn. Kysy neuvoja ja tutustu puhdistusaine-tietolehtiimme.

Huomautus

Puhdistusainetta voidaan lisätä vain suihkuputken ollessa irrotettuna.

Huomautus

Käyttöön puhdistusaineen kanssa vaaditaan Plug 'n' Clean -puhdistusainepullo. KÄRCHER-puhdistusaineita voi ostaa käyttövalmiina Plug 'n' Clean -puhdistusainepullossa.

1. Poista Plug 'n' Clean -puhdistusainepullon korkki.
2. Paina Plug 'n' Clean -puhdistusainepullo aukko alaspäin laitteessa olevaan kiinnityskohtaan.
   Kuva P
3. Irrota suihkuputki korkeapainepistoolista.
   Käytön aikana puhdistusaineliuosta sekoitetaan matalapainesuihkuun.

Suositellut puhdistusmenetelmät

1. Suihkuta puhdistusainetta hieman kuivalle pinnalle ja anna vaikuttaa (ei kuivua).
2. Huuhtele lika pois korkeapainesuihkulla.

Puhdistusaineella käytön jälkeen

1. Irrota Plug 'n' Clean -puhdistusainepullo kiinnityskohdasta ja sulje se kannella.
2. Aseta puhdistusainepullo kiinnityskohtaan kansi ylöspäin.
3. Käytä laitetta n. 30 sekuntia puhtaalla vedellä, jotta puhdistusaine huuhdellaan pois laitteeesta ja varusteista.

Käytön keskeyttäminen

1. Vapauta laukaisinvipu.
   Laite kytkeytyy pois päältä heti, kun laukaisinvipu vapautetaan.
   Järjestelmässä pysyy korkeapaine.
2. Lukitse laukaisinvipu.
3. Työnnä korkeapainepistooli ja suihkuputki korkeapainepistoolin säilytyspaikkaan.
4. Yli 5 minuutin työtaukojen ajaksi on laite kytkettävä pois päältä.

Käytön lopettaminen

⚠ VAROITUS

Loukkaantumisvaara korkean paineen alaisena vuotavan veden johdosta.

Vakavia silmä- tai ihovammoja

Irrota korkeapaineletku korkeapainepistoolista tai laitteesta vain, kun järjestelmässä ei ole painetta.

HUOMIO

Vaurioitumisvaara jäätymisen johdosta.

Vaurioita laitteelle ja varusteille

Tyhjennä vesi kokonaan laitteesta ja varusteista.

Suojaa laite ja varusteet aina jäätymiseltä.

1. Vapauta laukaisinvipu.
2. Lukitse laukaisinvipu.
3. Sulje vesihana.
4. Irrota laite vedensyötöstä.
5. Avaa laukaisinvivun lukitus.
6. Paina laukaisinvipua enintään 1 minuutti, kunnes vettä ei enää tule ulos.
   Järjestelmään jäänyt paine purkautuu.
   Vesi pumpataan pois laitteesta jäätymisvaurioiden välttämiseksi.
7. Vapauta laukaisinvipu.
8. Lukitse laukaisinvipu.
9. Kytke laite pois päältä.
10. Irrota verkkopistoke verkkopistorasiasta.
11. Irrota varusteet, tyhjennä laite ja varastoi se, katso *Laitteen säilytys*.

Kuljetus

⚠ VARO

Loukkaantumis- ja vaurioitumisvaara laitteen painon johdosta.

Loukkaantumisia ja vaurioita

Laitteen paino on otettava kuljetuksessa ja varastoinnissa huomioon.

Laitteen kantaminen

1. Nosta ja kanna laitetta kahvasta.

Laitteen vetäminen

1. Vedä kuljetuskahvaa ulos, kunnes se lukittuu kuuluvasti.
2. Vedä laitetta kuljetuskahvasta.

Laitteen kuljetus ajoneuvossa

1. Irrota Plug ‘n’ Clean -puhdistusainepullo kiinnityskohdasta ja sulje se kannella, ennen kuin kuljetat laitetta makuuasennossa.
2. Varmista laite siirtymistä ja kaatumista vastaan.

Varastointi

⚠ VARO

Loukkaantumis- ja vaurioitumisvaara laitteen painon johdosta.

Loukkaantumisia ja vaurioita

Laitteen paino on otettava kuljetuksessa ja varastoinnissa huomioon.

Laitteen säilytys

⚠ VAROITUS

Loukkaantumisvaara korkean paineen alaisena vuotavan veden johdosta.

Vakavia silmä- tai ihovammoja

Irrota korkeapaineletku korkeapainepistoolista tai laitteesta vain, kun järjestelmässä ei ole painetta.

1. Käytön lopettaminen, katso *Käytön lopettaminen*.
2. Irrota suihkuputki korkeapainepistoolista.
3. Paina vapautuspainiketta ja vedä korkeapaineletku irti korkeapainepistoolista.
4. Anna veden valua ulos korkeapainepistoolista.
5. Varastoi korkeapainepistooli sen säilytyspaikkaan.
6. Suihkuputkien varastointi suihkuputkien säilytyspaikkaan:
   a Suihkuputki Vario Power: suutin ylöspäin
   b Suihkuputki pyörivä suutin: suutin alaspäin
7. Vedä korkeapaineletkua taaksepäin ulos korkeapaineletkun ohjaimesta.
8. Ripusta korkeapaineletku korkeapaineletkun/verkkokaapelin koukkuun.
9. Ripusta verkkokaapeli korkeapaineletkun/verkkokaapelin koukkuun.

Noudata lisäohjeita ennen pitempää varastointia, katso *Hoito ja huolto*.

Pakkassuoja

HUOMIO

Vaurioitumisvaara jäätymisen johdosta.

Vaurioita laitteelle ja varusteille

Tyhjennä vesi kokonaan laitteesta ja varusteista.

Suojaa laite ja varusteet aina jäätymiseltä.

1. Pumppaa vesi ulos laitteesta, katso *Käytön lopettaminen*.
2. Irrota varusteet ja anna veden valua ulos, katso *Laitteen säilytys*.
3. Aseta varusteet laitteeseen ja säilytä jäätymiseltä suojatussa tilassa, katso *Laitteen säilytys*.

Hoito ja huolto

⚠ VAARA

Sähköiskuvaara

Loukkaantumisvaara kosketettaessa sähköä johtavia osia

Kytke laite pois päältä.

Irrota verkkopistoke.

Laitetta ei tarvitse huoltaa, eli säännöllisiä huoltotöitä ei tarvitse suorittaa.

Vesiliitännän siivilän puhdistaminen

HUOMIO

Vaurioitumisvaara puuttuvan tai vaurioituneen siivilän johdosta.

Vaurioita korkeapainepumpussa

Älä käytä laitetta ilman siivilää.

Älä puhdista siivilää kovilla, terävillä esineillä.

Puhdista siivilä vesiliitännässä tarvittaessa.

1. Kierrä liitin vesiliitännästä irti.
2. Vedä siivilä ulos.
   Kuva Q
3. Puhdista siivilä juoksevan veden alla.
4. Aseta siivilä vesiliitäntään.

Ohjeet häiriötilanteissa

⚠ VAARA

Hengenvaara kosketettaessa jännitettä johtavia osia.

Kuolemaan johtavia tai erittäin vakavia loukkaantumisia

Älä kosketa virtaajohtavia osia.

Kytke laite pois päältä.

Irrota verkkopistoke verkkopistorasiasta.

Häiriöillä on usein yksinkertaisia syitä, jotka voit itse poistaa seuraavan yleiskatsauksen avulla. Ota yhteys valtuutettuun asiakaspalveluun epäselvissä tapauksissa tai jos häiriöitä ei ole tässä mainittu.

Laite ei käynnisty
Virransyöttö katkennut.
1. Tarkasta, että verkkopistoke on yhdistetty.
2. Kytke laite päälle.
3. Avaa laukaisinvivun lukitus ja käytä vipua.
   Laite käynnistyy, mutta jos ei käynnisty:
4. Tarkasta, onko tyyppikilvessä ilmoitettu jännite yhteensopiva virtalähteen jännitteen kanssa.
5. Irrota verkkopistoke verkkopistorasiasta.
6. Tarkasta verkkokaapeli ja verkkopistoke vaurioiden varalta.
   Anna vaurioitunut verkkokaapeli välittömästi valtuutetun asiakaspalvelun vaihdettavaksi.

Moottorin suojakytkin on aktiivinen.
1. Jos moottori on ylikuormittunut, moottorin suojakytkin kytkee laitteen pois päältä.
2. Kytke laite pois päältä.
3. Anna laitteen jäähtyä 1 tunnin.
4. Kytke laite päälle ja ota se käyttöön.
   Jos häiriö ilmenee useita kertoja, anna huoltopalvelun tarkastaa laite.

Laite ei käynnisty, moottori hurisee
Jännitteen lasku heikon sähköverkon tai jatkojohdon käytön vuoksi.
1. Älä käytä jatkojohtoa.
2. Ennen laitteen päällekytkentää käytä laukaisuvipua ja kytke laite sen jälkeen päälle.

Laitteeseen ei muodostu painetta
Suihkuputki on asennossa "SOFT".
1. Käännä suihkuputki asentoon "HARD".

Vedentulo on liian vähäistä
1. Avaa vesihana kokonaan.
2. Aseta puutarhaletku ilman taitoksia.
3. Tarkasta tuloveden määrä ja lisää sitä tarvittaessa, katso *Tekniset tiedot*.
4. Varmista, että maksimaalista imukorkeutta ei ole ylitetty, katso *Tekniset tiedot*.

Siivilä on likaantunut.
1. Puhdista siivilä, katso *Vesiliitännän siivilän puhdistaminen*.

Laitteessa on ilmaa.
1. Varmista, että korkeapaineletku ja puutarhaletku on asennettu oikein.
2. Ilmaa laite, katso *Laitteen ilmanpoisto*.

Voimakkaita painevaihteluita/tärinöitä
Suihkusuutin on likaantunut.
1. Puhdista suihkusuutin edestä neulalla ja huuhtele vedellä.

Tuloveden määrä on liian vähäinen.
1. Avaa vesihana kokonaan.
2. Aseta puutarhaletku ilman taitoksia.
3. Puhdista vesiliitännän siivilä.

HUOMIO

Vaurioitumisvaara liian vähäisen tuloveden määrän johdosta.
Laitteen ja korkeapaineletkun vaurioituminen
Varmista riittävä tuloveden määrä.
4. Tarkasta tuloveden määrä ja lisää sitä tarvittaessa, katso *Vesihuollon yhdistäminen*.

Puhdistusainetta ei imetä
Korkeapainepistooliin on asennettu suihkuputki.
1. Irrota suihkuputki ja työskentele vain korkeapainepistoolilla.

Plug 'n' Clean -puhdistusainepullo on tyhjä tai sitä ei ole asennettu oikein.
1. Tarkasta Plug 'n' Clean -puhdistusainepullon täyttötaso ja vaihda Plug 'n' Clean -puhdistusainepullo tarvittaessa.
2. Varmista, että Plug 'n' Clean -puhdistusainepullo on oikein asetettu laitteessa olevaan kiinnityskohtaan aukko alaspäin.

Laite vuotaa
Laitteen vähäinen vuoto johtuu teknillisistä syistä.
1. Jos laite vuotaa paljon, ota yhteyttä valtuutettuun asiakaspalveluun.

Takuu

Jokaisessa maassa ovat voimassa vastaavan myyntiyhtiömme julkaisemat takuuehdot. Korjaamme laitteessasi mahdollisesti ilmenevät häiriöt takuuajan kuluessa maksutta, jos häiriöiden syynä ovat olleet materiaali- tai valmistusvirheet. Takuutapauksessa pyydämme ottamaan yhteyttä ostotositteen kanssa jälleenmyyjään tai lähimpään valtuutettuun asiakaspalveluun.
(osoite, katso takasivu)
Lisätietoja takuutiedoista (jos saatavilla) on Kärcherin paikallisen verkkosivuston palvelualueella kohdassa "Lataukset".

EU-vaatimustenmukaisuusvakuutus

Vakuutamme täten, että jäljempänä mainittu tuote vastaa voimassa olevia mainittujen direktiivien ja asetusten määräyksiä. Jos tuotetta muutetaan ilman meidän hyväksyntäämme, tämän vakuutuksen voimassaolo raukeaa. Yksinomainen vastuu tämän vaatimustenmukaisuusvakuutuksen antamisesta kuuluu valmistajalle.
Tuote: Painepesuri
Tyyppi: 1.324-xxx

Direktiivit ja asetukset
2006/42/EY (+2009/127/EY (19.01.2027 saakka) (EU) 2023/1230 (alkaen 20.01.2027)
2014/30/EU
2011/65/EU
2000/14/EY
2009/125/EY
(EU) 2019/1781

Sovelletut yhdenmukaistetut standardit
EN 60335-1
EN 60335-2-79
EN 62233: 2008
EN 55014-1: 2017 + A11: 2020
EN 55014-2: 1997 + A1: 2001 + A2: 2008
EN 61000-3-2: 2014
EN 61000-3-3: 2013
EN IEC 63000: 2018

Sovellettu vaatimustenmukaisuuden arviointimenettely
2000/14/EY: liite V

Äänen tehotaso dB(A)
K 4 (Premium) Power Control
Mitattu: 88
Taattu: 90
K 4 Power Control (GB-Variante)
Mitattu: 88
Taattu: 91
K 4 Premium Power Control (GB-Variante)
Mitattu: 89

Taattu: 92
K 5 Power Control
Mitattu: 89
Taattu: 92
K 5 Power Control (GB-Variante)
Mitattu: 88
Taattu: 91

Nimi ja osoite
Dokumentointivastaava:
S. Reiser
Alfred Kärcher SE & Co. KG
Alfred-Kärcher-Str. 28 - 40
71364 Winnenden (Germany)
Puhelin: +49 7195 14-0
Faksi: +49 7195 14-2212

H. Jenner
Chairman of the Board of Management

S. Reiser
Manager Regulatory Affairs & Certification

Winnenden, 1.4.2026
Allekirjoittaneet toimivat yrityksen johtokunnan puolesta ja sen valtakirjalla.
Alfred Kärcher SE & Co. KG
Alfred-Kärcher-Str. 28 - 40
71364 Winnenden (Germany)
Puh.: +49 7195 14-0
Faksi: +49 7195 14-2212

Tekniset tiedot

Sähköliitäntä		
Jännite	V	230
Vaihe	~	1
Taajuus	Hz	50
Liitäntäteho	kW	1,8
Kotelointiluokka		IPX5
Suojaluokka		I
Verkkosulake (hidas)	A	10
Vesiliitäntä		
Tulopaine (enint.)	MPa	1,2
Tulolämpötila (enint.)	°C	40
Tulomäärä (väh.)	l/min	9
Imunostokorkeus (enint.)	m	0,5
Laitteen tehotiedot		
Käyttöpaine	MPa	11
Suurin sallittu paine	MPa	13
Pumppausmäärä, vesi	l/min	6,3
Pumppausmäärä, enintään	l/min	7,0
Pumppausmäärä, puhdistusaine	l/min	0,3
Käsiruiskupistoolin rekyylivoima	N	13
Mitat ja painot		
Tyypillinen käyttöpaino	kg	13,1
Pituus	mm	402
Leveys	mm	306
Korkeus	mm	588

Määritetyt arvot EN 60335-2-79 mukaan		
Käden-käsivarren-tärinä a_{hv}	m/s^2	2,2
Epävarmuus käden-käsivarren-tärinä K	m/s^2	0,7
Toistuvat iskutärinät p_F	m/s^2	26
Epävarmuus Toistuvat iskutärinät K	m/s^2	6
Äänenpainetaso L_{pA}	dB(A)	75
Epävarmuus äänenpainetaso K_{pA}	dB(A)	3
Äänen tehotaso L_{WA}	dB(A)	88
Taattu äänentehotaso $L_{WA,d}$	dB(A)	90

Poikkeuksen syy asetuksen (EU) 2019/1781 liitteen I osan 2 (12): j) mukaan
Oikeus teknisiin muutoksiin pidätetään.

Indhold

KÄRCHER Home & Garden-app 69
Generelle merknader 69
Sikkerhetsinnretninger 69
Symboler på apparatet 70
Miljøvern 70
Forskriftsmessig bruk 70
Tilbehør og reservedeler 70
Leveringsomfang 70
Apparatoversikt 70
Montering 71
Igangsetting 71
Bruk 72
Transport 73
Oppbevaring 73
Stell og vedlikehold 73
Hjelp ved feil 73
Garanti 74
EU-samsvarserklæring 74
Tekniske spesifikasjoner 75

KÄRCHER Home & Garden-app

Med KÄRCHER Home & Garden-appen har du følgende fordeler når du bruker apparatet:

- Brukstips og ekspertkunnskap
- Produktinformasjon, oversikt over tilbehør og bruksanvisninger
- Kontakt for assistanse og service
- Nettbutikk - eksklusive tilbud og mye mer

Skann koden på emballasjen eller last ned KÄRCHER Home & Garden-appen fra App Store og registrer produktet ditt på en enkel måte.

Generelle merknader



Les denne bruksanvisningen og de medfølgende sikkerhetsinstruksjonene før apparatet brukes første gang. Følg disse instruksene.
Oppbevar begge heftene til senere bruk eller for annen eier.

Sikkerhetsinnretninger

⚠ *ADVARSEL*

Fare for personskader!
Alvorlige personskader på grunn av manglende, endrede eller uvirksomme sikkerhetsinnretninger.

Ikke bypass eller fjern sikkerhetsinnretningene og ikke ta dem ut av drift. Sikkerhetsinnretningene tjener til din egen sikkerhet.

Apparatbryter

Apparatbryteren forhindrer utilsiktet oppstart av apparatet.

Lås for avtrekker

Låsen sperrer avtrekkeren og forhindrer at apparatet kan startes ukontrollert.

Auto-stopp-funksjon

Når du slipper utløserhendelen, kobler trykkbryteren ut høytrykkspumpen, og høytrykksstrålen stopper. Hvis utløserhendelen trekkes, kobler pumpen inn igjen.

Motorvernbryter

Dersom strømforbruket er for høyt, slår motorvernbryteren av apparatet.

Symboler på apparatet



Ikke rett høytrykkstrålen mot personer, dyr, aktiv elektrisk utrustning eller mot selve apparatet.
Beskytt apparatet mot frost.



Apparatet skal ikke kobles til det offentlige drikkevannsnettet med én gang.

Miljøvern

Materialet i emballasjen kan resirkuleres. Kvitt deg med emballasjen på en miljøvennlig måte.

Elektriske og elektroniske apparater inneholder verdifulle resirkulerbare materialer og ofte deler som batterier, batteripakker eller olje. Disse kan utgjøre en potensiell fare for helse og miljø ved feil bruk eller feil avfallsbehandling. Disse delene er imidlertid nødvendige for korrekt drift av apparatet. Apparater merket med dette symbolet skal ikke kastes i husholdningsavfallet.

Rengjøringsarbeid som medfører oljeholdig spillvann, som f.eks. vask av motor og karosseri, skal bare utføres på vaskeplasser med oljeutskiller.

Arbeid med rengjøringsmidler skal bare utføres på vanntette arbeidsområder som er koblet til kloakksystemet. Ikke la rengjøringsmiddel renne ut i vassdrag eller trenge ned i jordsmonn.

Uttak av vann fra offentlige vassdrag er forbudt i enkelte land.

Anvisninger om innhold (REACH)
Aktuell informasjon om innholdsstoffene finner du på: *www.kaercher.de/REACH*

Forskriftsmessig bruk

Høytrykksvaskeren skal kun brukes til private formål. Høytrykksvaskeren er ment for rengjøring av maskiner, kjøretøy, byggverk, verktøy, fasader, terrasser, hageutstyr osv. med høytrykksvannstråle.

Tilbehør og reservedeler

Bruk bare originalt tilbehør og originale reservedeler; de garanterer for en sikker og problemfri drift av apparatet. Informasjon om tilbehør og reservedeler finner du på *www.kaercher.com*.

Leveringsomfang

Apparatets leveringsomfang er vist på emballasjen. Kontroller at innholdet i pakken er komplett når du pakker ut. Manglende tilbehør eller transportskader skal meldes til forhandleren.

Apparatoversikt

Bildeeksempler, detaljer kan variere
Bilder, se grafikksider
Figur A

(1) Standfot med bærehåndtak
(2) Vanntilkobling med innebygd sil
(3) Hjul
(4) Blende
(5) Høytrykksslangeføring
(6) Apparatbryter
(7) Holder til strålerør
(8) Høytrykksslange
(9) *Plug 'n' Clean rengjøringsmiddelflaske
(10) Oppbevaring for høytrykkspistol
(11) Transporthåndtak, uttrekkbart
(12) Strålerør med smussfreser for gjenstridige flekker
(13) Strålerør Vario Power for de vanligste rengjøringsoppgavene.
Arbeidstrykket kan økes trinnløst fra SOFT til HARD. For å stille inn arbeidstrykket må du slippe avtrekkeren. Drei deretter lansen til ønsket stilling. Demonter strålerøret og arbeid bare med høytrykkspistolen for å få ut rengjøringsmiddel.
(14) Høytrykkspistol
(15) Frigjøringstast
(16) Avtrekker
(17) Trykkvisning (0-MIX / 1-SOFT / 2-MEDIUM / 3-HARD)
(18) Låsemekanisme høytrykkspistol
(19) Bærehåndtak
(20) Krok for høytrykksslange/strømkabel
(21) Typeskilt
(22) Tilbehørsrom
(23) Krok for festing av nett
(24) Nett for tilbehørsrom
(25) Strømkabel med støpsel
(26) Kobling for vanntilkoblingen
(27) * Hageslange
(28) ** KÄRCHER sugeslange
(29) Medfølgende skruer og plugger

* kreves i tillegg
** leveres som ekstrautstyr

Medfølgende skruer og plugger

Figur B

(1) Plugg standfot (2 stk..)

(2) Skrue 4x22 (2 stk.)

(3) Skrue 4x16 (10 stk.)

Montering

Monter de medfølgende delene på apparatet før igangkjøring.
Legg klar skruene / pluggene og en passende skrutrekker.

Montere hjul

1. Sett inn hjulene.

Merknad

Pass på innrettingen av hullet.

Figur C

2. Fest hjulene med 1 skrue hver.

Monter standfoten

1. Sett inn standfoten.
   Figur D
2. Sett de 2 pluggene inn i hullene til anslag.
3. Fest standfoten med 2 skruer.

Monter holder til strålerør

1. Heng inn oppbevaringen for strålerørene.
2. Sikre oppbevaringen med 2 skruer.
   Figur E
3. Fest blenden med 4 skruer.
   Figur F

Monter transporthåndtaket

1. Sett på transporthåndtaket.
   Figur G
2. Fest transporthåndtaket med 2 skruer.

Monter tilbehørsnettet

1. Heng tilbehørsnettet i krokene.
   Figur H

Monter koblingen for vanntilkoblingen

1. Skru koblingen for vanntilkoblingen på apparatets vanntilkobling.
   Figur I

Igangsetting

1. Sett apparatet på et vannrett, jevnt underlag.

OBS

Fare for skader ved drift med oppviklet høytrykksslange.

Skader på høytrykksslangen.

Vikle høytrykksslangen helt av.

Legg høytrykksslangen uten knuter, løkker og vridninger før du bruker apparatet.

2. Vikle høytrykksslangen helt av.
3. Trekk høytrykksslangen helt frem gjennom høytrykksslangeføringen og løs opp eventuelle sløyfer, knuter og vridninger.
   Figur J
4. Sett inn høytrykksslangen i høytrykkspistolen til du hører at den går i inngrep.

Merknad

Pass på at nippelen står i riktig stilling.

Figur K

5. Sjekk at forbindelsen er sikker ved å dra i høytrykksslangen.
6. Vikle strømkabelen helt av.
7. Sett inn støpselet i en stikkontakt.

Opprett vannforsyning

OBS

Fare for skader på grunn av forurenset vann.

Skader på apparat og tilbehør

Bruk apparatet utelukkende med rent ferskvann uten urenheter eller tilsetningsstoffer.

Det må aldri brukes forurenset vann, avløpsvann eller saltvann.

KÄRCHER anbefaler at du bruker det valgfrie vannfilteret fra KÄRCHER.

OBS

Fare for skader på grunn av for dårlig vanntilførsel.

Skader på apparatet og høytrykksslangen

Sikre tilstrekkelig vanntilførsel.

1. Kontroller trykk, temperatur og mengde på det innkommende vannet for å sikre at kravene er oppfylt, se *Tekniske spesifikasjoner*.

Merknad

Følg forskriftene fra vannforsyningsforetaket.

Tilkobling til vannledningen

OBS

ATTENTION Fare for skader ved bruk av slangekoblinger fra Mess

Skader på høytrykkspumpen

Bruk kun slangekoblinger med/uten AquaStop-funksjon fra KÄRCHER, slangekoblinger uten AquaStop-funksjon eller slangekoblinger laget av plast med AquaStop-funksjon fra tredjepart.

1. Sett hageslangen på koblingen for vanntilkoblingen.

Merknad

Tekstilforsterket hageslange kreves, diameter minst 1/2 tommer (13 mm), lengde minst 7,5 m med vanlig hurtigkobling.

Figur L

2. Koble hageslangen til vannledningen.
3. Åpne vannkranen helt.

Sug vann fra åpne beholdere

Denne høytrykksspyleren er utstyrt med sugeslange fra KÄRCHER for å suge opp overflatevann,f. eks. fra regntønner eller dammer (maksimal sugehøyde, se kapittel *Tekniske spesifikasjoner*).

1. Skru av koblingen på vanntilkoblingen.
2. Fyll sugeslangen med vann.
3. Skru sugeslangen på apparatets vanntilkobling og heng den i en vannkilde (f. eks. en regntønne).

Luft apparatet

OBS

Fare for skader ved tørrkjøring.

Skader på høytrykkspumpen

Ikke bruk apparatet uten vann.

Slå av apparatet hvis det ikke bygger opp trykk innen 2 minutter. Gå fram i henhold til instruksjonene i kapittel Hjelp ved feil.

Merknad

Ikke installer en lanse eller annet tilbehør på høytrykkspistolen for å lufte apparatet.

1. Slå på apparatet ved å dreie apparatbryteren til stilling "I/ON".
   For å slå av apparatet dreier du apparatbryteren til stilling "0/OFF".
   Figur M

2. Lås opp utløserhendelen.
   Figur N
3. Trykk inn avtrekkeren.
   Apparatet slås på.
4. La apparatet gå i maksimalt 2 minutter til vannet som kommer ut av høytrykkspistolen, er uten bobler.
5. Slipp avtrekkeren.
6. Lås utløserhendelen.

Bruk

OBS

Fare for skader ved tørrkjøring.
Skader på høytrykkspumpen
Ikke bruk apparatet uten vann.
Slå av apparatet hvis det ikke bygger opp trykk innen 2 minutter. Gå fram i henhold til instruksjonene i kapittel Hjelp ved feil.

Power Control-system

Trykkindikatoren på høytrykkspistolen viser trykknivået som er stilt inn for øyeblikket under drift.
Drei Vario Power-lansen for å justere innstillingene for SOFT, MEDIUM eller HARD trykk.
Demonter stråleøret på høytrykkspistolen for å stille inn trykktrinnet MIX og tilsette rengjøringsmiddel.
Merknad
Materialenes følsomhet kan variere kraftig avhengig av alder og tilstand. Anbefalingene er derfor ikke bindende.
Merknad
Ved drift med flaterengjøringsmidler og annet tilbehør er trykkindikatoren ikke relevant.

Indikator	Trykknivå	Anbefales for f. eks.
	HARD	Steinfliser, asfalt, metalloverflater, hageredskaper (trillebår, spade osv.)
	MEDIUM	Personbil /motorsykler, teglsteinsflater, murvegger, kunststoffmøbler
	SOFT	Treflater, sykler, sandsteinsflater, rottingmøbler
	MIX	alle overflater som er egnet for bruk av rengjøringsmidler

Drift med høytrykk

OBS

Fare for skader på grunn av for liten stråleavstand eller uegnet stråletype.
Skader på lakkerte eller følsomme overflater.
Hold en stråleavstand på minst 30 cm ved rengjøring av lakkerte overflater.
Ikke rengjør bildekk, lakk eller ømfintlige overflater slik som tre, med dreiestrålen.

1. Sett et strålerør i høytrykkspistolen og lås det ved å dreie det 90° rundt.
   Figur O
2. Koble inn apparatet.
3. Lås opp utløserhendelen.
4. Trykk inn avtrekkeren.
   Apparatet slås på.
5. Drei lansen Vario Power til ønsket trykknivå vises på trykkindikatoren.

Drift med rengjøringsmiddel

⚠ *FARE*

Helsefare på grunn av rengjøringsmidler!
Alvorlige helseskader
Ta hensyn til sikkerhetsdatabladet fra rengjøringsmiddelprodusenten ved bruk av rengjøringsmidler.
Bruk spesifisert personlig beskyttelsesutstyr (PBU).

OBS

Fare for skader å grunn av uegnet rengjøringsmiddel!
Materielle skader
Bruk kun rengjøringsmidler som er godkjent av KÄRCHER og som er egnet for objektene som skal rengjøres.
Følg sikkerhetshenvisningene, doseringsanbefalingene og henvisningene som følger med rengjøringsmiddelet.
Vær sparsom med bruken av rengjøringsmidler.

OBS

Fare for skader hvis rengjøringsmidler virker for lenge og tørker inn!
Materielle skader
Ikke påfør rengjøringsmidler på varme overflater og følg maksimal virketid.
Ikke la rengjøringsmidler tørke.
Merknad
KÄRCHERs rengjøringsprodukter sikrer problemfri og effektiv drift. Få råd og les informasjonsarkene for våre rengjøringsmidler.
Merknad
Rengjøringsmidler må bare tilsettes når stråleøret er demontert.
Merknad
For drift med rengjøringsmiddel trenger du en Plug'n'Clean-rengjøringsmiddelflaske. Rengjøringsmiddel fra KÄRCHER kan kjøpes klar til bruk i en Plug'n'Clean-rengjøringsmiddelflaske.

1. Ta av lokket på Plug'n'Clean-rengjøringsmiddelflasken.
2. Press Plug 'n' Clean rengjøringsmiddelflasken med åpningen ned inn i festet på apparatet.
   Figur P
3. Demonter stråleøret fra høytrykkspistolen.
   Rengjøringsmiddelet blandes i lavtrykksstrålen under drift.

Anbefalt rengjøringsmetode

1. Spray rengjøringsmiddelet sparsommelig på den tørre overflaten og la det virke litt (ikke tørke).
2. Spyl det løsnede smusset av med høytrykksstrålen.

Etter drift med rengjøringsmiddel

1. Ta Plug'n'Clean-rengjøringsmiddelflasken ut av holderen og sett på lokket.
2. Plasser rengjøringsmiddelflasken i holderen med lokket vendt oppover.
3. Bruk apparatet med rent vann i ca. 30 sekunder for å spyle rengjøringsmiddelet ut av apparatet og tilbehøret.

Avbryt driften

1. Slipp avtrekkeren.
   Apparatet kobler straks avtrekkeren slippes.
   Høytrykket i systemet opprettholdes.
2. Lås utløserhendelen.

3. Plasser høytrykkspistolen med lanse i holderen for høytrykkspistolen.
4. Slå av apparatet ved arbeidspauser som varer lenger enn 5 minutter.

Avslutt driften

⚠ *ADVARSEL*

Fare for personskader på grunn av vann som lekker ut under høyt trykk.
Alvorlige skader på øyne eller hud
Koble høytrykksslangen fra høytrykkspistolen eller -apparatet kun når det ikke er trykk i systemet.

OBS

Fare for skader på grunn av frost.
Skader på apparat og tilbehør
Tøm ut alt vannet fra apparatet og tilbehøret.
Apparatet og tilbehøret må alltid beskyttes mot frost.
1. Slipp avtrekkeren.
2. Lås avtrekkeren.
3. Steng kranen.
4. Koble apparatet fra vannforsyningen.
5. Lås opp avtrekkeren.
6. Betjen avtrekkeren i maksimalt 1 minutt til det ikke kommer ut mer vann.
   Trykket som er igjen i systemet, slippes ut.
   Vannet pumpes ut av apparatet for å forhindre frostskader.
7. Slipp avtrekkeren.
8. Lås avtrekkeren.
9. Slå av apparatet.
10. Trekk ut strømledningen fra stikkontakten.
11. Demonter, tøm og oppbevar tilbehøret på apparatet, se *Oppbevare apparatet*.

Transport

⚠ *FORSIKTIG*

Fare for personskader og materielle skader på grunn av vekten av apparatet.
Personskader og materielle skader.
Ta hensyn til apparatets vekt ved transport og lagring.

Bære apparatet

1. Løft og bær apparatet ved hjelp av bærehåndtaket.

Trekke apparatet

1. Trekk ut transporthåndtaket til du hører at det går i inngrep.
2. Trekk apparatet etter transporthåndtaket.

Transportere apparatet i kjøretøy

1. Før liggende transport må du ta Plug'n'Clean-rengjøringsmiddelflasken ut av holderen og sette på lokket.
2. Sikre apparatet så det ikke kan skli eller velte.

Oppbevaring

⚠ *FORSIKTIG*

Fare for personskader og materielle skader på grunn av vekten av apparatet.
Personskader og materielle skader.
Ta hensyn til apparatets vekt ved transport og lagring.

Oppbevare apparatet

⚠ *ADVARSEL*

Fare for personskader på grunn av vann som lekker ut under høyt trykk.
Alvorlige skader på øyne eller hud
Koble høytrykksslangen fra høytrykkspistolen eller -apparatet kun når det ikke er trykk i systemet.
1. Avslutt driften, se *Avslutt driften*.
2. Demonter strålerøret fra høytrykkspistolen.
3. Trykk på utløserknappen og trekk av høytrykksslangen på høytrykkspistolen.
4. La vannet renne ut av høytrykkspistolen.
5. Sett inn høytrykkspistolen i holderen for høytrykkspistolen.
6. Oppbevar lansene i lanseopbevaringen:
   a Vario Power-lanse: Dysen vender oppover
   b Lanse smussfreser: Dysen vender nedover
7. Trekk høytrykksslangen bakover og ut av høytrykksslangeføringen.
8. Heng høytrykksslangen på kroken for høytrykksslangen / strømkabelen.
9. Heng strømkabelen på holderen for høytrykksslangen / strømkabelen.

Ved langvarig lagring se tilleggshenvisningene, se *Stell og vedlikehold*.

Frostbeskyttelse

OBS

Fare for skader på grunn av frost.
Skader på apparat og tilbehør
Tøm ut alt vannet fra apparatet og tilbehøret.
Apparatet og tilbehøret må alltid beskyttes mot frost.
1. Pump vannet ut av apparatet, se *Avslutt driften*.
2. Demonter tilbehøret og la vannet renne ut, se *Oppbevare apparatet*.
3. Oppbevar tilbehøret på apparatet og lagre det i et frostsikkert rom, se *Oppbevare apparatet*.

Stell og vedlikehold

⚠ *FARE*

Fare for elektrisk støt
Personskader forårsaket av berøring av strømførende deler
Slå av apparatet.
Trekk ut strømstøpselet.
Apparatet er vedlikeholdsfritt, dvs. at du ikke må foreta regelmessig vedlikeholdsarbeid.

Rengjøre silen i vanntilkoblingen

OBS

Fare for skader på grunn av manglende eller skadet sil.
Skader på høytrykkspumpen
Apparatet skal ikke brukes uten sil.
Ikke rengjør silen med harde, spisse gjenstander.
Rengjør silen i vanntilkoblingen ved behov.
1. Skru av koblingen på vanntilkoblingen.
2. Ta ut silen.
   Figur Q
3. Rengjør silen under rennende vann.
4. Sett silen inn i vanntilkoblingen.

Hjelp ved feil

⚠ *FARE*

Livsfare ved berøring av spenningsførende deler
Dødelige eller svært alvorlige personskader
Ikke berør spenningsførende deler.
Slå av apparatet.
Trekk strømpluggen ut av stikkontakten.
Feil har som oftest enkle årsaker, som du selv kan utbedre ved hjelp av oversikten under. I tvilstilfeller, eller

ved driftsforstyrrelser som ikke er nevnt her, kan du kontakte vår autoriserte kundeservice.

Apparatet går ikke

Spenningsforsyningen er brutt.

1. Sjekk om stikkontakten er plugget inn.
2. Koble inn apparatet.
3. Lås opp og betjen utløserhendelen.
   Apparatet starter opp, ellers:
4. Kontroller at spenningen som er oppgitt på typeskiltet stemmer overens med strømkildens spenning.
5. Trekk støpselet ut av stikkontakten.
6. Kontroller strømkabelen og strømpluggen med tanke på skader.
   Ved skader må strømkabelen skiftes ut omgående av autorisert kundeservice.

Motorvernbryteren er aktiv.

1. Hvis motoren er overbelastet, slår motorvernbryteren av apparatet.
2. Slå av apparatet.
3. La apparatet avkjøles i 1 time.
4. Slå på apparatet og sett det i drift.
   Hvis feilen oppstår flere ganger, må apparatet kontrolleres av kundeservice.

Apparatet starter ikke, motoren brummer

Spenningsfall på grunn av svakt strømnett eller bruk av skjøteledning.

1. Ikke bruk skjøteledning.
2. Før du slår på apparatet, betjen avtrekkeren og slå deretter på apparatet.

Apparatet bygger ikke opp trykk

Lansen er i stillingen "SOFT".

1. Drei lansen til stillingen “HARD”.

Vanntilførselen er for liten.

1. Åpne vannkranen helt.
2. Legg hageslangen uten knekk.
3. Kontroller innløpsvannmengden og øk den ved behov, se *Tekniske spesifikasjoner*.
4. Forsikre deg om at den maksimale sugehøyden ikke er overskredet, se *Tekniske spesifikasjoner*.

Silen er tilsmusset.

1. Rengjør silen, se kapittel *Rengjøre silen i vanntilkoblingen*.

Det er luft er i apparatet.

1. Sikre riktig montering av høytrykks- og hageslangen.
2. Luft apparatet, se *Luft apparatet*.

Store trykksvingninger / vibrasjoner

Lansen er tilsmusset.

1. Rengjør lansen forfra med en nål og spyl med vann.

Innløpsvannmengden er for liten.

1. Åpne vannkranen helt.
2. Legg hageslangen uten knekk.
3. Rengjør silen i vanntilkoblingen.

OBS

Fare for skader på grunn av for dårlig vanntilførsel.
Skader på apparatet og høytrykksslangen
Sikre tilstrekkelig vanntilførsel.

4. Kontroller innløpsvannmengden og øk den ved behov, se *Opprett vannforsyning*.

Rengjøringsmiddel suges ikke opp

Det er montert et strålerør på høytrykkspistolen.

1. Demonter strålerøret og arbeid bare med høytrykkspistolen.

Plug 'n' Clean-rengjøringsmiddelflasken er tom eller ikke korrekt montert.

1. Kontroller nivået i Plug ‘n‘ Clean-rengjøringsmiddelflasken og skift ut Plug 'n' Clean-rengjøringsmiddelflasken ved behov.
2. Forsikre deg om at Plug 'n' Clean-rengjøringsmiddelflasken er riktig plassert i holderen på apparatet med åpningen vendt nedover.

Lekk apparat

Litt lekkasje fra apparatet har tekniske årsaker.

1. Ved stor lekkasje må du informere autorisert kundeservice.

Garanti

Vår ansvarlige salgsorganisasjon for de enkelte land har utgitt garantibetingelsene som gjelder i det aktuelle landet. Eventuelle feil på apparatet repareres gratis i garantitiden dersom disse kan føres tilbake til material- eller produksjonsfeil. Ved behov for garantireparasjoner bes du henvende deg til din forhandler eller nærmeste autoriserte kundeservice og fremvise kjøpskvitteringen. (Se adresse på baksiden)
Videre garantiinformasjon (hvis tilgjengelig) finner du i serviceområdet på ditt lokale KÄRCHER-nettsted under "Nedlastinger".

EU-samsvarserklæring

Vi erklærer med dette at produktet som er nevnt under, oppfyller relevante bestemmelser i angitte direktiver og forskrifter. Endringer på maskinen som ikke er avtalt med oss, gjør at denne erklæringen blir ugyldig. Produsenten er eneansvarlig for å utstede denne samsvarserklæringen.
Produkt: Høytrykksspyler
Type: 1.324-xxx

Direktiver og forordninger

2006/42/EG (+2009/127/EG) (til 19.01.2027) (EU) 2023/1230 (fra 20.01.2027)
2014/30/EU
2011/65/EU
2000/14/EF
2009/125/EF
(EU) 2019/1781

Anvendte harmoniserte standarder

EN 60335-1
EN 60335-2-79
EN 62233: 2008
EN 55014-1: 2017 + A11: 2020
EN 55014-2: 1997 + A1: 2001 + A2: 2008
EN 61000-3-2: 2014
EN 61000-3-3: 2013
EN IEC 63000: 2018

Anvendte samsvarsvurderingsprosesser

2000/14/EF: Vedlegg V

Lydeffektnivå dB(A)

K 4 (Premium) Power Control
Målt: 88
Garantert: 90
K 4 Power Control (GB-Variante)
Målt: 88
Garantert: 91
K 4 Premium Power Control (GB-Variante)
Målt: 89
Garantert: 92
K 5 Power Control
Målt: 89
Garantert: 92

K 5 Power Control (GB-Variante)
Målt: 88
Garantert: 91

Navn og adresse
Dokumentasjonsfullmektig:
S. Reiser
Alfred Kärcher SE & Co. KG
Alfred-Kärcher-Str. 28 - 40
71364 Winnenden (Germany)
Telefon: +49 7195 14-0
Faks: +49 7195 14-2212



H. Jenner
Chairman of the Board of Management



S. Reiser
Manager Regulatory Affairs & Certification

Winnenden, 2026/04/01
Undertegnede handler på vegne av og med fullmakt fra styret.
Alfred Kärcher SE & Co. KG
Alfred-Kärcher-Str. 28 - 40
71364 Winnenden (Germany)
Tlf.: +49 7195 14-0
Faks: +49 7195 14-2212

Tekniske spesifikasjoner

Elektrisk tilkobling		
Spenning	V	230
Fase	~	1
Frekvens	Hz	50
Tilkoblingskapasitet	kW	1,8
Beskyttelsesgrad		IPX5
Beskyttelsesklasse		I
Nettsikring (treg)	A	10
Vanntilkobling		
Tilførselstrykk (maks.)	MPa	1,2
Tilførselstemperatur (maks.)	°C	40
Tilførselsmengde (min.)	l/min	9
Innsugingshøyde (maks.)	m	0,5
Effektspesifikasjoner apparat		
Driftstrykk	MPa	11
Maks. tillatt trykk	MPa	13
Transportmengde, vann	l/min	6,3
Transportmengde maks.	l/min	7,0
Transportmengde, rengjøringsmiddel	l/min	0,3
Rekylkraften til høytrykkspistolen	N	13
Mål og vekt		
Gjennomsnittlig driftsvekt	kg	13,1
Lengde	mm	402
Bredde	mm	306
Høyde	mm	588
Registrerte verdier mht. EN 60335-2-79		
Hånd-arm vibrasjon a_{hv}	m/s^2	2,2
Usikkerhet hånd-arm vibrasjon K	m/s^2	0,7
Gjentatte støtvibrasjoner p_F	m/s^2	26
Usikkerhet gjentatte støtvibrasjoner K	m/s^2	6
Lydtrykknivå L_{pA}	dB(A)	75
Usikkerhet lydtrykknivå K_{pA}	dB(A)	3
Lydeffektnivå L_{WA}	dB(A)	88
Garantert lydeffektnivå $L_{WA,d}$	dB(A)	90

Unntaksgrunn i henhold til forordning (EU) 2019/1781 vedlegg I avsnitt 2 (12): j)
Med forbehold om tekniske endringer.

Indhold

KÄRCHER Home & Garden App 75
Generelle henvisninger 75
Sikkerhedsanordninger 75
Symboler på maskinen..... 76
Miljøbeskyttelse..... 76
Korrekt anvendelse 76
Tilbehør og reservedele 76
Leveringsomfang..... 76
Apparatoversigt 76
Montering 77
Første opstart..... 77
Drift..... 78
Transport..... 79
Opbevaring..... 79
Pleje og vedligeholdelse 79
Hjælp ved fejl 80
Garanti 80
EU-overensstemmelseserklæring 80
Tekniske data..... 81

KÄRCHER Home & Garden App

Med KÄRCHER Home & Garden App har du følgende fordele, når du bruger dit apparat:

- Anvendelsestips og ekspertviden
- Produktinformationer, tilbehørsoversigt og driftsvejledninger
- Hjælp og servicekontakt
- Onlineshop - eksklusive tilbud og meget mere

Scan koden på emballagen, eller download KÄRCHER Home & Garden App fra din App Store, og registrér nemt dit produkt.

Generelle henvisninger



Læs denne driftsvejledning og de vedlagte sikkerhedsforskrifter, inden apparatet bruges første gang. Betjen apparatet i henhold til disse.
Opbevar begge hæfter til senere brug eller til kommende brugere.

Sikkerhedsanordninger

⚠ *ADVARSEL*

Fare for tilskadekomst!

Alvorlig personskade på grund af manglende, ændrede eller uvirksomme sikkerhedsanordninger.
Undlad at omgå eller fjerne sikkerhedsanordningerne og sætte disse ud af funktion. Sikkerhedsanordninger fungerer som din beskyttelse.

Maskinkontakt

Maskinkontakten forhindrer en utilsigtet start af maskinen.

Lås udløserhåndtag

Låsen spærrer udløserhåndtaget og forhindrer, at maskinen starter utilsigtet.

Auto-stop-funktion

Hvis udløserhåndtaget slippes, frakobler trykkontakten højtryksp umpen, og højtryksstrålen stopper. Hvis udløserhåndtaget trækkes, tilkobles højtryksp umpen.

Motorværn

Maskinens motorværn frakobles ved for højt strømforbrug.

Symboler på maskinen



Ret ikke højtryksstrålen mod personer, dyr, tændt elektrisk udstyr eller mod selve maskinen.
Beskyt maskinen mod frost.



Tilslut ikke apparatet umiddelbart til det offentlige drikkevandsnet.

Miljøbeskyttelse

Emballagematerialerne kan genbruges. Sørg for at bortskaffe emballage miljømæssigt korrekt.

Elektriske og elektroniske maskiner indeholder værdifulde materialer, der kan genbruges, og ofte dele, såsom batterier, genopladelige batterier eller olie, der ved forkert håndtering eller forkert bortskaffelse kan udgøre en fare for menneskers sundhed og for miljøet. Disse dele er imidlertid nødvendige for at sikre en korrekt drift af maskinen. Maskiner, der er mærket med dette symbol, må ikke bortskaffes sammen med husholdningsaffaldet.

Rengøringsopgaver, der genererer olieholdigt spildevand, f.eks. motorvask og undervognsvask, må kun udføres på vaskepladser med olieudskiller.

Arbejde med rengøringsmidler må kun udføres på væsketætte arbejdsflader med tilslutning til spildevandsafløbet. Rengøringsmidler må ikke løbe ud i vandløb eller trænge ned i jorden.

I nogle lande er det ikke tilladt af tappe vand fra offentlige vandløb.

Henvisninger til indholdsstoffer (REACH)
Aktuelle oplysninger om indholdsstoffer findes på:
www.kaercher.de/REACH

Korrekt anvendelse

Denne højtryksrenser må kun anvendes til privat brug. Højtryksrenseren er beregnet til rengøring af maskiner, køretøjer, bygninger, værktøjer, facader, terrasser, haveredskaber osv. med en højtryksvandstråle.

Tilbehør og reservedele

Anvend kun originaltilbehør og -reservedele. De er en garanti for en sikker og fejlfri drift af maskinen. Informationer om tilbehør og reservedele findes på *www.kaercher.com*.

Leveringsomfang

Maskinens leveringsomfang er vist på emballagen. Kontroller ved udpakningen, om indholdet er komplet.

Kontakt venligst forhandleren, hvis der mangler tilbehør eller ved transportskader.

Apparatoversigt

Illustrationer som eksempel, detaljer kan afvige
Figurer, se grafiksider
Figur A

1. Fod med bæregreb
2. Vandtilslutning med indbygget si
3. Hjul
4. Blænde
5. Højtryksslangeføring
6. Apparatkontakt
7. Holder til strålerør
8. Højtryksslange
9. *Plug 'n' Clean-rengøringsmiddelflaske
10. Holder til højtrykspistol
11. Transportgreb, kan trækkes ud
12. Strålerør på roto-jet-dyse til hårdnakket snavs
13. Strålerør Vario Power til de mest almindelige rengøringsopgaver.
    Arbejdstrykket kan øges trinløst fra SOFT til HARD.
    Slip udløserhåndtaget for at indstille arbejdstrykket.
    Drej derefter strålerøret til den ønskede position.
    Afmontér strålerøret, og arbejd kun med højtrykspistolen for at påføre rengøringsmiddel.
14. Højtrykspistol
15. Udløserknap
16. Aftrækker
17. Trykvisning (0-MIX / 1-SOFT / 2-MEDIUM / 3-HARD)
18. Lås højtrykspistol
19. Bæregreb
20. Krog til højtryksslange/netkabel
21. Typeskilt
22. Tilbehørsrum
23. Krog til netfastgørelse
24. Net til tilbehørsrum
25. Netkabel med netstik
26. Kobling til vandtilslutningen
27. * Haveslange
28. ** KÄRCHER sugeslange
29. Medfølgende skruer og dyvler

* Derudover nødvendigt
** Kan fås som ekstraudstyr

Medfølgende skruer og dyvler

Figur B

1. Dyvel fod (2 stk.)
2. Skrue 4x22 (2 stk.)

③ Skrue 4x16 (10 stk.)

Montering

Inden ibrugtagningen skal de dele, der følger med maskinen, monteres.
Læg skruerne/dyvlerne og en passende skruetrækker klar.

Monter hjul

1. Sæt hjulene i.

Obs

Vær opmærksom på hullets retning.

Figur C

2. Fastgør hjulene med 1 skrue hver.

Montering af foden

1. Sæt foden i.
   Figur D
2. Sæt de 2 dyvler i hullerne indtil anslag.
3. Fastgør foden med 2 skruer.

Montering af holderen til strålerør

1. Sæt opbevaringen til strålerørene i.
2. Fastgør opbevaringen med 2 skruer.
   Figur E
3. Fastgør blænden med 4 skruer.
   Figur F

Montering af transportgrebet

1. Sæt transportgrebet på.
   Figur G
2. Fastgør transportgrebet med 2 skruer.

Montering af tilbehørsnettet

1. Hæng tilbehørsnettet på krogene.
   Figur H

Monter koblingen til vandtilslutningen

1. Skru koblingen til vandtilslutningen på maskinens vandtilslutning.
   Figur I

Første opstart

1. Stil enheden på en vandret, plan flade.

BEMÆRK

Risiko for beskadigelse ved drift med oprullet højtryksslange.

Skader på højtryksslangen

Rul højtryksslangen fuldstændigt af.

Læg højtryksslangen ud uden knuder, sløjfer og snoninger, før du anvender apparatet.

2. Rul højtryksslangen fuldstændigt af.
3. Træk højtryksslangen frem gennem højtrykssslangeføringen, og installér den uden løkker, knuder og snoninger.
   Figur J
4. Stik højtryksslangen ind i højtrykspistolen, til det kan høres, at den går i hak.

Obs

Sørg for, at niplen er justeret korrekt.

Figur K

5. Kontrollér, at forbindelserne er sikre ved at trække i højtryksslangen.
6. Rul netkablet helt af.
7. Sæt netstikket i en stikkontakt.

Etablering af vandforsyning

BEMÆRK

Risiko for beskadigelser på grund af forurenet vand.

Skader på apparat og tilbehør

Brug kun maskinen med rent ferskvand uden urenheder eller tilsætningsstoffer.

Brug ikke forurenet vand, spildevand eller saltvand.

KÄRCHER anbefaler at anvende det ekstra KÄRCHER-vandfilter.

BEMÆRK

Risiko for beskadigelse på grund af for lav vandtilførsel.

Skader på enheden og højtrykslangen

Sørg for en tilstrækkelig vandtilførsel.

1. Kontrollér fødevandets tryk, temperatur og mængde for overholdelse af kravene, se *Tekniske data*.

Obs

Overhold bestemmelserne fra vandforsyningsvirksomheden.

Tilslutning til vandledningen

BEMÆRK

Risiko for beskadigelse ved anvendelse af slangekoblinger fra messing med AquaStop-funktion fra andre producenter.

Skader på højtrykspumpen

Anvend udelukkende slangekoblinger med/uden AquaStop-funktion fra KÄRCHER, slangekoblinger uden AquaStop-funktion eller slangekoblinger af kunststof med AquaStop-funktion fra andre producenter.

1. Sæt haveslangen på koblingen til vandtilslutningen.

Obs

Stofforstærket haveslange nødvendig, diameter mindst 1/2 tomme (13 mm), længde mindst 7,5 m med almindelig lynkobling.

Figur L

2. Tilslut haveslangen til vandledningen.
3. Åbn vandhanen helt.

Opsugning af vand fra åbne beholdere

Denne højtryksrenser er udstyret med KÄCHHER sugeslange til opsugning af overfladevand f. eks. fra regnvandstønder eller damme (maksimal opsugningshøjde, se *Tekniske data*).

1. Skru koblingen af vandtilslutningen.
2. Fyld sugeslangen med vand.
3. Skru sugeslangen på maskinens vandtilslutning, og anbring den i en vandkilde (f.eks. en regntønde).

Udluftning af maskinen

BEMÆRK

Fare for beskadigelse ved tørløb.

Skader på højtrykspumpen

Anvend ikke apparatet uden vand.

Sluk apparatet, hvis det ikke opbygger et tryk inden for 2 minutter. Gå frem i henhold til henvisningerne i Hjælp ved fejl.

Obs

Montér ikke strålerøret eller andet tilbehør på højtrykspistolen for at udlufte apparatet.

1. Tænd apparatet ved at dreje apparatkontakten til position "I/ON".
   Drej apparatkontakten til position "0/OFF" for at slukke apparatet.
   Figur M

2. Lås udløserhåndtaget op.
   Figur N
3. Betjen udløserhåndtaget.
   Maskinen tændes.
4. Anvend apparatet i mindst 2 minutter, indtil der kommer vand ud uden bobler ved højtrykspistolen.
5. Slip udløserhåndtaget.
6. Lås udløserhåndtaget.

Drift

BEMÆRK

Fare for beskadigelse ved tørløb.
Skader på højtrykspumpen
Anvend ikke apparatet uden vand.
Sluk apparatet, hvis det ikke opbygger et tryk inden for 2 minutter. Gå frem i henhold til henvisningerne i Hjælp ved fejl.

Power Control System

Trykvisningen på højtrykspistolen viser det aktuelt indstillede tryktrin under driften.
Drej strålerøret Vario Power for at indstille trykniveauerne SOFT, MEDIUM eller HARD.
Afmontér strålerøret på højtrykspistolen for at indstille trykniveauet MIX og tilsætte rengøringsmiddel.

Obs
Materialers modstandsdygtighed kan variere meget afhængigt af alder og tilstand. Anbefalingerne er derfor ikke bindende.

Obs
Trykvisningen er ikke meningsfuld under driften med overfladrens og andet tilbehør.

Visning	Tryktrin	Anbefales til f.eks.
	HARD	Stenfliser, asfalt, metaloverflader, haveredskaber (trillebør, spader osv.)
	MEDIUM	Personbiler/motorcykler, murstensoverflader, pudsede vægge, plastmøbler
	SOFT	Træoverflader, cykler, sandstensoverflader, rattanmøbler.
	MIX	alle overflader, der er egnede til anvendelse af rengøringsmidler

Drift med højtryk

BEMÆRK

Risiko for beskadigelse på grund af for lille stråleafstand eller uegnet stråleart.
Skader på lakerede eller følsomme overflader
Hold en stråleafstand på mindst 30 cm ved rengøring af malede overflader.
Rengør ikke bildæk, lak eller følsomme overflader som f.eks. træ med den roterende stråle.

1. Sæt et strålerør ind i højtrykspistolen, og fastgør det ved at dreje 90°.
   Figur O
2. Tænd maskinen.
3. Lås udløserhåndtaget op.
4. Betjen udløserhåndtaget.
   Maskinen tændes.
5. Drej strålerøret Power Control, indtil det ønskede tryktniveau vises på trykvisningen.

Drift med rengøringsmiddel

⚠ *FARE*

Sundhedsfare på grund af rengøringsmidler!
Alvorlige sundhedsskader
Overhold rengøringsmiddelproducentens sikkerhedsdatablad.
Bær personligt beskyttelsesudstyr som foreskrevet.

BEMÆRK

Risiko for beskadigelse på grund af uegnede rengøringsmidler!
Materielle skader
Anvend kun rengøringsmidler, der er godkendt af Kärcher og er egnede til objekterne, der skal rengøres.
Overhold sikkerhedsforskrifter, doseringsanbefalinger og henvisninger, der er vedlagt rengøringsmidlerne.
Vær sparsom med rengøringsmidlet.

BEMÆRK

Fare for beskadigelse, fordi rengøringsmidler virker for længe og tørrer ind!
Materielle skader
Påfør ikke rengøringsmidler på varme overflader, og overhold den maksimale indvirkningstid.
Lad ikke rengøringsmidler tørre.

Obs
KÄRCHER-rengøringsmidler sørger for fejlfrit, effektivt arbejde. Få rådgivning, og læs vores informationsblade om rengøringsmidler.

Obs
Rengøringsmidler kan kun tilsættes ved afmonteret strålerør.

Obs
Til drift med rengøringsmidler er det nødvendigt med en Plug 'n' Clean-rengøringsmiddelflaske. KÄRCHER-rengøringsmiddel kan købes klar til brug i en Plug 'n' Clean-rengøringsmiddelflaske.

1. Tag låget på Plug 'n' Clean-rengøringsmiddelflasken af.
2. Tryk Plug 'n' Clean-rengøringsmiddelflasken ind i holderen med åbningen nedad.
   Figur P
3. Afmonter strålerøret fra højtrykspistolen.
   Under driften tilsættes rengøringsmidlet til lavtryksstrålen.

Anbefalet rengøringsmetode

1. Spray en lille smule rengøringsmiddel på den tørre overflade og lad det virke (ikke tørre).
2. Skyl den løsnede snavs af med højtryksstrålen.

Efter drift med rengøringsmiddel

1. Træk Plug 'n' Clean-rengøringsmiddelflasken ud af holderen, og luk den med låget.
2. Stil rengøringsmiddelflasken i holderen med låget opad.
3. Anvend apparatet med rent vand i ca. 30 sekunder for at skylle rengøringsmidlet ud af apparatet og tilbehøret.

Afbrydelse af driften

1. Slip udløserhåndtaget.
   Apparatet slukker, så snart udløserhåndtaget slippes.
   Højtrykket i systemet bevares.
2. Lås udløserhåndtaget.

3. Sæt højtrykspistolen med strålerøret i holderen til højtrykspistolen.
4. Sluk apparatet ved arbejdspauser over 5 minutter.

Afslutning af driften

⚠ *ADVARSEL*

Risiko for kvæstelser på grund af vand, der trænger ud under højtryk.
Alvorlige øjen- eller hudskader
Højtryksslangen må kun afbrydes fra højtrykspistolen eller maskinen, når der ikke er tryk i systemet.

BEMÆRK

Fare for beskadigelse på grund af frost.
Skader på apparat og tilbehør
Tøm vandet fuldstændigt ud af apparatet og tilbehøret.
Beskyt altid apparatet og tilbehøret mod frost.

1. Slip udløserhåndtaget.
2. Lås udløserhåndtaget.
3. Luk vandhanen.
4. Afbryd maskinen fra vandforsyningen.
5. Lås udløserhåndtaget op.
6. Tryk på udløserhåndtaget i maksimalt 1 minut, indtil der ikke kommer mere vand ud.
   Det tryk, der er tilbage i systemet, reduceres.
   Vandet pumpes ud af enheden for at undgå frostskader.
7. Slip udløserhåndtaget.
8. Lås udløserhåndtaget.
9. Sluk enheden.
10. Træk netstikket ud af stikkontakten.
11. Afmontér, tøm og opbevar tilbehøret på enheden, se *Opbevaring af enheden*.

Transport

⚠ *FORSIGTIG*

Fare for kvæstelser og risiko for beskadigelse på grund af apparatets vægt.
Kvæstelser og beskadigelser
Vær opmærksom på maskinens vægt ved transport og opbevaring.

Når maskinen bæres

1. Løft og bær maskinen i bæregrebet.

Træk maskinen

1. Tryk transportgrebet ud, indtil man kan høre, at det går i hak.
2. Træk maskinen i transportgrebet.

Transporter maskinen i køretøj

1. Inden liggende transport skal Plug 'n' Clean-rengøringsmiddelflasken trækkes ud af holderen og lukkes med låget.
2. Maskinen sikres mod at blive forskubbet eller vælte.

Opbevaring

⚠ *FORSIGTIG*

Fare for kvæstelser og risiko for beskadigelse på grund af apparatets vægt.
Kvæstelser og beskadigelser
Vær opmærksom på maskinens vægt ved transport og opbevaring.

Opbevaring af enheden

⚠ *ADVARSEL*

Risiko for kvæstelser på grund af vand, der trænger ud under højtryk.
Alvorlige øjen- eller hudskader
Højtryksslangen må kun afbrydes fra højtrykspistolen eller maskinen, når der ikke er tryk i systemet.

1. Afslut driften, se *Afslutning af driften*.
2. Afmontér spraylansen på højtrykspistolen.
3. Tryk på udløserknappen, og træk højtryksslangen af højtrykspistolen.
4. Lad vandet løbe ud af højtrykspistolen.
5. Opbevar højtrykspistolen i holderen til højtrykspistolen.
6. Opbevar strålerørene i opbevaringen til strålerør:
   a Spraylanse Vario Power: dyse opad
   b Spraylanse dirt blaster: dyse nedad
7. Træk højtryksslangen bagud ud af højtryksslangeføringen.
8. Hæng højtryksslangen på krogen til højtryksslangen/netkablet.
9. Hæng netkablet på krogen til højtryksslangen/netkablet.

Vær opmærksom på ekstra henvisninger før længere tids opbevaring, se *Pleje og vedligeholdelse*.

Frostbeskyttelse

BEMÆRK

Fare for beskadigelse på grund af frost.
Skader på apparat og tilbehør
Tøm vandet fuldstændigt ud af apparatet og tilbehøret.
Beskyt altid apparatet og tilbehøret mod frost.

1. Pump vandet ud af apparatet, se *Afslutning af driften*.
2. Afmontér tilbehøret, og lad vandet løbe ud, se *Opbevaring af enheden*.
3. Opbevar tilbehøret på apparatet, og opbevar det i et frostsikkert rum, se *Opbevaring af enheden*.

Pleje og vedligeholdelse

⚠ *FARE*

Fare for elektrisk stød
Kvæstelser ved berøring på grund af strømførende dele
Sluk for maskinen.
Træk netstikket ud.
Maskinen er vedligeholdelsesfri, dvs. at du ikke skal udføre regelmæssig vedligeholdelse.

Rengør sien i vandtilslutningen

BEMÆRK

Risiko for beskadigelse på grund af manglende eller beskadiget si
Skader på højtrykspumpen
Anvend ikke apparatet uden si.
Rengør ikke sien med hårde, spidse genstande.
Rengør sien i vandtilslutningen ved behov.

1. Skru koblingen af vandtilslutningen.
2. Træk sien ud.
   Figur Q
3. Rengør sien under rindende vand.
4. Sæt sien ind i vandtilslutningen.

Hjælp ved fejl

⚠ *FARE*

DANGER Livsfare, hvis spændingsførende dele berøres

Dødelige eller meget alvorlige kvæstelser
Berør ikke spændingsførende dele.
Sluk for apparatet.
Træk ikke netstikket ud af stikontakten i netkablet.

Fejl skyldes ofte enkle årsager, som du selv kan afhjælpe ved hjælp af følgende oversigt. I tvivlstilfælde eller ved fejl, der ikke nævnes her, skal du kontakte den autoriserede kundeservice.

Maskinen kører ikke

Spændingsforsyningen er afbrudt.

1. Kontrollér, om netstikket er tilsluttet.
2. Tænd maskinen.
3. Lås udløserhåndtaget op, og betjen det. Apparatet starter, ellers:
4. Kontrollér, om den angivne spænding på typeskiltet stemmer overens med strømkildens spænding.
5. Træk netstikket ud af netstikdåsen.
6. Kontrollér netkablet og netstikket for beskadigelser. Lad omgående den autoriserede kundeservice udskifte netkablet ved skader.

Motorværnet er aktivt.

1. Hvis motoren er overbelastet, frakoblev motorværnet apparatet.
2. Sluk maskinen.
3. Lad apparatet køle af i 1 time.
4. Tænd maskinen, og begynd anvendelsen. Hvis fejlen forekommer flere gange, skal maskinen kontrolleres af kundeservice.

Enheden starter ikke, motoren brummer

Utilstrækkelig spænding på grund af svagt strømnet eller brug af et forlængerkabel.

1. Anvend ikke et forlængerkabel.
2. Betjen udløserhåndtaget, før du tænder for enheden, og tænd derefter for enheden.

Trykket i apparatet opbygges ikke

Strålerøret befinder sig i positionen "SOFT".

1. Drej strålerøret til positionen "HARD".

Vandtilførslen er for lav.

1. Åbn vandhanen helt.
2. Træk haveslangen uden knæk.
3. Kontrollér tilløbsvandmængden, og forøg den om nødvendigt, se *Tekniske data*.
4. Sørg for, at den maksimale sugehøjde ikke er overskredet, se *Tekniske data*.

Sien er tilsmudset.

1. Rengør sien, se *Rengør sien i vandtilslutningen*.

Der er luft i apparatet.

1. Sørg for, højtryks- og haveslangen er monteret rigtigt.
2. Udluft apparatet, se *Udluftning af maskinen*.

Store tryksvingninger/kraftige vibrationer

Stråledysen er tilsmudset.

1. Rengør jetdysen forfra med en nål, og skyl den.

Tilløbsvandmængden er for lav.

1. Åbn vandhanen helt.
2. Træk haveslangen uden knæk.
3. Rengør sien i vandtilslutningen.

BEMÆRK

Risiko for beskadigelse på grund af for lav vandtilførsel.

Skader på enheden og højtrykslangen
Sørg for en tilstrækkelig vandtilførsel.

4. Kontrollér tilløbsvandmængden, og forøg den om nødvendigt, se *Etablering af vandforsyning*.

Rengøringsmidlet suges ikke ind

Der er monteret et strålerør på højtrykspistolen.

1. Afmontér strålerøret, og arbejd kun med højtrykspistolen.

Plug'n'Clean-rengøringsmiddelflasken er tom eller ikke monteret korrekt.

1. Kontrollér niveauet i Plug'n'Clean-rengøringsmiddelflasken, og udskift evt. Plug'n'Clean-rengøringsmiddelflasken.
2. Sørg for, at Plug'n'Clean-rengøringsmiddelflasken sidder korrekt i holderen på apparatet med åbningen nedad.

Maskinen utæt

En lille utæthed på apparatet er teknisk betinget.

1. Kontakt den autoriserede kundeservice ved kraftige utætheder.

Garanti

I det enkelte lande gælder de garantibetingelser, der er fastsat af vore salgsselskab. Eventuelle fejl ved apparatet udbedres gratis inden for garantifristen, såfremt fejlen kan tilskrives en materiale- eller produktionsfejl. Hvis du ønsker at gøre garantien gældende, bedes du henvende dig til din forhandler eller nærmeste kundeservicecenter medbringende kvittering for købet. (Se adressen på bagsiden)
Yderligere garantioplysninger (hvis findes) kan findes i serviceområdet på dit lokale KÄRCHER-websted under "Downloads".

EU-overensstemmelseserklæring

Vi erklærer hermed, at nedenstående produkt overholder de relevante bestemmelser i de anførte direktiver og forordninger. Hvis produktet ændres uden aftale med os, mister denne erklæring sin gyldighed. Eneste ansvarshavende for udgivelsen af denne overensstemmelseserklæring er producenten.
Produkt: Højtryksrenser
Type: 1.324-xxx

Direktiver og forordninger

2006/42/EF (+2009/127/EF) (indtil 19.01.2027) (EU) 2023/1230 (fra 20.01.2027)
2014/30/EU
2011/65/EU
2000/14/EF
2009/125/EF
(EU) 2019/1781

Anvendte harmoniserede standarder

EN 60335-1
EN 60335-2-79
EN 62233: 2008
EN 55014-1: 2017 + A11: 2020
EN 55014-2: 1997 + A1: 2001 + A2: 2008
EN 61000-3-2: 2014
EN 61000-3-3: 2013
EN IEC 63000: 2018

Anvendt overensstemmelsesvurderingsproces

2000/14/EF: Tillæg V

Lydeffektniveau dB(A)

K 4 (Premium) Power Control
Målt: 88
Garanteret: 90
K 4 Power Control (GB-Variante)
Målt: 88
Garanteret: 91

K 4 Premium Power Control (GB-Variante)
Målt: 89
Garanteret: 92
K 5 Power Control
Målt: 89
Garanteret: 92
K 5 Power Control (GB-Variante)
Målt: 88
Garanteret: 91

Navn og adresse
Dokumentationsbefuldmægtiget:
S. Reiser
Alfred Kärcher SE & Co. KG
Alfred-Kärcher-Str. 28 - 40
71364 Winnenden (Germany)
Telefon: +49 7195 14-0
Fax: +49 7195 14-2212



H. Jenner
Chairman of the Board of Management



S. Reiser
Manager Regulatory Affairs & Certification

Winnenden, 2026/04/01
Underskriverne handler på bestyrelsens vegne og med dennes fuldmagt.
Alfred Kärcher SE & Co. KG
Alfred-Kärcher-Str. 28 - 40
71364 Winnenden (Germany)
Tlf.: +49 7195 14-0
Fax: +49 7195 14-2212

Tekniske data

Elektrisk tilslutning		
Spænding	V	230
Fase	~	1
Frekvens	Hz	50
Tilslutningseffekt	kW	1,8
Kapslingsklasse		IPX5
Beskyttelsesklasse		I
Netsikring (træg)	A	10
Vandtilslutning		
Tilløbstryk (maks.)	MPa	1,2
Tilløbstemperatur (maks.)	°C	40
Tilløbsmængde (min.)	l/min	9
Indsugningshøjde (maks.)	m	0,5
Effektdata maskine		
Driftstryk	MPa	11
Maks. tilladt tryk	MPa	13
Transportmængde, vand	l/min	6,3
Transportmængde maks.	l/min	7,0
Transportmængde, rengøringsmiddel	l/min	0,3
Højtrykspistolens tilbageslagskraft	N	13
Mål og vægt		
Typisk driftsvægt	kg	13,1
Længde	mm	402
Bredde	mm	306
Højde	mm	588
Beregnede værdier iht. EN 60335-2-79		
Hånd-arm-vibration a_{hv}	m/s^2	2,2
Usikkerhed hånd-arm-vibration K	m/s^2	0,7
Repeated shock p_F	m/s^2	26
Usikkerhed repeated shock K	m/s^2	6
Lydtryksniveau L_{pA}	dB(A)	75
Usikkerhed lydtryksniveau K_{pA}	dB(A)	3
Lydeffektniveau L_{WA}	dB(A)	88
Garanteret lydeffektniveau $L_{WA,d}$	dB(A)	90

Årsag til undtagelse i henhold til forordning (EU) 2019/1781, bilag I, afsnit 2 (12): j)
Der tages forbehold for tekniske ændringer.

Sisukord

KÄRCHER Home & Garden App 81
Üldjuhised 81
Ohutusseadised 82
Seadmel olevad sümbolid 82
Keskkonnakaitse 82
Sihtotstarbeline kasutamine 82
Lisavarustus ja varuosad 82
Tarnekomplekt 82
Ülevaade seadmest 82
Montaaž 83
Kasutuselevõtmine 83
Käitus 84
Transport 85
Ladustamine 85
Hooldus ja jooksevremont 85
Abi rikete korral 85
Garantii 86
EL vastavusdeklaratsioon 86
Tehnilised andmed 87

KÄRCHER Home & Garden App

KÄRCHER Home & Gardeni rakendusega saate oma seadme kasutamisel kasutada järgmisi eeliseid:

- Rakendamisnipid ja eksperteadmised
- Tooteteave, tarvikute ülevaade ja kasutusjuhendid
- Abi ja teeninduskontakt
- Veebipood - eksklusiivsed pakkumised ja palju muud

Skaneerige pakendil olev kood või laadige alla KÄRCHER Home & Gardeni rakendus oma rakendustepoest ja registreerige oma toode mugavalt.

Üldjuhised

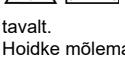

Enne seadme esmast kasutamist lugege see kasutusjuhend ja kaasasolevad ohutusjuhised läbi. Toimige sellele vastavalt.
Hoidke mõlemad brošüürid hilisemaks kasutamiseks või järgmise omaniku tarbeks alles.

Ohutusseadised

⚠ *HOIATUS*

Vigastusoht!

Rasked vigastused puuduvate, muudetud või toimetute ohutusseadiste tõttu.

Ärge hiilige ohutusseadistest mööda ega eemaldage ohutusseadiseid ning ärge tehke neid toimetuks. Ohutusseadised on ette nähtud Teie kaitseks.

Seadmelüliti

Seadmelüliti hoiab ära seadme tahtmatu käitamise.

Päästiku lukusti

Lukusti blokeerib päästiku ja takistab seadme tahtmatut käivitamist.

Auto-stopp funktsioon

Kui päästik lastakse lahti, lülitab rõhulüliti kõrgsurvepumba välja ja kõrgsurvejuga peatub. Päästiku tõmbamisega lülitub kõrgsurvepump sisse.

Mootorikaitselüliti

Liiga suure voolutarbe korral lülitab mootorikaitselüliti seadme välja.

Seadmel olevad sümbolid



Ärge suunake kõrgsurvejuga inimestele, loomadele, aktiivsele elektrilisele varustusele ega seadmele endale.
Kaitske seadet külma eest.



Ärge ühendage seadet otse avalikku joogiveevõrku.

Keskkonnakaitse



Pakkematerjalid on taaskasutatavad. Palun utiliseerige pakendid keskkonnasäästlikult.



Elektrilised ja elektroonilised seadmed sisaldavad väärtuslikke taaskasutatavaid materjale ja sageli koostisosi nagu patareid, akud või õli, mis võivad vale ümberkäimise või vale utiliseerimise korral kujutada potentsiaalset ohtu inimeste tervisele ja keskkonnale. Seadme nõuetekohaseks käitamiseks on neid koostisosi siiski vaja. Selle sümboliga tähistatud seadmeid ei tohi utiliseerida koos olmeprügiga.



Puhastustöid, mille puhul tekib õlisisaldusega heitvesi, nt mootoripesu, aluspõranda pesu, tohib teostada ainult õliseparaatoriga pesuplatsidel.



Puhastusvahenditega töid tohib teostada ainult vedelikutihedatel, musta vee kanalisatsiooniga ühendatud tööpindadel. Ärge laske puhastusvahendil tungida veekogudesse või mulda.



Vee võtmine avalikest veekogudest ei ole mõnes riigis lubatud.

Juhised koostisainete kohta (REACH)
Kehtiva teabe koostisainete kohta leiate aadressilt: *www.kaercher.de/REACH*

Sihtotstarbeline kasutamine

Kasutage kõrgsurvepesurit eranditult eramajapidamises.
Kõrgsurvepesur on ette nähtud masinate, sõidukite, ehitiste, tööriistade, fassaadide, terrasside, aiaseadmete jne puhastamiseks kõrgsurve-veejoaga.

Lisavarustus ja varuosad

Kasutage ainult originaaltarvikuid ja originaalvaruosi, mis tagavad seadme ohutu ja tõrgeteta käituse. Tarvikute ja varuosade kohta leiate teavet aadressilt *www.kaercher.com*.

Tarnekomplekt

Seadme tarnekomplekt on kujutatud pakendil. Lahtipakkimisel kontrollige, kas pakendi sisu on täielik. Puuduolevate tarvikute või transpordikahjustuste korral teavitage oma edasimüüjat.

Ülevaade seadmest

Joonised näitlikud, üksikasjad võivad erineda
Jooniseid vt graafika lehekülgedelt
Joonis A

① Seisujalg käepidemega
② Paigaldatud sõelaga veeühendus
③ Ratas
④ Sirm
⑤ Kõrgsurvevooliku juhik
⑥ Seadmelüliti
⑦ Joatoru hoidik
⑧ Kõrgsurvevoolik
⑨ *Plug ‘n’ Clean puhastusvahendi pudel
⑩ Kõrgsurvepüstoli hoidik
⑪ Transpordikäepide, väljatõmmatav
⑫ Mustusefreesiga terasest joatoru raskestieemaldatava mustuse jaoks
⑬ Joatoru Vario Power enamkasutatavateks puhastusülesanneteks.
Töörõhku saab sujuvalt suurendada SOFT pealt HARD peale. Töörõhu seadistamiseks laske päästik lahti. Seejärel keerake joatoru soovitud asendisse.
Puhastusvahendi väljastamiseks demonteerige joatoru ja töötage ainult kõrgsurvepüstoliga.
⑭ Kõrgsurvepüstol
⑮ Vabastusklahv
⑯ Päästik
⑰ Rõhunäit (0-MIX / 1-SOFT / 2-MEDIUM / 3-HARD)
⑱ Kõrgsurvepüstoli lukusti
⑲ Kandekäepide
⑳ Kõrgsurvevooliku / võrgukaabli konks
㉑ Tüübisilt
㉒ Tarvikulaegas
㉓ Võrgukinnituse konks
㉔ Tarvikulaeka võrk
㉕ Võrgukaabel võrgupistikuga
㉖ Veeühenduse liitmik
㉗ * Aiavoolik

㉘ ** KÄRCHERi imivoolik

㉙ Kaasasolevad kruvid ja tüüblid

* lisaks nõutav
** valikuliselt saadaval

Kaasasolevad kruvid ja tüüblid

Joonis B

① Seisujala tüübel (2 tk)

② Kruvi 4x22 (2 tk)

③ Kruvi 4x16 (10 tk)

Montaaž

Monteerige kaasasolevad osad enne käikuvõtmist seadme külge.
Pange kruvid / tüüblid ja sobiv kruvikeeraja valmis.

Rataste monteerimine

1. Sisestage rattad.

Märkus

Pöörake tähelepanu ava joondamisele.

Joonis C

2. Kinnitage rattad 1 kruviga.

Aluse paigaldamine

1. Sisestage alus.

Joonis D

2. Pange 2 tüüblit aukudesse nii kaugele kui võimalik.
3. Kinnitage alus 2 kruviga.

Monteerige joatoru hoidik

1. Haakige külge joatoru hoidik.
2. Kindlustage hoidik 2 kruviga.

Joonis E

3. Kindlustage sirm 4 kruviga.

Joonis F

Transpordikäepideme paigaldamine

1. Kinnitage transpordikäepide.

Joonis G

2. Kinnitage transpordikäepide 2 kruviga.

Tarvikuvõrgu paigaldamine

1. Riputage tarvikuvõrk konksude külge.

Joonis H

Veeühenduse liitmiku monteerimine

1. Kruvige veeühenduse liitmik seadme veeühendusele.

Joonis I

Kasutuselevõtmine

1. Asetage seade horisontaalsele, tasasele pinnale.

TÄHELEPANU

Kahjustusoht pealekeritud kõrgsurvevoolikuga töötamise ajal.

Kahjustused kõrgsurvevoolikul
Kerige kõrgsurvevoolik täielikult maha.
Asetage kõrgsurvevoolik enne seadme käitamist nii, et selles ei oleks sõlmi, silmuseid ega keerde.

2. Kerige kõrgsurvevoolik täielikult maha.
3. Tõmmake kõrgsurvevoolik läbi kõrgsurve voolikujuhiku ette ja asetage see aasadeta, sõlmedeta ja keerdudeta välja.

Joonis J

4. Pistke kõrgsurvevoolik kõrgsurvepüstolisse, kuni see kuuldavalt fikseerub.

Märkus

Pidage silmas nipli õiget väljajoondust.

Joonis K

5. Kontrollige kindlat ühendust kõrgsurvevoolikust tõmbamisega.
6. Kerige võrgukaabel täielikult maha.
7. Pistke võrgupistik võrgupistikupessa.

Veevarustuse loomine

TÄHELEPANU

Kahjustusoht saastunud vee tõttu.

Kahjustused seadmel ja tarvikutel
Käitage seadet ainult puhta mageveega, mis ei sisalda saasteaineid ega lisandeid.
Ärge kasutage saastunud vett, heitvett ega soolvett.
KÄRCHER soovitab kasutada KÄRCHERi valikulist veefiltrit.

TÄHELEPANU

Kahjustusoht liiga väikse juurdevooluvee koguse tõttu.

Seadme ja kõrgsurvevooliku kahjustused
Tagage piisav juurdevooluvee kogus.

1. Kontrollige rõhu, temperatuuri ja juurdevooluvee koguse vastavust nõuetele, vt *Tehnilised andmed*.

Märkus

Järgige veevarustusettevõtte eeskirju.

Ühendus veetoruga

TÄHELEPANU

Kahjustusoht AquaStop-funktsiooniga, kolmandate pakkujate messingist voolikuliitmike kasutamisel.

Kõrgsurvepumba kahjustused
Kasutage ainult KÄRCHERi AquaStop-funktsiooniga/ funktsioonita voolikuliitmikke, AquaStop-funktsioonita voolikuliitmikke või kolmandate pakkujate AquaStop-funktsiooniga plastist voolikuliitmikke.

1. Pistke aiavoolik veeühenduse liitmikule.

Märkus

Nõutav on kangatugevdusega aiavoolik, läbimõõt vähemalt 1/2 tolli (13 mm), pikkus vähemalt 7,5 m, laiatarbe kiirliitmikuga.

Joonis L

2. Ühendage aiavoolik veetoru külge.
3. Avage veekraan täielikult.

Vee sisseimemine avatud mahutitest

See kõrgsurvepesur sobib KÄRCHERi imivoolikuga pinnavee sisseimemiseks, nt vihmaveetünnidest või tiikidest (maksimaalset sissevõtu kõrgust vt *Tehnilised andmed*).

1. Kruvige liitmik veeühenduselt maha.
2. Täitke imivoolik veega.
3. Keerake imivoolik seadme veeühendusele ja riputage veeallikasse (nt vihmaveetünn).

Seadme õhutustamine

TÄHELEPANU

Kahjustusoht kuivkäigu korral.

Kõrgsurvepumba kahjustused
Ärge käitage seadet ilma veeta.
Lülitage seade välja, kui 2 minuti jooksul ei teki rõhku.
Käituge vastavalt jaotises Abi rikete korral esitatud juhistele.

Märkus

Seadme õhutustamiseks ärge monteerige kõrgsurvepüstolile joatoru ega muid tarvikuid.

1. Lülitage seade sisse, keerates selleks seadmelüliti asendisse “I/ON”.
   Seadme väljalülitamiseks keerake seadmelüliti asendisse “0/OFF”.
   Joonis M
2. Lukustage päästik lahti.
   Joonis N
3. Vajutage päästikut.
   Seade lülitub sisse.
4. Käitage seadet maksimaalselt 2 minutit, kuni vesi väljub kõrgsurvepüstolist mullideta.
5. Laske päästik lahti.
6. Lukustage päästik.

Käitus

TÄHELEPANU

Kahjustusoht kuivkäigu korral.
Kõrgsurvepumba kahjustused
Ärge käitage seadet ilma veeta.
Lülitage seade välja, kui 2 minuti jooksul ei teki rõhku.
Käituge vastavalt jaotises Abi rikete korral esitatud juhistele.

Power Control System

Kõrgsurvepüstoli survenäidik näitab hetkel seadistatud surveastet, kui töötate Power Controli joatoruga.
Surveastmete SOFT, MEDIUM või HARD seadistamiseks keerake Vario Poweri joatoru.
Surveastme MIX seadistamiseks ja puhastusvahendi lisamiseks demonteerige kõrgsurvepüstolil olev joatoru.

Märkus
Materjalide tundlikkus võib olenevalt vanusest ja seisundist olla väga erinev. Seetõttu ei ole soovitused siduvad.

Märkus
Pinnapuhastusvahendite ja muu tarvikuga käitamisel ei ole survenäidik väljendusrikas.

Näidik	Surveaste	Soovitatav nt
	HARD	Kiviplaadid, asfalt, metallpinnad, aiatööriistad (käru, labidas jms)
	MEDIUM	Sõiduauto / mootorrattad, telliskivipinnad, krohvitud seinad, plastmööbel
	SOFT	Puitpinnad, jalgrattad, liivakivipinnad, rotangmööbel
	MIX	kõik pinnad, mis sobivad puhastusvahendite kasutamiseks

Käitamine kõrgsurvega

TÄHELEPANU

Kahjustusoht liiga väikese joa kauguse või ebasobiva joatüübi tõttu.
Kahjustused värvitud või tundlikel pindadel
Hoidke värvitud pindade puhastamisel vähemalt 30 cm pihustuskaugust.
Ärge puhastage pöördjoaga autorehve, värvi ega tundlikke pindu nagu puit.

1. Pistke joatoru kõrgsurvepüstolisse ja fikseerige 90° pöördega.
   Joonis O
2. Lülitage seade sisse.
3. Lukustage päästik lahti.
4. Vajutage päästikut.
   Seade lülitub sisse.
5. Keerake Vario Poweri joatoru, kuni survenäidikul kuvatakse soovitud surveaste.

Käitamine puhastusvahendiga

⚠ *OHT*

Oht tervisele puhastusvahendi tõttu!
Raske tervisekahjustus
Järgige puhastusvahendi tootja ohutuskaarti.
Kandke ettekirjutatud isiklikku kaitsevarustust.

TÄHELEPANU

Kahjustusoht ebasobivate puhastusvahendite tõttu!
varakahjude
Kasutage ainult Kärcheri poolt heakskiidetud ja puhastatava objekti jaoks sobilikke puhastusvahendeid.
Järgige puhastusvahendiga kaasasolevaid ohutusjuhiseid, doseerimissoovitusi ja juhiseid.
Kasutage puhastusvahendeid säästlikult.

TÄHELEPANU

Kahjustusoht puhastusvahendite liiga pika mõjumis- ja kuivamisaja tõttu!
varakahjude
Ärge kandke puhastusvahendeid kuumadele pindadele ja järgige maksimaalset mõjumisaega.
Ärge laske puhastusvahendil kuivada.

Märkus
KÄRCHERi puhastusvahendid hoolitsevad riketeta, efektiivse töö eest. Palun laske end nõustada ja järgige meie puhastusvahendite teabelehti.

Märkus
Puhastusvahendeid saab juurde segada ainult demonteeritud joatoru korral.

Märkus
Puhastusvahenditega käitamiseks on vaja Plug ‘n’ Clean puhastusvahendi pudelit. KÄRCHERi puhastusvahendeid saab osta kasutusvalmis Plug ‘n’ Clean puhastusvahendi pudelis.

1. Eemaldage kaas Plug ‘n’ Clean puhastusvahendi pudelilt.
2. Vajutage Plug ‘n’ Clean puhastusvahendi pudel avaga allapoole seadmel asuvasse pessa.
   Joonis P
3. Demonteerige joatoru kõrgsurvepüstolist.
   Käituse ajal lisatakse puhastusvahendit madalsurvejoale.

Soovitatav puhastusmeetod

1. Pihustage puhastusvahend säästlikult kuivale pealispinnale ja laske mõjuda (mitte kuivada).
2. Loputage vabanenud mustus kõrgsurvejoaga maha.

Puhastusvahendiga käitamise järel

1. Tõmmake Plug ‘n’ Clean puhastusvahendi pudel hoidikust välja ja sulgege kaanega.
2. Asetage puhastusvahendi pudel hoidikusse kaanega ülespoole.
3. Käitage seadet u 30 sekundit puhta veega, et puhastusvahend seadmest ja tarvikust välja loputada.

Käituse katkestamine

1. Laske päästik lahti.
   Seade lülitub välja kohe, kui päästik vabastatakse.
   Kõrgsurve süsteemis jääb püsima.

2. Lukustage päästik.
3. Pistke kõrgsurvepüstol joatoruga kõrgsurvepüstoli hoidikusse.
4. Lülitage seade pikemate kui 5 -minutiliste tööpausi-de korral välja.

Käituse lõpetamine

⚠ *HOIATUS*

Vigastusoht kõrgrõhu all väljavoolava vee tõttu.
Rasked silma- või nahavigastused
Lahutage kõrgsurvevoolik kõrgsurvepüstolist või seadmest ainult siis, kui süsteemis pole rõhku.

TÄHELEPANU

Kahjustusoht külma tõttu.
Kahjustused seadmel ja tarvikutel
Laske vesi seadmest ja tarvikutest täielikult välja.
Kaitske seadet ja tarvikuid alati külma eest.

1. Laske päästik lahti.
2. Lukustage päästik.
3. Sulgege veekraan.
4. Lahutage seade veevarustusest.
5. Lukustage päästik lahti.
6. Vajutage päästikut maksimaalselt 1 minut, kuni vett enam ei välju.
   Süsteemi allesjäänud rõhk lastakse välja.
   Vesi pumbatakse seadmest välja, et vältida külmakahjustusi.
7. Laske päästik lahti.
8. Lukustage päästik.
9. Lülitage seade välja.
10. Tõmmake võrgupistik võrgupistikupesast välja.
11. Demonteerige tarvikud, tühjendage need ja paigutage seadmesse, vt *Seadme hoidmine*.

Transport

⚠ *ETTEVAATUS*

Vigastus- ja kahjustusoht seadme kaalu tõttu.
Vigastused ja kahjustused
Pidage transpordil ja ladustamisel silmas seadme kaalu.

Seadme kandmine

1. Tõstke seade kandekäepidemest üles ja kandke.

Seadme tõmbamine

1. Tõmmake transpordikäepide välja, kuni see kuuldavalt fikseerub.
2. Tõmmake seadet transpordikäepidemest.

Seadme transportimine sõidukis

1. Tõmmake enne lebavas asendis transportimist Plug ‘n’ Clean puhastusvahendi pudel hoidikust välja ja sulgege kaanega.
2. Kindlustage seade libisemise ja ümberkukkumise vastu.

Ladustamine

⚠ *ETTEVAATUS*

Vigastus- ja kahjustusoht seadme kaalu tõttu.
Vigastused ja kahjustused
Pidage transpordil ja ladustamisel silmas seadme kaalu.

Seadme hoidmine

⚠ *HOIATUS*

Vigastusoht kõrgrõhu all väljavoolava vee tõttu.
Rasked silma- või nahavigastused
Lahutage kõrgsurvevoolik kõrgsurvepüstolist või seadmest ainult siis, kui süsteemis pole rõhku.

1. Lõpetage käitus, vt *Käituse lõpetamine*.
2. Demonteerige joatoru kõrgsurvepüstolilt.
3. Vajutage vabastusklahvi ja tõmmake kõrgsurvevoolik kõrgsurvepüstolist välja.
4. Laske veel kõrgsurvepüstolist välja voolata.
5. Hoidke kõrgsurvepüstolit kõrgsurvepüstoli hoidikus.
6. Hoidke joatorusid joatorude hoidikus:
   a Vario Poweri joatoru: düüs üles
   b Mustusefreesi joatoru: düüs alla
7. Tõmmake kõrgsurvevoolik tahapoole kõrgsurvevooliku juhikust välja.
8. Riputage kõrgsurvevoolik kõrgsurvevooliku / võrgukaabli konksu külge.
9. Riputage võrgukaabel kõrgsurvevooliku / võrgukaabli konksu külge.

Enne pikemat ladustamist järgige täiendavaid juhiseid, vt *Hooldus ja jooksevremont*.

Antifriis

TÄHELEPANU

Kahjustusoht külma tõttu.
Kahjustused seadmel ja tarvikutel
Laske vesi seadmest ja tarvikutest täielikult välja.
Kaitske seadet ja tarvikuid alati külma eest.

1. Pumbake vesi seadmest välja, vt *Käituse lõpetamine*.
2. Demonteerige tarvikud ja laske veel välja voolata, vt *Seadme hoidmine*.
3. Hoidke tarvikuid seadmel ja külmumiskindlas ruumis, vt *Seadme hoidmine*.

Hooldus ja jooksevremont

⚠ *OHT*

Elektrilöögi oht
Vigastused voolu juhtivate osade puudutamise tõttu
Lülitage seade välja.
Tõmmake võrgupistik välja.
Seade on hooldusvaba, st Te ei pea regulaarseid hooldustöid teostama.

Sõela puhastamine veeühenduses

TÄHELEPANU

Kahjustusoht puuduva või kahjustatud sõela tõttu.
Kõrgsurvepumba kahjustused
Ärge käitage seadet sõelata.
Ärge puhastage sõela kõvade, teravate esemetega.
Puhastage veeühenduses olevat sõela vajaduse korral.

1. Kruvige liitmik veeühenduselt maha.
2. Tõmmake sõel välja.
   Joonis Q
3. Puhastage sõela voolava vee all.
4. Pange sõel veeühendusse.

Abi rikete korral

⚠ *OHT*

Oht elule pinget juhtivate detailide puudutamisel.
Surmavad või väga rasked vigastused
Ärge puudutage pinget juhtivaid detaile.
Lülitage seade välja.
Tõmmake võrgupistik võrgupistikupesast välja.
Riketel on sageli lihtsad põhjused, mille saate ise järgneva ülevaate abil kõrvaldada. Kahtluse korral või siin nimetamata rikete korral pöörduge palun volitatud klienditeeninduse poole.

Seade ei tööta

Pingevarustus on katkenud.
1. Kontrollige, kas võrgupistik on sisse pistetud.
2. Lülitage seade sisse.
3. Lukustage päästik lahti ja vajutage seda.
   Seade käivitub, vastasel juhul:
4. Kontrollige, kas tüübisildil esitatud pinge langeb kokku vooluallika pingega.
5. Tõmmake võrgupistik võrgupistikupesast välja.
6. Kontrollige võrgukaablit ja võrgupistikut kahjustuste suhtes.
   Laske kahjustuste korral võrgukaabel volitatud klienditeenindusel viivitamatult välja vahetada.

Mootorikaitselüliti on aktiivne.
1. Kui mootor on ülekoormatud, lülitab mootorikaitselüliti seadme välja.
2. Lülitage seade välja.
3. Laske seadmel 1 tund maha jahtuda.
4. Lülitage seade sisse ja võtke see käiku.
   Kui rike esineb korduvalt, siis laske seadet kontrollida klienditeenindusel.

Seade ei käivitu, mootor undab

Pingelangus nõrga vooluvõrgu või pikenduskaabli kasutamise tõttu.
1. Ärge kasutage pikenduskaablit.
2. Enne seadme sisselülitamist tõmmake päästikut, seejärel lülitage seade sisse.

Seade ei saavuta rõhku

Joatoru on asendis "SOFT".
1. Keerake joatoru asendisse “HARD”.

Vee pealevool on liiga väike.
1. Avage veekraan täielikult.
2. Paigaldage aiavoolik murdekohtadeta.
3. Kontrollige sissevooluvee kogust ja vajaduse korral suurendage seda, vt *Tehnilised andmed*.
4. Kindlustage, et maksimaalset imemiskõrgust ei ole ületatud, vt *Tehnilised andmed*.

Sõel on määrdunud.
1. Puhastage sõela, vt *Sõela puhastamine veeühenduses*.

Seadmes on õhku.
1. Tehke kindlaks kõrgsurve- ja aiavooliku õige montaaž.
2. Eemaldage õhk seadmest, vt *Seadme õhutustamine*.

Tugevad rõhuköikumised / vibratsioonid

Joadüüs on määrdunud.
1. Puhastage joadüüsi eest nõelaga ja peske läbi.

Juurdevooluvee kogus on liiga väike.
1. Avage veekraan täielikult.
2. Paigaldage aiavoolik murdekohtadeta.
3. Puhastage veeühenduses olevat sõela.

TÄHELEPANU

Kahjustusoht liiga väikse juurdevooluvee koguse tõttu.

Seadme ja kõrgsurvevooliku kahjustused
Tagage piisav juurdevooluvee kogus.
4. Kontrollige juurdevooluvee kogust ja vajaduse korral suurendage seda, vt *Veevarustuse loomine*.

Puhastusvahendit ei imeta sisse

Kõrgsurvepüstolile on monteeritud joatoru.
1. Demonteerige joatoru ja töötage ainult kõrgsurvepüstoliga.

Plug 'n' Cleani puhastusvahendi pudel on tühi või ei ole õigesti monteeritud.
1. Kontrollige Plug 'n' Clean puhastusvahendi pudeli täitetaset ja vajaduse korral asendage Plug 'n' Clean puhastusvahendi pudel uuega.
2. Tehke kindlaks, et Plug 'n' Cleani puhastusvahendi pudel asetseb avaga allapoole seadmel olevas pesas õigesti.

Seade ebatihe

Seadme vähene ebatihedus on tehniliselt tingitud.
1. Tugeva lekke korral võtke ühendust volitatud klienditeenindusega.

Garantii

Igas riigis kehtivad meie volitatud müügiesindaja antud garantiitingimused. Seadmel esinevad mistahes rikked kõrvaldame garantiiajal tasuta, kui põhjuseks on materjali- või tootmisviga. Garantiijuhtumil pöörduge ostu tõendava dokumendiga oma edasimüüja või lähima volitatud klienditeeninduse poole.
(Aadressi vt tagaküljelt)
Täiendavat teavet garantii kohta (kui see on olemas) leiate Kärcheri kohaliku veebilehe teeninduspiirkonnast "Allalaadimiste" alt.

EL vastavusdeklaratsioon

Käesolevaga kinnitame, et allpool nimetatud toode vastab loetletud direktiivide ja määruste asjaomastele sätetele. Tootel meiega kooskõlastamata muudatuste teostamisel kaotab käesolev deklaratsioon kehtivuse.
Vastavusdeklaratsiooni väljastamise eest vastutab üksnes tootja.
Toode: Kõrgsurvepesur
Tüüp: 1.324-xxx

Direktiivid ja määrused

2006/42/EÜ (+2009/127/EÜ) (kuni 19.01.2027) (EL) 2023/1230 (alates 20.01.2027)
2014/30/EL
2011/65/EL
2000/14/EÜ
2009/125/EÜ
(EL) 2019/1781

Kohaldatud ühtlustatud normid

EN 60335-1
EN 60335-2-79
EN 62233: 2008
EN 55014-1: 2017 + A11: 2020
EN 55014-2: 1997 + A1: 2001 + A2: 2008
EN 61000-3-2: 2014
EN 61000-3-3: 2013
EN IEC 63000: 2018

Kohandatud vastavushindamismenetlus

2000/14/EÜ: Lisa V

Helivõimsustase dB(A)

K 4 (Premium) Power Control
Mõõdetud: 88
Garanteeritud: 90
K 4 Power Control (GB-Variante)
Mõõdetud: 88
Garanteeritud: 91
K 4 Premium Power Control (GB-Variante)
Mõõdetud: 89
Garanteeritud: 92
K 5 Power Control
Mõõdetud: 89
Garanteeritud: 92
K 5 Power Control (GB-Variante)
Mõõdetud: 88
Garanteeritud: 91

Nimi ja aadress

Dokumentatsioonivolinik:

S. Reiser
Alfred Kärcher SE & Co. KG
Alfred-Kärcher-Str. 28 - 40
71364 Winnenden (Germany)
Tel: +49 7195 14-0
Faks: +49 7195 14-2212

H. Jenner
Chairman of the Board of Management

S. Reiser
Manager Regulatory Affairs & Certification

Winnenden, 2026/04/01
Allakirjutanud tegutsevad juhatuse ülesandel ja volitusega.
Alfred Kärcher SE & Co. KG
Alfred-Kärcher-Str. 28 - 40
71364 Winnenden (Germany)
Tel: +49 7195 14-0
Faks: +49 7195 14-2212

Tehnilised andmed

Elektriühendus		
Pinge	V	230
Faas	~	1
Sagedus	Hz	50
Tarbitav võimsus	kW	1,8
Kaitseliik		IPX5
Kaitseklass		I
Võrgukaitse (inertne)	A	10
Veevõtuühendus		
Juurdevoolurõhk (maks.)	MPa	1,2
Juurdevoolu temperatuur (maks.)	°C	40
Juurdevoolu kogus (min.)	l/min	9
Sissevõtu kõrgus (maks.)	m	0,5
Seadme võimsusandmed		
Tööröhk	MPa	11
Maks. lubatud rõhk	MPa	13
Juurdevoolu kogus, vesi	l/min	6,3
Juurdevoolu kogus, maksimaalne	l/min	7,0
Juurdevoolu kogus, puhastusvahend	l/min	0,3
Kõrgsurvepüstoli tagasilöögijõud	N	13
Mõõtmed ja kaalud		
Tüüpiline töökaal	kg	13,1
Pikkus	mm	402
Laius	mm	306
Kõrgus	mm	588
Kindlakstehtud väärtused EN 60335-2-79 kohaselt		
Labakäsi-käsivars-vibratsioon a_{hv}	m/s^2	2,2
Labakäsi-käsivars-vibratsiooni määramatus K	m/s^2	0,7
Korduvad tõukevibratsioonid p_F	m/s^2	26
Korduvate tõukevibratsioonide määramatus K	m/s^2	6
Helirõhutase L_{pA}	dB(A)	75
Helirõhutaseme määramatus K_{pA}	dB(A)	3
Helivõimsustase L_{WA}	dB(A)	88
Garanteeritud helivõimsustase $L_{WA,d}$	dB(A)	90

Erandi põhjus vastavalt määrusele (EL) 2019/1781 lisa I peatükile 2 (12): j)
Õigus tehnilisteks muudatusteks.

Saturs

KÄRCHER Home & Garden lietotne 87
Vispārīgas norādes 87
Drošības ierīces 87
Simboli uz ierīces 88
Apkārtējās vides aizsardzība 88
Noteikumiem atbilstoša lietošana 88
Piederumi un rezerves daļas 88
Piegādes komplekts 88
Ierīces pārskats 88
Montāža 89
Ekspluatācijas uzsākšana 89
Ekspluatācija 90
Transportēšana 91
Uzglabāšana 91
Kopšana un apkope 91
Palīdzība traucējumu gadījumā 91
Garantija 92
ES atbilstības deklarācija 92
Tehniskie dati 93

KÄRCHER Home & Garden lietotne

Izmantojot KÄRCHER Home & Garden lietotni, jūs varat izmantot šādas ierīces lietošanas priekšrocības:

- Ieteikumi pielietošanai un ekspertu zināšanas
- Informācija par produktu, piederumu pārskats un lietošanas instrukcijas
- Palīdzība un servisa kontakti
- Tiešsaistes veikals - ekskluzīvi piedāvājumi un daudz kas cits

Skenējiet kodu uz iepakojuma vai lejupielādējiet KÄRCHER Home & Garden lietotni no sava lietotņu veikala un ērti reģistrējiet savu produktu.

Vispārīgas norādes



Pirms ierīces pirmās lietošanas izlasiet šo lietošanas instrukciju un pievienotās drošības norādes Rīkojieties saskaņā ar tām.
Saglabājiet abus bukletus turpmākai lietošanai vai nākamajam īpašniekam.

Drošības ierīces

⚠ *BRĪDINĀJUMS*

Savainojumu gūšanas risks!
Nopietni savainojumi iztrūkstošu, pārveidotu vai neefektīvu drošības ierīču dēļ.
Neapejiet vai nenoņemiet drošības ierīces un neatslēdziet to funkcijas. Drošības ierīces ir paredzētas jūsu aizsardzībai.

Ierīces slēdzis

Ierīces slēdzis novērš neparedzētu ierīces iedarbināšanu.

Sprūda sviras bloķētājs

Bloķētājs nobloķē sprūda sviru un novērš nejaušu ierīces ieslēgšanu.

Auto-Stop funkcija

Ja sprūda svira tiek atlaista, spiediena slēdzis atslēdz augstspiediena sūkni, un augstspiediena strūkla tiek pārtraukta. Pavelkot sprūda sviru, augstspiediena sūknis ieslēdzas.

Motora aizsardzības slēdzis

Pārāk augsta strāvas patēriņa gadījumā motora aizsardzības slēdzis izslēdz ierīci.

Simboli uz ierīces



Nevērsiet augstspiediena staru uz personām, dzīvniekiem, aktīvu elektrisko aprīkojumu vai pašu iekārtu.
Aizsargājiet ierīci pret salu.



Nepieslēdziet ierīci tieši pie dzeramā ūdens tīkla.

Apkārtējās vides aizsardzība



Iepakojuma materiālus ir iespējams pārstrādāt atkārtoti. Lūdzu, atbrīvojieties no iepakojuma videi draudzīgā veidā.



Elektriskās un elektroniskās ierīces satur vērtīgus pārstrādājamus materiālus un bieži vien tādas sastāvdaļas kā baterijas, akumulatorus vai eļļu, kuri nepareizas apstrādes vai utilizācijas gadījumā var radīt potenciālu apdraudējumu cilvēku veselībai un videi. Tomēr šīs sastāvdaļas ir nepieciešamas ierīces pareizai darbībai. Ar šo simbolu marķētās ierīces nedrīkst izmest kopā ar sadzīves atkritumiem.

Tīrīšanas darbus, kuros notekūdens satur eļļu, piemēram, motora mazgāšanu, zemgrīdas mazgāšanu, drīkst veikt tikai mazgāšanas vietās, kas aprīkotas ar eļļas atdalītāju.

Darbus ar tīrīšanas līdzekļiem drīkst veikt tikai uz darba virsmām, kas ir nodrošinātas pret šķidruma noteci, ar pieslēgumu netīrā ūdens kanalizācijai. Neļaujiet tīrīšanas līdzeklim nokļūt ūdenstilpnēs vai zemē.

Dažās valstīs nav atļauta ūdens ņemšana no atklātām ūdenstilpnēm.

Informācija par sastāvdaļām (REACH)
Pašreizējo informāciju par sastāvvielām atradīsiet: *www.kaercher.de/REACH*

Noteikumiem atbilstoša lietošana

Augstspiediena tīrītāju izmantojiet tikai privātā mājsaimniecībā.
Augstspiediena tīrītājs ir paredzēts mašīnu, transportlīdzekļu, būvju, darbarīku, sašāžu, terašu, dārza ierīču utt. tīrīšanai ar augstspiediena ūdens strūklu.

Piederumi un rezerves daļas

Izmantot tikai oriģinālos piederumus un oriģinālās rezerves daļas, jo tie garantē drošu un nevainojamu ierīces darbību.
Informāciju par piederumiem un rezerves daļām skatīt *www.kaercher.com*.

Piegādes komplekts

Ierīces piegādes komplekts ir attēlots uz iepakojuma. Izsaiņojot pārbaudiet, vai saturs ir pilnīgs. Ja trūkst piederumi vai transportēšanas laikā radušies bojājumi, lūdzu, informējiet tirgotāju.

Ierīces pārskats

Attēli ir kā piemēri, detaļas var atšķirties
Attēlus skatiet grafiku lappusēs
Attēls A

1. Balsta kāja ar nešanas rokturi
2. Ūdens pieslēgums ar iebūvētu sietu
3. Ritenis
4. Aizsegs
5. Augstspiediena šļūtenes vadotne
6. Ierīces slēdzis
7. Strūklas cauruļu novietne
8. Augstspiediena šļūtene
9. *Plug 'n' Clean tīrīšanas līdzekļa pudele
10. Augstspiediena pistoles uzglabāšana novietne
11. Transportēšanas rokturis, izvelkams
12. Netīrumu frēzētāja strūklas caurule noturīgiem netīrumiem
13. Strūklas caurule Vario Power biežāk veicamajiem tīrīšanas uzdevumiem.
    Darba spiedienu iespējams palielināt bezpakāpju veidā no “SOFT” līdz “HARD”. Lai iestatītu darba spiedienu, atlaidiet sprūda sviru. Pēc tam pagrieziet strūklas cauruli vēlamajā pozīcijā.
    Lai uzklātu tīrīšanas līdzekli, demontējiet strūklas cauruli un strādājiet tikai ar augstspiediena pistoli.
14. Augstspiediena pistole
15. Atbloķēšanas poga
16. Sprūda svira
17. Spiediena indikācija (0-MIX / 1-SOFT / 2-MEDIUM / 3-HARD)
18. Augstspiediena pistoles fiksators
19. Nešanas rokturis
20. Āķis augstspiediena šļūtenei / tīkla kabelim
21. Tipa datu plāksnīte
22. Piederumu nodalījums
23. Āķis tīkla piestiprināšanai
24. Tīkls piederumu nodalījumam
25. Tīkla kabelis ar tīkla spraudni
26. Ūdens pieslēguma savienojums
27. * Dārza šļūtene
28. ** KÄRCHER sūkšanas šļūtene
29. Komplektā iekļautās skrūves un tapas

* papildus nepieciešams
** pieejams pēc izvēles

Komplektā iekļautās skrūves un tapas

Attēls B

(1) Tapa balsta kājai (2 gab.)

(2) Skrūve 4x22 (2 gab.)

(3) Skrūve 4x16 (10 gab.)

Montāža

Pirms ekspluatācijas uzsākšanas uzstādiet pie ierīces pievienotās detaļas.
Sagatavojiet skrūves / dībeļus un atbilstošu skrūvgriezi.

Riteņu montāža

1. Iespraust riteņus.

Norādījum

Pievērst uzmanību cauruma izvietojumam.

Attēls C

2. Katru riteni nofiksēt ar 1 skrūvi.

Statīva montāža

1. Iespraust statīvu.
   Attēls D
2. 2 dībeļus ievietot caurumos līdz atdurei.
3. Statīvu nofiksēt ar 2 skrūvēm.

Strūklas cauruļu novietnes montāža

1. Iekabiniet strūklas cauruļu uzglabāšanas novietni.
2. Nostipriniet krātuvi ar 2 skrūvēm.
   Attēls E
3. Piestipriniet vāku ar 4 skrūvēm.
   Attēls F

Transportēšanas roktura montāža

1. Uzspraust transportēšanas rokturi.
   Attēls G
2. Transportēšanas rokturi nofiksēt ar 2 skrūvēm.

Piederumu tīkla montāža

1. Piederumu tīklu iekārt āķos.
   Attēls H

Ūdens pieslēguma savienojuma montāža

1. Ūdens pieslēguma savienojumu piestipriniet ar skrūvēm pie ierīces ūdens pieslēguma.
   Attēls I

Ekspluatācijas uzsākšana

1. Novietojiet ierīci uz horizontālas, līdzenas virsmas.

IEVĒRĪBAI

Bojājumu risks, strādājot ar uztītu augstspiediena šļūteni.

Augstspiediena šļūtenes bojājumi
Pilnībā notiniet augstspiediena šļūteni.
Pirms ierīces ekspluatācijas izkārtojiet augstspiediena šļūteni bez mezgliem, cilpām vai saliekumiem.

2. Pilnībā notiniet augstspiediena šļūteni.
3. Augstspiediena šļūteni izvelciet caur augstspiediena šļūtenes vadotni uz priekšu un izvietojiet to bez cilpām, mezgliem un locījumiem.
   Attēls J
4. Ievietojiet augstspiediena šļūteni pistolē, līdz tā dzirdami nofiksējas.

Norādījum

Pārliecinieties, ka nipelis ir pareizi izlīdzināts.

Attēls K

5. Pārbaudiet, vai savienojums ir drošs, pavelkot aiz augstspiediena šļūtenes.
6. Pilnībā notiniet tīkla kabeli.
7. Iespraudiet tīkla spraudni tīkla kontaktligzdā.

Ūdens padeves izveide

IEVĒRĪBAI

Bojājumu risks piesārņota ūdens rezultātā.

Ierīces un piederumu bojājumi
Darbiniet ierīci tikai ar tīru saldūdeni bez piesārņojumiem un piedevām.
Neizmantojiet piesārņotu ūdeni, notekūdeņus vai sālsūdeni.
KÄRCHER iesaka izmantot pēc izvēles pieejamo KÄRCHER ūdens filtru.

IEVĒRĪBAI

Bojājumu risks nepietiekamas ūdens pieplūdes dēļ.

Ierīces un augstspiediena šļūtenes bojājumi
Nodrošiniet pietiekamu ūdens pieplūdes daudzumu.

1. Pārbaudiet, vai pieplūdes ūdens spiediens, temperatūra un daudzums atbilst prasībām, skatīt *Tehniskie dati*.

Norādījum

Ievērojiet ūdensapgādes uzņēmuma noteikumus.

Pieslēgums ūdensvadam

IEVĒRĪBAI

Bojājumu risks, izmantojot citu piegādātāju šļūteņu savienotājus no misiņa ar AquaStop funkciju.

Augstspiediena sūkņa bojājumi
Izmantojiet tikai KÄRCHER šļūteņu savienotājus ar/bez AquaStop funkcijas, šļūteņu savienotājus bez AquaStop funkcijas vai plastmasas šļūteņu savienotājus ar AquaStop funkciju no citiem piegādātājiem.

1. Ievietojiet dārza šļūteni ūdens pieslēguma savienojumā.

Norādījum

Nepieciešama dārza šļūtene ar tekstila armējumu, diametrs vismaz 1/2 collas (13 mm), garums vismaz 7,5 m, ar standarta ātro savienotāju.

Attēls L

2. Pieslēdziet dārza šļūteni pie ūdensvada.
3. Pilnībā atveriet ūdens krānu.

Ūdens iesūkšana no atklātām tvertnēm

Šis augstspiediena tīrītājs ir aprīkots ar KÄRCHER sūkšanas šļūteni virszemes ūdens iesūkšanai, piem. no lietusūdens mucām vai dīķiem (maksimālo iesūkšanas augstumu skatīt *Tehniskie dati*).

1. Noskrūvējiet ūdens pieslēguma savienotāju.
2. Piepildiet sūkšanas šļūteni ar ūdeni.
3. Sūkšanas šļūteni pieskrūvējiet pie ierīces ūdens pieslēguma un ievietojiet ūdens padeves avotā (piem., lietusūdens mucā).

Ierīces atgaisošana

IEVĒRĪBAI

Bojājumu risks, darbojoties tukšgaitā.

Augstspiediena sūkņa bojājumi
Nedarbiniet ierīci bez ūdens.
Izslēdziet ierīci, ja 2 minūšu laikā tā neveido spiedienu. Rīkojieties saskaņā ar norādījumiem, kas sniegti Palīdzība traucējumu gadījumā.

Norādījum

Lai atgaisotu ierīci, augstspiediena pistolei nepievienojiet strūklas cauruli vai citus piederumus.

1. Ieslēdziet ierīci, pagriežot ierīces slēdzi pozīcijā “I/ON”.
   Lai izslēgtu ierīci, pagrieziet ierīces slēdzi pozīcijā “0/OFF”.
   Attēls M

2. Atbloķējiet sprūda sviru.
   Attēls N
3. Nospiediet sprūda sviru.
   Ierīce ieslēdzas.
4. Darbiniet ierīci ne ilgāk kā 2 minūtes, līdz ūdens no augstspiediena pistoles izplūst bez burbulīšiem.
5. Atlaidiet sprūda sviru.
6. Nofiksējiet sprūda sviru.

Ekspluatācija

IEVĒRĪBAI

Bojājumu risks, darbojoties tukšgaitā.
Augstspiediena sūkņa bojājumi
Nedarbiniet ierīci bez ūdens.
Izslēdziet ierīci, ja 2 minūšu laikā tā neveido spiedienu.
Rīkojieties saskaņā ar norādījumiem, kas sniegti Palīdzība traucējumu gadījumā.

Power Control sistēma

Spiediena indikācija uz augstspiediena pistoles darba laikā rāda iestatīto spiediena pakāpi.
Pagrieziet Vario Power strūklas cauruli, lai iestatītu spiediena pakāpes SOFT, MEDIUM vai HARD.
Noņemiet strūklas cauruli no augstspiediena pistoles, lai iestatītu spiediena pakāpi MIX un piejauktu tīrīšanas līdzekli.

Norādījum
Materiālu jutīgums var ievērojami atšķirties atkarībā no vecuma un stāvokļa. Tāpēc ieteikumi nav saistoši.

Norādījum
Strādājot ar virsmu tīrītājiem un citiem piederumiem, spiediena indikācijai nav nozīmes.

Indikācija	Spiediena pakāpe	Ieteicama,piemēram,
	HARD	akmens flīzēm, asfaltam, metāla virsmām, dārza piederumiem (ķerrai, lāpstai utt.)
	MEDIUM	automašīnām / motocikliem, ķieģeļu virsmām, apmestām sienām, plastmasas mēbelēm
	SOFT	koka virsmām, velosipēdiem, smilšakmens virsmām, rotangas mēbelēm
	MIX	visām virsmām, kuras piemērotas tīrīšanas līdzekļu izmantošanai

Ekspluatācija ar augstspiedienu

IEVĒRĪBAI

Bojājumu risks pārāk maza strūklas attāluma vai nepiemērota strūklas veida dēļ.
Lakotu vai jutīgu virsmu bojājumi
Tīrot lakotas virsmas, ievērojiet vismaz 30 cm strūklas attālumu.
Neizmantojiet rotējošo strūklu automašīnu riepām, lakotām vai jutīgām virsmām, piemēram, kokam.

1. Ievietojiet strūklas cauruli augstspiediena pistolē un nofiksējiet to, pagriežot par 90°.
   Attēls O
2. Ieslēdziet ierīci.
3. Atbloķējiet sprūda sviru.
4. Nospiediet sprūda sviru.
   Ierīce ieslēdzas.
5. Pagrieziet strūklas cauruli Vario Power, līdz spiediena indikācijā tiek uzrādīta vēlamā spiediena pakāpe.

Ekspluatācija ar tīrīšanas līdzekli

⚠ *BĪSTAMI*

Tīrīšanas līdzekļu kaitējums veselībai!
Nopietns kaitējums veselībai
Ievērojiet tīrīšanas līdzekļa ražotāja drošības datu lapu.
Valkājiet norādītos individuālos aizsardzības līdzekļus.

IEVĒRĪBAI

Bojājumu risks nepiemērotu tīrīšanas līdzekļu dēļ!
Materiālie zaudējumi
Izmantojiet tikai Kärcher apstiprinātus tīrīšanas līdzekļus, kas piemēroti attiecīgajām tīrāmajām virsmām.
Ievērojiet drošības norādījumus, dozēšanas ieteikumus un norādes, kas pievienotas tīrīšanas līdzekļiem.
Izmantojiet tīrīšanas līdzekļus taupīgi.

IEVĒRĪBAI

Pārāk ilgas tīrīšanas līdzekļu iedarbības un nožūšanas radīts bojājumu risks!
Materiālie zaudējumi
Neuzklājiet tīrīšanas līdzekli uz karstām virsmām un ievērojiet maksimālo iedarbības laiku.
Neļaujiet tīrīšanas līdzeklim nožūt.

Norādījum
KÄRCHER tīrīšanas līdzekļi nodrošina nevainojamu, efektīvu darbību. Lūdzu, konsultējieties un ievērojiet mūsu tīrīšanas līdzekļu informācijas lapas.

Norādījum
Tīrīšanas līdzekļus var pievienot tikai tad, kad strūklas caurule ir demontēta.

Norādījum
Lietošanai ar tīrīšanas līdzekļiem nepieciešama Plug 'n' Clean tīrīšanas līdzekļa pudele. KÄRCHER tīrīšanas līdzekli var iegādāties Plug 'n' Clean tīrīšanas līdzekļa pudelē gatavu lietošanai.

1. Noņemiet Plug 'n' Clean tīrīšanas līdzekļa pudeles vāciņu.
2. Plug 'n' Clean tīrīšanas līdzekļa pudeli ar atveri uz leju iespiediet paredzētajā ierīces ietverē.
   Attēls P
3. Demontējiet strūklas cauruli no augstspiediena pistoles.
   Darbības laikā tīrīšanas līdzeklis tiek piejaukts zemspiediena ūdens strūklai.

Ieteicamā tīrīšanas metode

1. Tīrīšanas līdzekli taupīgi uzsmidzināt uz sausas virsmas un ļaut iedarboties (neļaut nožūt).
2. Lielākos netīrumus noskalot ar augstspiediena strūklu.

Pēc lietošanas ar tīrīšanas līdzekļiem

1. Izvelciet Plug 'n' Clean tīrīšanas līdzekļa pudeli no turētāja un aizveriet to ar vāciņu.
2. Ievietojiet tīrīšanas līdzekļa pudeli turētājā ar vāciņu uz augšu.
3. Darbiniet ierīci aptuveni 30 sekundes ar tīru ūdeni, lai izskalotu tīrīšanas līdzekli no ierīces un piederumiem.

Lietošanas pārtraukšana

1. Atlaidiet sprūda sviru.
   Ierīce izslēdzas, tiklīdz tiek atlaista sprūda svira.
   Sistēmā saglabājas augstspiediens.
2. Nofiksējiet sprūda sviru.

3. Augstspiediena pistoli ar strūklas cauruli ievietojiet augstspiediena pistolei paredzētajā uzglabāšanas novietnē.
4. Ja darba pārtraukums ir ilgāks par 5 minūtēm, izslēdziet ierīci.

Ekspluatācijas beigšana

⚠ *BRĪDINĀJUMS*

Traumu risks, izplūstot augstspiediena ūdenim.
Smagi acu vai ādas savainojumi
Augstspiediena šļūteni atvienojiet no augstspiediena pistoles vai ierīces tikai tad, ja sistēmā nav spiediena.

IEVĒRĪBAI

Sala radītu bojājumu risks.
Ierīces un piederumu bojājumi
Pilnībā iztukšojiet ūdeni no ierīces un piederumiem.
Vienmēr pasargājiet ierīci un piederumus no sala.
1. Atlaidiet sprūda sviru.
2. Nofiksējiet sprūda sviru.
3. Aizveriet ūdens krānu.
4. Atvienojiet ierīci no ūdens padeves.
5. Atbloķējiet sprūda sviru.
6. Nospiediet sprūda sviru ne ilgāk kā 1 minūti, līdz ūdens vairs neizplūst.
   Sistēmā atlikušais spiediens tiek samazināts.
   Ūdens tiek izsūknēts no ierīces, lai novērstu sala bojājumus.
7. Atlaidiet sprūda sviru.
8. Nofiksējiet sprūda sviru.
9. Izslēdziet ierīci.
10. Atvienojiet tīkla spraudni no tīkla kontaktligzdas.
11. Demontējiet piederumus, iztukšojiet tos un novietojiet uzglabāšanai pie ierīces, skatīt *Ierīces uzglabāšana*.

Transportēšana

⚠ *UZMANĪBU*

Traumu gūšanas un bojājumu risks ierīces svara dēļ.
Traumas un bojājumi
Transportējot un uzglabājot, ņemiet vērā ierīces svaru.

Ierīces nešana

1. Ierīci pacelt un nest, turot aiz nešanas roktura.

Ierīces vilkšana

1. Izvelciet transportēšanas rokturi, līdz tas dzirdami nofiksējas.
2. Velciet ierīci, turot aiz transportēšanas roktura.

Ierīces pārvietošana transportlīdzeklī

1. Pirms transportēšanas guļus stāvoklī izvelciet Plug 'n' Clean tīrīšanas līdzekļa pudeli no uzpildes stiprinājuma un aizveriet ar vāciņu.
2. Nodrošiniet ierīci pret slīdēšanu un apgāšanos.

Uzglabāšana

⚠ *UZMANĪBU*

Traumu gūšanas un bojājumu risks ierīces svara dēļ.
Traumas un bojājumi
Transportējot un uzglabājot, ņemiet vērā ierīces svaru.

Ierīces uzglabāšana

⚠ *BRĪDINĀJUMS*

Traumu risks, izplūstot augstspiediena ūdenim.
Smagi acu vai ādas savainojumi
Augstspiediena šļūteni atvienojiet no augstspiediena pistoles vai ierīces tikai tad, ja sistēmā nav spiediena.
1. Beidziet ekspluatāciju, skatīt *Ekspluatācijas beigšana*.
2. Demontējiet strūklas cauruli no augstspiediena pistoles.
3. Nospiediet atbloķēšanas pogu un atvienojiet augstspiediena šļūteni no augstspiediena pistoles.
4. Iztukšojiet ūdeni no augstspiediena pistoles.
5. Augstspiediena pistoli ievietojiet augstspiediena pistolei paredzētajā uzglabāšanas novietnē.
6. Strūklas caurules ievietojiet strūklas cauruļu uzglabāšanas novietnē:
   a Strūklas caurule Vario Power: sprausla uz augšu
   b Netīrumu frēzētāja strūklas caurule: sprausla uz leju
7. Izvelciet augstspiediena šļūteni uz aizmuguri no augstspiediena šļūtenes vadotnes.
8. Augstspiediena šļūteni uzkariniet uz augstspiediena šļūtenes / tīkla kabeļa āķa.
9. Tīkla kabeli uzkariniet uz augstspiediena šļūtenes / tīkla kabeļa āķa.

Pirms ilgākas uzglabāšanas ievērojiet papildu norādījumus, skatīt *Kopšana un apkope*.

Aizsardzība pret salu

IEVĒRĪBAI

Sala radītu bojājumu risks.
Ierīces un piederumu bojājumi
Pilnībā iztukšojiet ūdeni no ierīces un piederumiem.
Vienmēr pasargājiet ierīci un piederumus no sala.
1. Izsūknējiet ūdeni no ierīces, skatīt *Ekspluatācijas beigšana*.
2. Demontējiet piederumus un iztukšojiet ūdeni, skatīt *Ierīces uzglabāšana*.
3. Piederumus novietojiet uzglabāšanai pie ierīces un uzglabājiet telpā, kas ir pasargāta no sala, skatīt *Ierīces uzglabāšana*.

Kopšana un apkope

⚠ *BĪSTAMI*

Strāvas sitiena bīstamība
Iespējams gūt ievainojumus, pieskaroties strāvu vadošām detaļām
Izslēdziet ierīci.
Atvienojiet tīkla spraudni.
Ierīcei nav nepieciešama apkope, tas nozīmē, ka nav nepieciešams veikt nekādus regulārās apkopes darbus.

Ūdens pieslēgvietas sieta tīrīšana

IEVĒRĪBAI

Bojājumu risks neesoša vai bojāta sieta dēļ.
Augstspiediena sūkņa bojājumi
Nedarbiniet ierīci bez sieta.
Netīriet sietu ar cietiem, asiem priekšmetiem.
Vajadzības gadījumā iztīriet ūdens pieslēgvietas sietu.
1. Noskrūvējiet ūdens pieslēguma savienotāju.
2. Izvelciet sietu.
   Attēls Q
3. Iztīriet sietu zem tekoša ūdens.
4. Ievietojiet sietu ūdens pieslēgvietā.

Palīdzība traucējumu gadījumā

⚠ *BĪSTAMI*

Dzīvības apdraudējums, pieskaroties spriegumu vadošām daļām.
Nāvējošas vai smagas traumas

Nepieskarieties strāvu vadošām daļām.
Izslēdziet ierīci.
Atvienojiet tīkla spraudni no kontaktligzdas.
Traucējumu cēloņi bieži vien ir vienkārši, un tos ar turpmākā pārskata palīdzību var novērst pašu spēkiem. Šaubu vai nenorādītu traucējumu gadījumā, lūdzu, vērsieties autorizētā klientu servisā.

Ierīce nedarbojas

Ir pārtraukta sprieguma padeve.

1. Pārbaudiet, vai tīkla spraudnis ir iesprausts.
2. Ieslēdziet ierīci.
3. Atbloķējiet un nospiediet sprūda sviru. Ierīce ieslēdzas, pretējā gadījumā:
4. Pārbaudiet, vai sakrīt sprieguma norāde uz tipa plāksnītes ar strāvas avota spriegumu.
5. Atvienojiet tīkla spraudni no tīkla kontaktligzdas.
6. Pārbaudiet, vai tīkla kabelis un tīkla spraudnis nav bojāti.
   Bojājumu gadījumā tīkla kabeli nekavējoties uzticiet nomainīt pilnvarotam klientu servisam.

Ir aktīvs motora aizsardzības slēdzis.

1. Ja motors ir pārslogots, motora aizsardzības slēdzis izslēdz ierīci.
2. Izslēdziet ierīci.
3. Ļaujiet ierīcei 1 stundu atdzist.
4. Ieslēdziet ierīci un sāciet lietot.
   Ja traucējums atkārtojas vairākkārt, uzticiet veikt ierīces pārbaudi klientu servisā.

Ierīce nedarbojas, motors rūc

Sprieguma kritums vāja strāvas tīkla dēļ vai arī pagarinājuma kabeļa izmantošanas rezultātā.

1. Neizmantojiet pagarinājuma kabeli.
2. Pirms ierīces ieslēgšanas nospiediet sprūda sviru, pēc tam ieslēdziet ierīci.

Ierīce nespēj sasniegt nepieciešamo spiedienu

Strūklas caurule ir pozīcijā "SOFT".

1. Pagrieziet strūklas cauruli pozīcijā “HARD”.

Ūdens padeve ir pārāk maza.

1. Pilnībā atveriet ūdens krānu.
2. Izvietojiet dārza šļūteni bez salocījumiem.
3. Pārbaudiet ieplūdes ūdens daudzumu un, ja nepieciešams, palieliniet to, skatīt *Tehniskie dati*.
4. Pārliecinieties, ka nav pārsniegts maksimālais iesūkšanas augstums, skatīt *Tehniskie dati*.

Siets ir netīrs.

1. Notīriet sietu, skatīt *Ūdens pieslēgvietas sieta tīrīšana*.

Ierīcē ir gaiss.

1. Pārliecinieties, vai augstspiediena šļūtene un dārza šļūtene ir pareizi pievienotas.
2. Atgaisojiet ierīci, skatīt *Ierīces atgaisošana*.

Spēcīgas spiediena svārstības / vibrācijas

Strūklas sprausla ir netīra.

1. Iztīriet strūklas sprauslu no priekšpuses ar adatu un izskalojiet.

Pieplūdes ūdens daudzums ir pārāk mazs.

1. Pilnībā atveriet ūdens krānu.
2. Izvietojiet dārza šļūteni bez salocījumiem.
3. Iztīriet sietu ūdens pieslēgumā.

IEVĒRĪBAI

Bojājumu risks nepietiekamas ūdens pieplūdes dēļ.
Ierīces un augstspiediena šļūtenes bojājumi
Nodrošiniet pietiekamu ūdens pieplūdes daudzumu.

4. Pārbaudiet pieplūdes ūdens daudzumu un, ja nepieciešams, palieliniet to, skatīt *Ūdens padeves izveide*.

Tīrīšanas līdzeklis netiek iesūkts

Pie augstspiediena pistoles ir uzstādīta strūklas caurule.

1. Demontējiet strūklas cauruli un strādājiet tikai ar augstspiediena pistoli.

Plug 'n' Clean tīrīšanas līdzekļa pudele ir tukša vai nav pareizi pievienota.

1. Pārbaudiet tīrīšanas līdzekļa Plug 'n' Clean pudeles piepildījuma līmeni un, ja nepieciešams, nomainiet tīrīšanas līdzekļa Plug 'n' Clean pudeli.
2. Pārliecinieties, ka tīrīšanas līdzekļa Plug 'n' Clean pudele ar atveri uz leju ir pareizi ievietota ierīces ietverē.

Ierīce nav hermētiska

Neliela ierīces noplūde ir tehniski iespējama.

1. Izteiktas noplūdes gadījumā sazinieties ar pilnvaroto klientu servisu.

Garantija

Katrā valstī ir spēkā mūsu atbildīgā tirdzniecības uzņēmuma izdotie garantijas nosacījumi Garantijas termiņā Jūsu ierīces iespējamos darbības traucējumus mēs novērsīsim bez maksas, ja to cēlonis būs materiāla vai ražošanas kļūda. Garantijas gadījumā ar pirkumu apliecinošu dokumentu vērsieties pie tirgotāja vai tuvākajā pilnvarotajā klientu apkalpošanas centrā.
(Adresi skatīt aizmugurē)
Papildu informācija par garantiju (ja tāda ir pieejama) ir atrodama vietējās KÄRCHER tīmekļa vietnes servisa sadaļā "Lejupielādes".

ES atbilstības deklarācija

Ar šo mēs apliecinām, ka turpmāk minētais produkts atbilst attiecīgajiem direktīvu un regulu noteikumiem. Veicot ar mums nesaskaņotas izmaiņas produkta uzbūvē, šī deklarācija zaudē savu spēku. Par šīs atbilstības deklarācijas izdošanu ir atbildīgs tikai un vienīgi ražotājs.
Produkts: Augstspiediena tīrītājs
Tips: 1.324-xxx

Direktīvas un regulas

2006/42/EK (+2009/127/EK) (līdz 19.01.2027.) (ES)
2023/1230 (no 20.01.2027.)
2014/30/ES
2011/65/ES
2000/14/EK
2009/125/EK
(EU) 2019/1781

Piemērotie saskaņotie standarti

EN 60335-1
EN 60335-2-79
EN 62233: 2008
EN 55014-1: 2017 + A11: 2020
EN 55014-2: 1997 + A1: 2001 + A2: 2008
EN 61000-3-2: 2014
EN 61000-3-3: 2013
EN IEC 63000: 2018

Piemērotās atbilstības novērtēšanas procedūras

2000/14/EK: Pielikums V

Trokšņa intensitātes līmenis dB(A)

K 4 (Premium) Power Control
Izmērīts: 88
Nodrošināts: 90
K 4 Power Control (GB-Variante)
Izmērīts: 88
Nodrošināts: 91
K 4 Premium Power Control (GB-Variante)
Izmērīts: 89
Nodrošināts: 92

K 5 Power Control
Izmērīts: 89
Nodrošināts: 92
K 5 Power Control (GB-Variante)
Izmērīts: 88
Nodrošināts: 91

Nosaukums un adrese
Pilnvarotais sagatavot dokumentāciju:
S. Reizers (S. Reiser)
Alfred Kärcher SE & Co. KG
Alfred-Kärcher-Str. 28 - 40
71364 Winnenden (Vācija)
Tālrunis: +49 7195 14-0
Fakss: +49 7195 14-2212



H. Jenner
Chairman of the Board of Management



S. Reiser
Manager Regulatory Affairs & Certification

Vinendene (Winnenden), 01.04.2026.
Parakstītāji rīkojas valdes vārdā un ar tās pilnvarojumu.
Alfred Kärcher SE & Co. KG
Alfred-Kärcher-Str. 28 - 40
71364 Winnenden (Vācija)
Tālr.: +49 7195 14-0
Fakss: +49 7195 14-2212

Tehniskie dati

Strāvas pieslēgums		
Spriegums	V	230
Fāze	~	1
Frekvence	Hz	50
Pieslēguma jauda	kW	1,8
Drošinātāja veids		IPX5
Aizsardzības klase		I
Tīkla drošinātājs (inertais)	A	10
Ūdens pieslēgums		
Pieplūdes spiediens (maks.)	MPa	1,2
Pievades temperatūra (maks.)	°C	40
Pieplūdes daudzums (min.)	l/min	9
Iesūkšanas augstums (maks.)	m	0,5
Ierīces veiktspējas dati		
Darba spiediens	MPa	11
Maks. pieļaujamais spiediens	MPa	13
Padeves apjoms, ūdens	l/min	6,3
Maksimālais padeves apjoms	l/min	7,0
Padeves apjoms, tīrīšanas līdzeklis	l/min	0,3
Augstspiediena pistoles atsitiena spēks	N	13
Izmēri un svars		
Raksturīgais ekspluatācijas svars	kg	13,1
Garums	mm	402
Platums	mm	306
Augstums	mm	588

Aprēķinātās vērtības saskaņā ar EN 60335-2-79		
Plaukstas-rokas-vibrācija a_{hv}	m/s^2	2,2
Nenoteiktība Plaukstas-rokas-vibrācija K	m/s^2	0,7
Atkārtotas triecienvibrācijas p_F	m/s^2	26
Nenoteiktība Atkārtotas triecienvibrācijas K	m/s^2	6
Trokšņa spiediena līmenis L_{pA}	dB(A)	75
Nenoteiktība Skaņas spiediena līmenis K_{pA}	dB(A)	3
Trokšņa intensitātes līmenis L_{WA}	dB(A)	88
Garantētais skaņas jaudas līmenis $L_{WA,d}$	dB(A)	90

Izņēmuma iemesls saskaņā ar Regulu (ES) 2019/1781 I pielikuma 2. iedaļas 12. punktu: j)
Paturētas tiesības uz tehniskajām izmaiņām.

Turinys

„KÄRCHER Home & Garden“ programa 93
Bendrieji nurodymai 93
Saugos įtaisai 94
Mašinos simboliai 94
Aplinkos apsauga 94
Naudojimas laikantis nurodymų 94
Priedai ir atsarginės dalys 94
Komplektacija 94
Įrenginio apžvalga 94
Montavimas 95
Pradinis paleidimas 95
Eksploatavimas 96
Gabenimas 97
Sandėliavimas 97
Techninė priežiūra ir eksploatacinės parengties užtikrinimas 98
Trikčių šalinimas 98
Garantija 98
ES atitikties deklaracija 99
Techniniai duomenys 99

„KÄRCHER Home & Garden“ programa

Su "KÄRCHER Home & Garden" programa, naudodamiesi savo prietaisu turėsite šiuos privalumus:

- Naudojimo patarimai ir ekspertų žinios
- Informacija apie produktą, priedų apžvalga ir eksploatavimo instrukcija
- Pagalbos ir techninio aptarnavimo kontaktai
- Elektroninė parduotuvė - išskirtiniai pasiūlymai ir dar daugiau

Nuskaitykite ant pakuotės esantį kodą arba atsisiųskite programą „KÄRCHER Home & Garden“ iš savo programų parduotuvės ir patogiai užregistruokite produktą.

Bendrieji nurodymai



Prieš pradėdami naudotis prietaisu, perskaitykite šią instrukciją ir pridedamus saugos nurodymus. Atsižvelkite į juos.
Išsaugokite abi knygeles vėlesniam naudojimui arba kitam prietaiso savininkui.

Saugos įtaisai

⚠ ĮSPĖJIMAS

Sužalojimų pavojus!

Sunkūs sužalojimai dėl trūkstamos, pakeistos ar neveiksmingos saugos įrangos.

Neužblokuokite arba nepašalinkite saugos įtaisų ir nepadarykite jų neveiksmingų. Apsauginiai įtaisai garantuoja jūsų saugą.

Įrenginio jungiklis

Įrenginio jungiklis užkerta kelią netyčiniam prietaiso veikimui.

Užrakinimo spragtukas

Užraktu blokuojama prietaiso įjungimo svirtelė ir užtikrinama, kad prietaisas nebūtų netyčia įjungiamas.

Automatinio sustabdymo funkcija

Atleidus įjungimo svirtelę pneumatinis jungiklis išjungia aukšto slėgio siurblį ir aukšto slėgio srovė nutrūksta. Jeigu ištraukimo svirtis patraukiama, aukšto slėgio siurblys įsijungia.

Apsauginis variklio jungiklis

Suvartojant per daug elektros, apsauginis variklio jungiklis prietaisą išjungia.

Mašinos simboliai



Nenukreipkite aukštojo slėgio srovės į asmenis, gyvūnus, veikiančią elektros įrangą arba patį prietaisą.
Saugokite įrenginį nuo šalčio.



Nejunkite įrenginio tiesiogiai prie viešųjų geriamojo vandens tinklų.

Aplinkos apsauga

Pakuotės medžiagos gali būti perdirbamos. Pakuotės atliekas prašome šalinti laikantis aplinkos apsaugos teisės aktų reikalavimų.

Elektros ir elektroniniuose prietaisuose būna vertingų perdirbamųjų medžiagų ir dažnai, pvz., baterijų, akumuliatorių sudedamųjų dalių, arba alyvos, kurias netinkamai naudojant arba jas šalinant ne pagal reikalavimus gali kilti pavojus žmonių sveikatai ir aplinkai. Tačiau norint tinkamai eksploatuoti prietaisą šios sudedamosios dalys yra būtinos. Šiuo simboliu pažymėtus prietaisus draudžiama šalinti su buitinėmis atliekomis.

Valymo darbus, kurių metu susidaro alyvos turinčios nuotekos, pvz., variklių valymas, automobilių dugno plovimas, atlikti galima tik tose valymo vietose, kuriose yra alyvos separatorius.

Darbus naudojant valiklius leidžiama taikyti tik vandeniui atspariems darbiniams paviršiams su jungtimi prie nešvaraus vandens kanalizacijos. Užtikrinkite, kad valiklis nepatektų į vandens telkinius arba įsiskverbtų į dirvožemį.

Kai kuriose šalyse draudžiama imti vandenį iš viešųjų vandens telkinių.

Nuorodos dėl sudedamųjų medžiagų (REACH)

Naujausią informaciją apie sudedamąsias medžiagas rasite: *www.kaercher.de/REACH*

Naudojimas laikantis nurodymų

Šį aukšto slėgio valymo įrenginį naudokite tik privačiai.

Aukšto slėgio valymo įrenginys skirtas aukšto slėgio vandens srove valyti mašinas, transporto priemones, statinius, įrankius, fasadus, terasas, sodo įrankius ir pan.

Priedai ir atsarginės dalys

Naudokite tik originalius priedus ir originalas atsargines dalis – taip užtikrinsite, kad įrenginys veiktų patikimai ir be trikčių.

Informaciją apie priedus ir atsargines dalis rasite svetainėje *www.kaercher.com*.

Komplektacija

Įrenginio tiekiamo komplekto sudėtis parodyta ant pakuotės. Išpakavę patikrinkite, ar yra visos įrenginio detalės. Jei trūksta priedų arba yra transportavimo pažeidimų, praneškite apie tai pardavėjui.

Įrenginio apžvalga

Iliustracijos yra pavyzdžiai, detalės gali skirtis
Paveikslai pateikti grafikų puslapyje
Paveikslas A

1. Stovas su rankena
2. Vandens tiekimo jungtis su sumontuotu sietu
3. Ratas
4. Dangtelis
5. Aukšto slėgio žarnos kreipiklis
6. Prietaiso jungiklis
7. Purkšto dėtuvė
8. Aukštojo slėgio žarna
9. * „Plug ‘n’ Clean“ valiklio butelis
10. Aukšto slėgio pistoleto dėtuvė
11. Gabenimo rankena, ištraukiamoji
12. Purkštas su purvo grandikliu įsisenėjusiems nešvarumams
13. Purškimo antgalis „Vario Power“ įprastoms valymo užduotims.
    Darbinį slėgį galima tolydžiai didinti nuo „MAŽASIS“ iki „DIDYSIS“. Norėdami nustatyti darbinį slėgį, atleiskite įjungimo svirtelę. Tada pasukite srovės vamzdį į norimą padėtį.
    Norėdami pašalinti valymo priemonę, srovės vamzdį nuo aukštojo slėgio pistoleto.
14. Aukštojo slėgio pistoletas
15. Atleidimo mygtukas
16. Įjungimo svirtelė
17. Slėgio rodmuo (0-MIX (mišrus) / 1-SOFT (švelnus) / 2-MEDIUM (vidutinis) / 3-HARD (stiprus))
18. Aukštojo slėgio pistoleto fiksatorius
19. Nešimo rankena
20. Aukštojo slėgio žarnos / tinklo kabelio kablys
21. Identifikacinė plokštelė
22. Priedų dėtuvė
23. Tinklelio tvirtinimo kabliukai

㉔ Priedų dėtuvės tinklelis

㉕ Maitinimo tinklo laidas su tinklo kištuku

㉖ Vandens tiekimo jungties mova

㉗ * Sodo žarna

㉘ ** KÄRCHER siurbimo žarna

㉙ Pristatyti varžtai ir kaiščiai

*papildomai reikalinga
** įsigyjama pasirinktinai

Pristatyti varžtai ir kaiščiai

Paveikslas B

① Kaiščių pagrindas (2 vnt.)

② Varžtas 4×22 (2 vnt.)

③ Varžtas 4×16 (10 vnt.)

Montavimas

Prieš naudojimą sumontuokite prietaise kartu pristatytas dalis.
Pasiruoškite varžtus /kaiščius ir jiems tinkamą atsuktuvą.

Ratų montavimas

1. Įdėkite ratus.

Pastaba

Atkreipkite dėmesį į angos padėtį.

Paveikslas C

2. Pritvirtinkite ratus įsukdami po 1 varžtą.

Sumontuokite stovą

1. Įdėkite stovą.
   Paveikslas D
2. Iki galo įkiškite 2 kaiščius į angas.
3. Užfiksuokite stovą 2 varžtais.

Purkšto dėtuvės montavimas

1. Prikabinkite purškimo vamzdžių laikiklį.
2. Užfiksuokite laikiklį 2 varžtais.
   Paveikslas E
3. Užfiksuokite dangtelį 4 varžtais.
   Paveikslas F

Transportavimo rankenos montavimas

1. Įstatykite gabenimo rankeną.
   Paveikslas G
2. Užfiksuokite transportavimo rankeną 2 varžtais.

Priedų tinklo montavimas

1. Prikabinkite priedų tinklą ant kabliukų.
   Paveikslas H

Movos vandens jungčiai montavimas

1. Užsukite movą vandens jungčiai ant prietaiso vandens jungties.
   Paveikslas I

Pradinis paleidimas

1. Pastatykite prietaisą ant lygaus, horizontalaus paviršiaus.

DĖMESIO

Apgadinimo pavojus dirbant su suvyniota aukšto slėgio žarna.

Aukšto slėgio žarnos apgadinimas

Nuvyniokite visą aukštojo slėgio žarną.

Prieš naudodami prietaisą aukšto slėgio žarną paguldykite be mazgų, kilpų ar susisukimų.

2. Nuvyniokite visą aukštojo slėgio žarną.
3. Aukštojo slėgio žarną patraukite iki galo į priekį per žarnos kreiptuvą ir nutieskite galimas kilpas ir susisukimus.
   Paveikslas J
4. Įkiškite aukštojo slėgio žarną į aukštojo slėgio pistoletą – turi būti girdima, kaip ji užfiksuojama.

Pastaba

Stenkitės, kad antgalis būtų tinkamai užfiksuotas.

Paveikslas K

5. Patikrinkite, ar sujungimai patikimi – šiuo tikslu patraukite aukštojo slėgio žarną.
6. Maitinimo laidą visiškai nuvyniokite.
7. Įkiškite maitinimo kištuką į maitinimo lizdą.

Užtikrinkite vandens tiekimą

DĖMESIO

Užteršto vandens keliamas pažeidimo pavojus.

Žala įrenginiui ir priedams

Naudokite prietaisą tik su švariu gėlu vandeniu be priemaišų ir priedų.

Nenaudokite užteršto vandens, nuotekų ar sūraus vandens.

KÄRCHER rekomenduoja naudoti papildomai įsigyjamą KÄRCHER vandens filtrą.

DĖMESIO

Žalos pavojus dėl nepakankamo vandens pritekėjimo.

Prietaiso ir aukšto slėgio žarnos pažeidimai

Užtikrinkite pakankamą vandens tiekimą.

1. Patikrinkite, ar paduodamo vandens slėgis, temperatūra ir kiekis atitinka reikalavimus, žr. *Techniniai duomenys*.

Pastaba

Vykdykite vandens tiekimo įmonės reikalavimus.

Jungtis su vandentiekio linija

DĖMESIO

Naudojant iš žalvario pagamintas žarnų jungtis su „AquaStop“ funkcija jungtis kyla pažeidimų pavojus.

Aukšto slėgio siurblio pažeidimas

Naudokite tik KÄRCHER žarnų movas su/be „AquaStop“ funkcijos, žarnų movas be „AquaStop“ funkcijos arba žarnų movas iš plastiko su „AquaStop“ funkcija iš trečiųjų šalių tiekėjų.

1. Užmaukite sodo žarną ant vandens tiekimo jungties movos.

Pastaba

Reikalinga armuota sodo žarna, skersmuo ne mažesnis kaip 1/2 col. (13 mm), ne trumpesnė kaip 7,5 m, su prekybinius standartus atitinkančia sparčiaja jungtimi.

Paveikslas L

2. Prijunkite sodo žarną prie vandens tiekimo linijos.
3. Iki galo atsukite vandens čiaupą.

Vandens siurbimas iš atvirųjų talpyklų

Šis didelio slėgio valytuvas turi KÄRCHER siurbimo žarną, skirtą paviršiniam vandeniui siurbti, pvz., iš lietaus vandens talpyklų arba tvenkinių (didžiausias įsiurbimo aukštis nurodytas, žr. *Techniniai duomenys*).

1. Movą nusukite nuo įrenginio vandens tiekimo jungties.
2. Pripildykite siurbimo žarną vandeniu.

3. Užsukite siurbimo žarną ant įrenginio vandens tiekimo jungties ir įdėkite į vandens šaltinį (pvz., lietaus vandens statinę).

Prietaiso ventiliavimas

DĖMESIO

Pavojus sugadinti, jei siurbliai veikia sausai.
Aukšto slėgio siurblio pažeidimas
Įrenginio be vandens nenaudokite.
Jeigu per 2 minutes slėgis neužtikrinamas, įrenginį išjunkite. Vykdykite Trikčių šalinimas pateiktus nurodymus.

Pastaba
Norėdami išleisti orą iš įrenginio, prie aukšto slėgio pistoleto nemontuokite srovės vamzdžio arba jokių kitų priedų.

1. Įjunkite prietaisą pasukdami prietaiso jungiklį į „I/ON“ padėtį.
   Norėdami išjungti prietaisą, pasukite prietaiso jungiklį į „0/OFF“ padėtį.
   Paveikslas M
2. Atblokuokite įjungimo svirtelę.
   Paveikslas N
3. Įjunkite įjungimo svirtelę.
   Įrenginys įsijungia.
4. Paleiskite prietaisą veikti daugiausia 2 minutes, kol vanduo iš aukštojo slėgio pistoleto ims tekėti be oro burbuliukų.
5. Atleiskite įjungimo svirtelę.
6. Užblokuokite įjungimo svirtelę.

Eksploatavimas

DĖMESIO

Pavojus sugadinti, jei siurbliai veikia sausai.
Aukšto slėgio siurblio pažeidimas
Įrenginio be vandens nenaudokite.
Jeigu per 2 minutes slėgis neužtikrinamas, įrenginį išjunkite. Vykdykite Trikčių šalinimas pateiktus nurodymus.

„Power Control System“

Aukštojo slėgio pistoleto slėgio rodytuve pateikiamas nustatytos slėgio pakopos rodmuo darbo metu.
Pasukite „Vario Power“ srovės vamzdį, kad nustatytumėte slėgio lygius SOFT, MEDIUM arba HARD.
Išmontuokite aukšto slėgio pistoleto srovės vamzdį, kad nustatytumėte MIX slėgio lygį, ir įpilkite valymo priemonės.

Pastaba
Medžiagų atsparumas gali gerokai skirtis atsižvelgiant į medžiagos egzistavimo trukmę ir jos būklę. Todėl rekomendacijos nėra privalomos.

Pastaba
Slėgio rodmuo yra netikslus, jei naudojami paviršių valytuvai arba kiti priedai.

Rodmuo	Slėgio pakopa	Rekomenduojama pvz.,
	HARD	Akmens plytelėms, asfalto dangai, metalo paviršiams, sodo priemonėms (karučiams, kastuvams ir pan.)
	MEDIUM	Lengvieji automobiliai / motociklai, plytomis grįsti paviršiai, tinkuotos sienos, plastikiniai baldai
	SOFT	Mediniai paviršiai, dviračiai, smiltainiu grįsti paviršiai, iš rotango pagaminti baldai.
	MIX	Visi paviršiai, tinkami naudoti valymo priemones

Auštojo slėgio režimas

DĖMESIO

Jeigu nebūtų laikomasi pakankamo srovės atstumo arba netinkama jos rūšis, kyla pažeidimo pavojus.
Dažytų arba neatsparių paviršių pažeidimai
Valydami dažytus paviršius užtikrinkite bent 30 cm srovės atstumą nuo dažyto paviršiaus.
Automobilių padangų, dažų arba jautrių paviršių, tokių kaip medis, nevalykite sukamąja srove.

1. Įkiškite purkštą į aukštojo slėgio pistoletą ir užfiksuokite pasukdami 90°.
   Paveikslas O
2. Įjunkite mašiną.
3. Atblokuokite įjungimo svirtelę.
4. Įjunkite įjungimo svirtelę.
   Įrenginys įsijungia.
5. „Vario Power“ srovės vamzdį sukite tol, kol slėgio rodytuve bus pateiktas norimas slėgio lygio rodmuo.

Eksploatavimas naudojant valiklį

⚠ *PAVOJUS*

Valymo priemonių keliamas pavojus sveikatai!
Didelė žala sveikatai
Naudodami valiklį laikykitės gamintojo saugos duomenų lapuose pateiktų nurodymų.
Dėvėkite numatytas asmenines apsaugos priemones.

DĖMESIO

Apgadinimo pavojus dėl netinkamos valymo priemonės!
Materialinė žala
Naudokite tik „Kärcher“ patvirtintas valymo priemones ir tokia, kurios tinka valomiems objektams.
Laikykitės saugos nuorodų, dozavimo rekomendacijų ir nurodymų, kurie pridedami prie valymo priemonės.
Valymo priemonę naudokite taupiai.

DĖMESIO

Pažeidimo rizika dėl per ilgai veikiančių ir išdžiūstančių valiklių gali būti padaryta žala!
Materialinė žala
Nepaskleiskite valiklio ant karštų paviršių ir atsižvelkite į ilgiausią poveikio trukmę.
Užtikrinkite, kad valiklis neišdžiūtų.

Pastaba
„Kärcher“ plovikliai užtikrina nepriekaištingą ir efektyvų darbą. Kreipkitės patarimo ir peržiūrėkite mūsų ploviklių informacinius lapus.

Pastaba
Valiklį leidžiama įmaišyti tik pasirinkus veikimą naudojant išmontuotą srovės vamzdį.

Pastaba
naudojant su valymo priemone reikės „Plug ‘n’ Clean“ valymo priemonės butelio. KÄRCHER valymo priemonių galima jau paruoštų įsigyti „Plug ‘n’ Clean“ valymo priemonės buteliuose.

1. Nuimkite dangtelį nuo „Plug ‘n’ Clean“ valiklio butelio.

2. Valiklio butelį anga į apačią įspauskite į jungtį, skirtą „Plug 'n' Clean“ valymo priemonei ant prietaiso.
Paveikslas P
3. Atjunkite purkštą nuo didelio slėgio pistoleto.
Eksploatuojant valymo priemonė maišoma su žemojo slėgio srove.

Rekomenduojamas valymo būdas

1. Taupiai užpurkškite valymo priemonės ant sauso paviršiaus ir leiskite jai veikti (nedžiovinkite).
2. Nuplaukite atsilaisvinusį purvą aukšto slėgio srove.

Baigus eksploatuoti su valikliu

1. Ištraukite „Plug 'n' Clean“ valiklio butelį iš laikiklio ir uždarykite dangteliu.
2. Įdėkite valiklio butelį į laikiklį dangteliu į viršų.
3. Maždaug 30 sekundžių naudokite įrenginį su švariu vandeniu, kad iš prietaiso ir priedų būtų išplauta valymo priemonė.

Eksploatavimo nutraukimas

1. Atleiskite įjungimo svirtelę.
Kai tik paleidžiate įjungimo svirtelę, įrenginys išsijungia.
Aukštasis slėgis sistemoje nėra panaikinamas.
2. Užblokuokite įjungimo svirtelę.
3. Aukštojo slėgio pistoletą su srovės vamzdžiu padėkite į aukštojo slėgio pistoleto laikymo vietą.
4. Darydami ilgesnes negu 5 minučių darbo pertraukas prietaisą išjunkite.

Eksploatavimo nutraukimas

⚠ *ĮSPĖJIMAS*

Rizika susižeisti dėl aukšto slėgio veikiamo ištekančio vandens.

Sunkūs akių ar odos sužalojimai

Aukšto slėgio žarną nuo aukšto slėgio pistoleto arba nuo prietaiso atjunkite tik tuo atveju, kai sistemoje nėra slėgio.

DĖMESIO

Šalčio keliamas pažeidimo pavojus.

Žala įrenginiui ir priedams

Visiškai išleiskite vandenį iš įrenginio ir priedų.

Visada saugokite įrenginį nuo šalčio.

1. Atleiskite įjungimo svirtelę.
2. Užblokuokite įjungimo svirtelę.
3. Užsukite vandens čiaupą.
4. Atjunkite prietaisą nuo vandens tiekimo.
5. Atblokuokite įjungimo svirtelę.
6. Įjungimo svirtelę spauskite daugiausia 1 minutę, kol nustoja tekėti vanduo.
Sistemoje dar likęs slėgis panaikinamas.
Vanduo iš prietaiso išpumpuojamas, kad būtų išvengta šalčio sukeltos žalos.
7. Atleiskite įjungimo svirtelę.
8. Užblokuokite įjungimo svirtelę.
9. Išjunkite prietaisą.
10. Ištraukite maitinimo kištuką iš maitinimo lizdo.
11. Išmontuokite priedus, ištuštinkite juos ir sudėkite ant prietaiso, žr. *Prietaiso sandėliavimas*.

Gabenimas

⚠ *ATSARGIAI*

Sužalojimų ir apgadinimo pavojus dėl prietaiso svorio.

Sužalojimai ir apgadinimai

Sandėliuodami ir gabendami mašiną atsižvelkite į jos svorį.

Prietaiso nešiojimas

1. Prietaisą kelkite ir neškite už nešiojimo rankenos.

Prietaiso traukimas

1. Ištraukite transportavimo rankeną, kol ji garsiai užsifiksuos.
2. Traukite prietaisą už gabenimo rankenos.

Prietaiso vežimas transporto priemonėje

1. prieš veždami iš angos ištraukite „Plug 'n' Clean“ valymo priemonės butelį ir uždarykite dangteliu.
2. Apsaugokite prietaisą nuo slydimo ir apvirtimo.

Sandėliavimas

⚠ *ATSARGIAI*

Sužalojimų ir apgadinimo pavojus dėl prietaiso svorio.

Sužalojimai ir apgadinimai

Sandėliuodami ir gabendami mašiną atsižvelkite į jos svorį.

Prietaiso sandėliavimas

⚠ *ĮSPĖJIMAS*

Rizika susižeisti dėl aukšto slėgio veikiamo ištekančio vandens.

Sunkūs akių ar odos sužalojimai

Aukšto slėgio žarną nuo aukšto slėgio pistoleto arba nuo prietaiso atjunkite tik tuo atveju, kai sistemoje nėra slėgio.

1. Eksploatavimo nutraukimas, žr. *Eksploatavimo nutraukimas*.
2. Atjunkite purkštą nuo didelio slėgio pistoleto.
3. Nuspauskite didelio slėgio pistoleto atskyrimo mygtuką ir atskirkite didelio slėgio žarną nuo didelio slėgio pistoleto.
4. Iš aukšto slėgio pistoleto išleiskite vandenį.
5. Aukštojo slėgio pistoletą padėkite į aukštojo slėgio pistoleto laikymo vietą.
6. Srovės vamzdžius padėkite į srovės vamzdžių laikymo vietą:
a „Vario Power“ purškimo ietis: antgalis į viršų
b Purškimo ietis su purvo valikliu: antgalis į apačią
7. Ištraukite aukšto slėgio žarną atgal iš aukšto slėgio žarnos kreipiančiosios.
8. Aukštojo slėgio žarną sudėkite į aukštojo slėgio žarnos / ant tinklo kabelio kablio.
9. Tinklo kabelį pakabinkite ant aukštojo slėgio žarnos / kabelio laikymo kablio.

Prieš padėdami į saugojimo vietą ilgesniam laikui, atkreipkite dėmesį į papildomus nurodymus, žr. *Techninė priežiūra ir eksploatacinės parengties užtikrinimas*.

Apsauga nuo šalčio

DĖMESIO

Šalčio keliamas pažeidimo pavojus.

Žala įrenginiui ir priedams

Visiškai išleiskite vandenį iš įrenginio ir priedų.

Visada saugokite įrenginį nuo šalčio.

1. Išpumpuokite vandenį iš prietaiso, žr. *Eksploatavimo nutraukimas*.
2. Išmontuokite priedus ir išleiskite vandenį, žr. *Prietaiso sandėliavimas*.
3. Sudėkite priedus prietaise ir laikykite nuo šalčio apsaugotoje vietoje, žr. *Prietaiso sandėliavimas*.

Techninė priežiūra ir eksploatacinės parengties užtikrinimas

⚠ *PAVOJUS*

Elektros smūgio pavojus

Sužalojimai prisilietus prie elektrinių dalių

Išjunkite prietaisą.

Ištraukite tinklo kištuką.

Prietaisui nereikia atlikti techninės priežiūros, t. y. jums nereikia atlikti reguliarių techninės priežiūros darbų.

Vandens jungties sieto valymas

DĖMESIO

Rizika sugadinti dėl trūkstamo arba pažeisto sieto.

Aukšto slėgio siurblio pažeidimas

Įrenginio be sieto nenaudokite.

Nevalykite sieto kietais, smailais daiktais.

Jeigu būtina, išvalykite vandens tiekimo jungties sietą.

1. Movą nusukite nuo įrenginio vandens tiekimo jungties.
2. Ištraukite sietą.
   Paveikslas Q
3. Nuplaukite sietą po tekančiu vandeniu.
4. Įdėkite sietą į vandens jungtį.

Trikčių šalinimas

⚠ *PAVOJUS*

Pavojus gyvybei liečiant įtampingąsias dalis.

Mirtini arba itin sunkūs sužeidimai

Nelieskite jokios įtampingosios dalies.

Išjunkite prietaisą.

Netraukite tinklo kištuko iš kištukinės dėžutės už maitinimo laido.

Trikčių priežastys dažnai būna paprastos, kurias nesunkiai pašalinsite pasinaudoję šia apžvalga. Kilus abejonių arba atsiradus čia nenurodytų gedimų, kreipkitės į įgaliotą klientų aptarnavimo tarnybą.

Prietaisas neveikia

Maitinimas nutrūko.

1. Patikrinkite, ar tinklo kištukas įkištas.
2. Įjunkite mašiną.
3. Atblokuokite įjungimo svirtelę ir įjunkite.
   Prietaisas įsijungia, priešingu atveju:
4. Patikrinkite, ar ant tipo plokštelės nurodyta įtampa atitinka elektros šaltinio įtampą.
5. Netraukite tinklo kištuko iš kištukinės dėžutės už maitinimo laido.
6. Patikrinkite maitinimo laidą ir tinklo kištuką, ar nėra pažeidimų.
   Jei yra pažeidimų, tinklo kabelį nedelsdami patikėkite pakeisti įgaliotai klientų aptarnavimo tarnybai.

Variklio apsauginis jungiklis yra aktyvus.

1. Jeigu variklis perkraunamas, variklio apsauginis jungiklis išjungia prietaisą.
2. Išjunkite prietaisą.
3. Palaukite 1 sekundę, kol prietaisas atauš.
4. Įjunkite įrenginį ir naudokite.
   Jeigu triktis pasireiškia dažniau, prietaisą patikrinkite klientų aptarnavimo centre.

Prietaisas nepasileidžia, variklis burzgia

Įtampos kritimas dėl silpno elektros tinklo arba ilgintuvo naudojimo.

1. Nenaudokite ilginamojo kabelio.
2. Prieš įjungdami prietaisą, paspauskite svirtelę, tada įjunkite prietaisą.

Įrenginyje nesukuriamas slėgis

Srovės vamzdis yra „SOFT“ padėtyje.

1. Purkštą pasukite į „HARD“ padėtį.

Vandens tiekimas per mažas.

1. Iki galo atsukite vandens čiaupą.
2. Sodo žarną tieskite be susisukimų.
3. Patikrinkite įleidžiamojo vandens kiekį ir, jei reikia, padidinkite jį, žr. *Techniniai duomenys*.
4. Užtikrinkite, kad nebūtų viršytas didžiausias įsiurbimo aukštis, žr. *Techniniai duomenys*.

Užterštas sietas.

1. Sieto valymas, žr. skyrių *Vandens jungties sieto valymas*.

Prietaise yra oro.

1. Įsitikinkite, kad aukšto slėgio žarna ir sodo žarna yra tinkamai pritvirtintos.
2. Iš prietaiso išleiskite orą, žr. *Prietaiso ventiliavimas*.

Dideli slėgio svyravimai / vibracijos

Purškimo antgalis yra nešvarus.

1. Išvalykite purškimo antgalį iš priekio adata ir praskalaukite.

Tiekiamo vandens kiekis yra per mažas

1. Iki galo atsukite vandens čiaupą.
2. Sodo žarną tieskite be susisukimų.
3. Išvalykite vandens tiekimo jungties sietą.

DĖMESIO

Žalos pavojus dėl nepakankamo vandens pritekėjimo.

Prietaiso ir aukšto slėgio žarnos pažeidimai

Užtikrinkite pakankamą vandens tiekimą.

4. Patikrinkite įleidžiamojo vandens kiekį ir, jei reikia, padidinkite jį, žr. *Užtikrinkite vandens tiekimą*.

Valiklis nėra siurbiamas

Ourškimo antgalis sumontuotas ant aukštojo slėgio pistoleto.

1. Srovės vamzdį nuo aukštojo slėgio pistoleto.

„Plug 'n' Clean“ ploviklio buteliukas yra tuščias arba netinkamai pritvirtintas.

1. Patikrinkite „Plug 'n' Clean“ ploviklio buteliuko pripildymo lygį ir, jei reikia, pakeiskite „Plug 'n' Clean“ ploviklio buteliuką.
2. Įsitikinkite, kad ploviklio „Plug 'n' Clean“ buteliukas teisingai įstatytas į prietaiso laikiklį, o jo anga nukreipta žemyn.

Prietaisas nesandarus

Techniniu atžvilgiu prietaisas gali būti šiek tiek nesandarus.

1. Dėl didelio nesandarumo kreipkitės į įgaliotąjį klientų aptarnavimo centrą.

Garantija

Kiekvienoje šalyje galioja mūsų įgaliotų pardavėjų nustatytos garantijos sąlygos. Galimus prietaiso gedimus garantijos galiojimo laikotarpiu pašalinsime nemokamai, jei tokių gedimų priežastis buvo netinkamos medžiagos ar gamybos klaidos. Dėl garantinių gedimų šalinimo kreipkitės į savo pardavėją arba artimiausią klientų aptarnavimo tarnybą pateikdami pirkimą patvirtinantį kasos kvitą.

(Adresą rasite kitoje pusėje)

Daugiau informacijos apie garantiją (jei tokia yra) rasite vietinės „KÄRCHER“ svetainės techninio aptarnavimo srityje, skiltyje „Atsisiuntimai“.

ES atitikties deklaracija

Šiuo dokumentu mes pareiškiame, kad toliau nurodytas produktas atitinka galiojančias išvardytų direktyvų ir reglamentų nuostatas. Jeigu produktui atliekamas su mumis nesuderintas keitimas, ši deklaracija netenka savo galios. Už šios atitikties deklaracijos išdavimą atsako tik gamintojas.
Produktas: Aukšto slėgio valymo įrenginys
Tipas: 1.324-xxx

Direktyvos ir reglamentai
2006/42/EB (+2009/127/EB) (iki 2027 01 19) (ES) 2023/1230 (nuo 2027 01 20)
2014/30/ES
2011/65/ES
2000/14/EB
2009/125/EB
(EU) 2019/1781

Taikomi darnieji standartai
EN 60335-1
EN 60335-2-79
EN 62233: 2008
EN 55014-1: 2017 + A11: 2020
EN 55014-2: 1997 + A1: 2001 + A2: 2008
EN 61000-3-2: 2014
EN 61000-3-3: 2013
EN IEC 63000: 2018

Taikoma atitikties įvertinimo procedūra
2000/14/EB: V priedas

Svertinis garso galios lygis dB(A)
K 4 (Premium) Power Control
Išmatuotas: 88
Garantuojamas: 90
K 4 Power Control (GB-Variante)
Išmatuotas: 88
Garantuojamas: 91
K 4 Premium Power Control (GB-Variante)
Išmatuotas: 89
Garantuojamas: 92
K 5 Power Control
Išmatuotas: 89
Garantuojamas: 92
K 5 Power Control (GB-Variante)
Išmatuotas: 88
Garantuojamas: 91

Pavadinimas ir adresas
Dokumentacijos tvarkytojas:
S. Reiser
Alfred Kärcher SE & Co. KG
Alfred-Kärcher-Str. 28 - 40
71364 Vinendenas, Vokietija
Tel.: +49 7195 14-0
Faks.: +49 7195 14-2212



H. Jenner
Chairman of the Board of Management



S. Reiser
Manager Regulatory Affairs & Certification

Vinendenas, 2026 m. balandžio 1 d.
Pasirašantys asmenys veikia pagal bendrovės vadovų įgaliojimus.
Alfred Kärcher SE & Co. KG
Alfred-Kärcher-Str. 28 - 40
71364 Vinendenas, Vokietija
Tel.: +49 7195 14-0
Faks.: +49 7195 14-2212

Techniniai duomenys

Elektros jungtis		
Įtampa	V	230
Fazė	~	1
Dažnis	Hz	50
Imama galia	kW	1,8
Saugiklio rūšis		IPX5
Apsaugos klasė		I
Maitinimo tinklo saugiklis (inertinis)	A	10
Vandens jungtis		
Įleidimo slėgis (maks.)	MPa	1,2
Įleidimo temperatūra (maks.)	°C	40
Tiekiamas kiekis (min.)	l/min	9
Įsiurbimo aukštis (maks.)	m	0,5
Įrenginio galios duomenys		
Darbinis slėgis	MPa	11
Maks. leistinas slėgis	MPa	13
Tiekimo pajėgumas, vanduo	l/min	6,3
Tiekimo pajėgumas, maksimalus	l/min	7,0
Tiekimo pajėgumas, valymo priemonė	l/min	0,3
Rankinio purškimo pistoleto atatrankos jėga	N	13
Matmenys ir svoriai		
Tipinis darbinis svoris	kg	13,1
Ilgis	mm	402
Plotis	mm	306
Aukštis	mm	588
Nustatytos vertės pagal EN 60335-2-79		
Plaštakos-rankos-vibracija a_{hv}	m/s^2	2,2
Neapibrėžtis plaštakos-rankos-vibracija K	m/s^2	0,7
Pasikartojantis smūgis p_F	m/s^2	26
Pasikartojančio smūgio neapibrėžtis K	m/s^2	6
Garso lygis L_{pA}	dB(A)	75
Garso slėgio lygio K neapibrėžtis$_{pA}$	dB(A)	3
Garso galios lygis L_{WA}	dB(A)	88
garantuotas garso galios lygis $L_{WA, d}$	dB(A)	90

Išimtis taikomas pagal Reglamento (ES) 2019/1781 I priedo 2 skyrių (12): j)
Pasiliekame teisę daryti techninius pakeitimus.

Spis treści

Aplikacja KÄRCHER Home & Garden 100
Ogólne wskazówki 100
Wyposażenie zabezpieczające 100
Symbole na urządzeniu 100
Ochrona środowiska 100
Zastosowanie zgodne z przeznaczeniem 100
Akcesoria i części zamienne 100
Zakres dostawy 100
Schemat urządzenia 101
Montaż 101
Uruchomienie 101
Eksploatacja 102
Transport 104
Przechowywanie 104
Czyszczenie i konserwacja 104
Usuwanie usterek 104
Gwarancja 105
Deklaracja zgodności UE 105
Dane techniczne 106

Aplikacja KÄRCHER Home & Garden

Aplikacja KÄRCHER Home & Garden oferuje następujące korzyści podczas korzystania z urządzenia:

- Praktyczne porady i wiedza ekspertów
- Informacje o produkcie, przegląd akcesoriów i instrukcje obsługi
- Pomoc i kontakt serwisowy
- Sklep internetowy - ekskluzywne oferty i wiele więcej

Zeskanuj kod umieszczony na opakowaniu lub pobierz aplikację KÄRCHER Home & Garden ze sklepu z aplikacjami i wygodnie zarejestruj swój produkt.

Ogólne wskazówki



Przed pierwszym użyciem urządzenia należy przeczytać niniejszą instrukcję obsługi oraz załączone wskazówki dotyczące bezpieczeństwa. Postępować zgodnie z podanymi instrukcjami.
Oba zeszyty przechować do późniejszego wykorzystania lub dla następnego użytkownika.

Wyposażenie zabezpieczające

⚠ *OSTRZEŻENIE*

Niebezpieczeństwo odniesienia obrażeń!
Poważne obrażenia z powodu braku, modyfikacji lub nieskuteczności wyposażenia zabezpieczającego.
Nie wolno omijać, usuwać ani dezaktywować żadnych urządzeń zabezpieczających. Urządzenia zabezpieczające służą ochronie użytkownika.

Wyłącznik urządzenia

Wyłącznik urządzenia zapobiega niezamierzonemu włączeniu urządzenia.

Blokada dźwigni spustowej

Blokada unieruchamia dźwignię spustową i zapobiega niezamierzonemu włączeniu urządzenia.

Funkcja automatycznego zatrzymania

Po zwolnieniu dźwigni spustowej wyłącznik ciśnieniowy wyłącza pompę wysokociśnieniową i strumień wysokociśnieniowy ustaje. Po pociągnięciu za dźwignię spustową pompa wysokociśnieniowa ponownie się włącza.

Wyłącznik ochronny silnika

W przypadku zbyt dużego poboru prądu wyłącznik ochronny silnika wyłącza urządzenie.

Symbole na urządzeniu



Nie kierować strumienia pod wysokim ciśnieniem na inne osoby, zwierzęta, aktywne wyposażenie elektryczne ani na samo urządzenie.
Chronić urządzenie przed mrozem.



Urządzenia nie wolno podłączać bezpośrednio do publicznej sieci wody pitnej.

Ochrona środowiska



Materiały, z których wykonano opakowania, nadają się do recyklingu. Opakowania poddać utylizacji przyjaznej dla środowiska naturalnego.



Elektryczne i elektroniczne urządzenia zawierają cenne surowce wtórne, a często również takie części składowe jak baterie, akumulatory lub olej, które w razie niewłaściwej obsługi lub nieprawidłowej utylizacji mogą stanowić potencjalne zagrożenie dla zdrowia ludzkiego i środowiska naturalnego. Jednak te części składowe są niezbędne do prawidłowej pracy urządzenia. Urządzeń oznaczonych tym symbolem nie można wyrzucać do odpadów z gospodarstw domowych.

Czyszczenie, podczas którego powstaje woda zawierająca olej, np. mycie silnika, mycie podwozia, może być wykonywane tylko na stanowiskach do mycia wyposażonych w oddzielacz oleju.

Prace z użyciem środków czyszczących można wykonywać tylko na wodoszczelnych powierzchniach roboczych z podłączeniem do kanalizacji odprowadzającej brudną wodę. Nie dopuszczać, aby środki czyszczące dostały się do zbiorników wodnych lub do gleby.

Pobór wody z publicznych zbiorników wodnych w niektórych krajach jest niedozwolony.

Wskazówki dotyczące składników (REACH)
Aktualne informacje dotyczące składników można znaleźć na stronie: *www.kaercher.de/REACH*

Zastosowanie zgodne z przeznaczeniem

Myjka wysokociśnieniowa jest przeznaczona wyłącznie do zastosowania w gospodarstwach domowych.
Myjka wysokociśnieniowa jest przeznaczona do czyszczenia maszyn, pojazdów, budynków, narzędzi, fasad, tarasów, sprzętu ogrodowego itd. za pomocą strumienia wody pod wysokim ciśnieniem.

Akcesoria i części zamienne

Należy stosować tylko oryginalne akcesoria i części zamienne, ponieważ gwarantują one bezpieczną i bezawaryjną pracę urządzenia.
Informacje dotyczące akcesoriów i części zamiennych można znaleźć na stronie *www.kaercher.com*.

Zakres dostawy

Zakres dostawy urządzenia jest przedstawiony na opakowaniu. Podczas rozpakowywania urządzenia należy sprawdzić, czy w opakowaniu znajdują się wszystkie elementy. W przypadku stwierdzenia braków w akceso-

riach lub szkód powstałych w transporcie należy zwrócić się do dystrybutora.

Schemat urządzenia

Ilustracje są przykładowe, mogą się różnić szczegółami
Ilustracje: patrz strony z rysunkami
Rysunek A

(1) Podstawa z uchwytem

(2) Przyłącze wody z wbudowanym sitkiem

(3) Kółko

(4) Osłona

(5) Prowadnica węża wysokociśnieniowego

(6) Wyłącznik urządzenia

(7) Schowek na lance

(8) Wąż wysokociśnieniowy

(9) * Butelka ze środkiem czyszczącym Plug 'n' Clean

(10) Schowek na pistolet wysokociśnieniowy

(11) Uchwyt transportowy, wyciągany

(12) Lanca z dyszą rotacyjną do uporczywych zabrudzeń

(13) Lanca Vario Power do najczęstszych zastosowań w ramach czyszczenia.
Ciśnienie robocze można płynnie zwiększać od poziomu SOFT do HARD. Aby ustawić ciśnienie robocze, należy zwolnić dźwignię spustową. Następnie obrócić lancę w żądane położenie.
Aby rozpylić środek czyszczący, należy zdemontować lancę i pracować z samym pistoletem wysokociśnieniowym.

(14) Pistolet wysokociśnieniowy

(15) Przycisk zwalniający

(16) Dźwignia spustowa

(17) Wskaźnik ciśnienia (0-MIX / 1-SOFT / 2-MEDIUM / 3-HARD)

(18) Blokada pistoletu wysokociśnieniowego

(19) Uchwyt do noszenia

(20) Hak na wąż wysokociśnieniowy/przewód zasilający

(21) Tabliczka znamionowa

(22) Schowek na akcesoria

(23) Haczyk do zamocowania siatki

(24) Siatka na akcesoria

(25) Kabel sieciowy z wtyczką

(26) Złączka przyłącza wody

(27) * Wąż ogrodowy

(28) ** Wąż ssący KÄRCHER

(29) Dostarczone śruby i kołki

* konieczne dodatkowo
** opcjonalnie dostępne

Dostarczone śruby i kołki

Rysunek B

(1) Kołek podstawy (2 sztuki)

(2) Śruba 4x22 (2 sztuki)

(3) Śruba 4x16 (10 sztuk)

Montaż

Przed uruchomieniem należy zamontować do urządzenia dostarczone części.
Przygotować śruby /kołki i odpowiedni śrubokręt.

Montaż kółek

1. Założyć koła.

Wskazówka
Dopilnować wyrównania otworu.
Rysunek C

2. Zabezpieczyć każde koło śrubą.

Montaż podstawy

1. Założyć podstawę.
   Rysunek D
2. Włożyć 2 kołki do otworów aż do oporu.
3. Zabezpieczyć podstawę dwiema śrubami.

Montaż schowka na lance

1. Zawiesić półkę do przechowywania rurek strumieniowych.
2. Zabezpieczyć półkę dwiema śrubami.
   Rysunek E
3. Zabezpieczyć osłonę 4 śrubami.
   Rysunek F

Montaż uchwytu transportowego

1. Zamocować uchwyt transportowy.
   Rysunek G
2. Zabezpieczyć uchwyt transportowy dwiema śrubami.

Montaż siatki na akcesoria

1. Zawiesić siatkę na haczykach.
   Rysunek H

Montaż złączki przyłącza wody

1. Przykręcić złączkę przyłącza wody na urządzeniu.
   Rysunek I

Uruchomienie

1. Ustawić urządzenie na poziomej, równej powierzchni.

UWAGA

Niebezpieczeństwo uszkodzenia podczas pracy ze zwiniętym wężem wysokociśnieniowym.
Uszkodzenie węża wysokociśnieniowego
Całkowicie odwinąć wąż wysokociśnieniowy.
Przed uruchomieniem urządzenia należy ułożyć wąż wysokociśnieniowy bez węzłów, pętli i skręceń.

2. Całkowicie odwinąć wąż wysokociśnieniowy.
3. Przeciągnąć wąż wysokociśnieniowy przez prowadnicę do przodu i rozwinąć wszelkie pętle, węzły i skręcenia.
   Rysunek J
4. Podłączyć wąż wysokociśnieniowy do pistoletu wysokociśnieniowego, aż słyszalnie się zablokuje.

Wskazówka
Zwrócić uwagę na prawidłowe ustawienie złączki.
Rysunek K

5. Sprawdzić bezpieczne połączenie poprzez pociągnięcie węża wysokociśnieniowego.
6. Całkowicie odwinąć przewód zasilający.
7. Włożyć wtyczkę sieciową do gniazdka.

Utworzenie dopływu wody

UWAGA

Niebezpieczeństwo uszkodzenia przez zanieczyszczoną wodę.

Uszkodzenie urządzenia i akcesoriów

Urządzenie może pracować wyłącznie z czystą wodą słodką, pozbawioną zanieczyszczeń i dodatków.

Nigdy nie używać zanieczyszczonej wody, ścieków ani słonej wody.

Firma KÄRCHER zaleca stosowanie opcjonalnego filtra wody KÄRCHER.

UWAGA

Ryzyko uszkodzenia wskutek niedostatecznej ilości doprowadzanej wody.

Uszkodzenie urządzenia i węża wysokociśnieniowego

Zapewnić dostateczną ilość doprowadzanej wody.

1. Sprawdzić ciśnienie, temperaturę i ilość doprowadzanej wody pod kątem zgodności z wymaganiami, patrz *Dane techniczne*.

Wskazówka

Przestrzegać przepisów przedsiębiorstwa wodociągowego.

Podłączenie do instalacji wodnej

UWAGA

Niebezpieczeństwo uszkodzenia podczas korzystania ze złączek węży wykonanych z mosiądzu z funkcją AquaStop innych dostawców.

Uszkodzenie pompy wysokociśnieniowej

Stosować wyłącznie złączki węży z funkcją AquaStop lub bez funkcji AquaStop firmy KÄRCHER, złączki węży bez funkcji AquaStop lub złączki węży wykonane z tworzywa sztucznego z funkcją AquaStop innych dostawców.

1. Podłączyć wąż ogrodowy do złączki przyłącza wody.

Wskazówka

Wymagany jest wzmocniony wąż ogrodowy, średnica co najmniej 1/2 cala (13 mm), długość co najmniej 7,5 m, z dostępną w handlu szybkozłączką.

Rysunek L

2. Podłączyć wąż ogrodowy do instalacji wodnej.
3. Całkowicie odkręcić kran.

Zasysanie wody z otwartych zasobników

Ta myjka wysokociśnieniowa jest wyposażona w wąż ssący KÄRCHER do zasysania wody powierzchniowej, np. ze zbiorników wody deszczowej lub stawów (maksymalna wysokość zasysania patrz *Dane techniczne*).

1. Odkręcić złączkę od przyłącza wody.
2. Napełnić wąż ssawny wodą.
3. Przykręcić wąż ssawny do przyłącza wody urządzenia i włożyć do źródła wody (np. zbiornika z wodą deszczową).

Odpowietrzanie urządzenia

UWAGA

Niebezpieczeństwo uszkodzenia w razie pracy na sucho.

Uszkodzenie pompy wysokociśnieniowej

Nie używać urządzenia bez wody.

Wyłączyć urządzenie, jeśli w ciągu 2 minut nie wytworzy ono ciśnienia. Postępować zgodnie ze wskazówkami zawartymi w Usuwanie usterek.

Wskazówka

Aby odpowietrzyć urządzenie, nie należy montować lancy ani innych akcesoriów na pistolecie wysokociśnieniowym.

1. Włączyć urządzenie, ustawiając przełącznik urządzenia w położeniu "I/ON".
   Aby wyłączyć urządzenie, należy ustawić przełącznik urządzenia w położeniu "0/OFF".
   Rysunek M
2. Odblokować dźwignię spustową.
   Rysunek N
3. Użyć dźwigni spustowej.
   Urządzenie włącza się.
4. Urządzenie powinno pracować przez maksymalnie 2 minuty do momentu, aż z pistoletu wysokociśnieniowego będzie wydostawać się woda bez pęcherzyków.
5. Zwolnić dźwignię spustową.
6. Zablokować dźwignię spustową.

Eksploatacja

UWAGA

Niebezpieczeństwo uszkodzenia w razie pracy na sucho.

Uszkodzenie pompy wysokociśnieniowej

Nie używać urządzenia bez wody.

Wyłączyć urządzenie, jeśli w ciągu 2 minut nie wytworzy ono ciśnienia. Postępować zgodnie ze wskazówkami zawartymi w Usuwanie usterek.

System Pressure Control

Wskaźnik ciśnienia na pistolecie wysokociśnieniowym pokazuje aktualnie ustawiony poziom ciśnienia podczas pracy.

Obrócić lancę Vario Power, aby ustawić poziom ciśnienia SOFT, MEDIUM lub HARD.

Zdemontować lancę z pistoletu wysokociśnieniowego, aby ustawić poziom ciśnienia MIX i dodać środek czyszczący.

Wskazówka

Czułość materiałów może się znacznie różnić w zależności od wieku i stanu. Zalecenia nie są zatem wiążące.

Wskazówka

Podczas pracy przy użyciu oczyszczacza powierzchniowego i innych akcesoriów wskaźnik ciśnienia wyświetla niejednoznaczne dane.

Wskaźnik	Poziom ciśnienia	Zalecany np.
	HARD	Kamienne płytki, asfalt, powierzchnie metalowe, przybory ogrodowe (taczka, łopaty, etc.)
	MEDIUM	Samochody osobowe /motocykle, powierzchnie z cegły, otynkowane ściany, meble z tworzyw sztucznych
	SOFT	Powierzchnie drewniane, rowery, powierzchnie z piaskowca, meble ratanowe

Wskaźnik	Poziom ciśnienia	Zalecany np.
	MIX	Wszystkie powierzchnie nadające się do mycia za pomocą środków czyszczących

Praca z wysokim ciśnieniem

UWAGA

Niebezpieczeństwo uszkodzenia z powodu zbyt małej odległości spryskiwania lub nieodpowiedniego rodzaju strumienia.

Uszkodzenie lakierowanych lub wrażliwych powierzchni

Zachować odległość strumienia min. 30 cm podczas czyszczenia lakierowanych powierzchni.

Nie czyścić opon, lakieru ani delikatnych powierzchni, np. drewna, za pomocą strumienia rotacyjnego.

1. Włożyć lancę do pistoletu wysokociśnieniowego i zablokować poprzez obrót o 90°.
   Rysunek O
2. Włączyć urządzenie.
3. Odblokować dźwignię spustową.
4. Użyć dźwigni spustowej.
   Urządzenie włącza się.
5. Obracać lancę Vario Power, aż na wskaźniku ciśnienia pojawi się wymagany poziom ciśnienia.

Praca ze środkiem czyszczącym

⚠ *NIEBEZPIECZEŃSTWO*

Zagrożenia dla zdrowia z powodu środków czyszczących!

Poważne zagrożenie dla zdrowia

Należy przestrzegać karty charakterystyki dostarczonej przez producenta środków czyszczących.

Należy nosić zalecane wyposażenie ochronne.

UWAGA

Niebezpieczeństwo uszkodzenia z powodu stosowania nieodpowiednich środków czyszczących

Szkody materialne

Stosować wyłącznie środki czyszczące, które są dopuszczone przez firmę Kärcher i przeznaczone do czyszczonych obiektów.

Należy przestrzegać wskazówek bezpieczeństwa, zaleceń dotyczących dozowania i wskazówek dołączonych do środków czyszczących.

Należy oszczędnie używać środków czyszczących.

UWAGA

Niebezpieczeństwo uszkodzenia wskutek zbyt długiego oddziaływania i zasychania środków czyszczących!

Szkody materialne

Nie stosować środka czyszczącego na gorące powierzchnie i przestrzegać maksymalnego czasu działania.

Nie dopuszczać do zaschnięcia środka czyszczącego.

Wskazówka

Środki czyszczące KÄRCHER gwarantują niezakłóconą pracę urządzenia. Zachęcamy do skorzystania z porady i zapoznania się z naszymi broszurami informacyjnymi o naszych środkach czyszczących.

Wskazówka

Tylko podczas pracy ze zdemontowaną lancą można dodawać środki czyszczące.

Wskazówka

Do pracy ze środkami czyszczącymi potrzebna jest butelka ze środkiem czyszczącym Plug 'n' Clean. Środki czyszczące KÄRCHER można kupić w postaci gotowej do użycia w butelce Plug 'n' Clean.

1. Zdjąć korek z butelki środka czyszczącego Plug 'n' Clean.
2. Wcisnąć butelkę środka czyszczącego Plug 'n' Clean otworem w dół do otworu urządzenia.
   Rysunek P
3. Zdemontować lancę z pistoletu wysokociśnieniowego.
   Podczas pracy do niskiego strumienia wody dodawany jest środek czyszczący.

Zalecana metoda czyszczenia

1. Cienko spryskać suchą powierzchnię środkiem czyszczącym i pozostawić na pewien czas (ale nie do wyschnięcia).
2. Spłukać rozpuszczony brud strumieniem wysokociśnieniowym.

Po zakończeniu pracy ze środkiem czyszczącym

1. Wyjąć z uchwytu butelkę ze środkiem czyszczącym Plug 'n' Clean i zamknąć ją korkiem.
2. Umieścić butelkę ze środkiem czyszczącym w uchwycie, skierowaną korkiem do góry.
3. Eksploatować urządzenie przez ok. 30 sekund z czystą wodą, aby wypłukać środek czyszczący z urządzenia i akcesoriów.

Przerwanie pracy

1. Zwolnić dźwignię spustową.
   Urządzenie wyłącza się natychmiast po zwolnieniu dźwigni spustowej.
   W układzie pozostaje wysokie ciśnienie.
2. Zablokować dźwignię spustową.
3. Włożyć pistolet wysokociśnieniowy z lancą do schowka na pistolet wysokociśnieniowy.
4. Podczas przerw w pracy trwających dłużej niż 5 minut należy wyłączyć urządzenie.

Zakończenie pracy

⚠ *OSTRZEŻENIE*

Niebezpieczeństwo odniesienia obrażeń na skutek wycieku wody pod wysokim ciśnieniem.

Ciężkie obrażenia oczu lub skóry

Wąż ciśnieniowy odłączać od pistoletu wysokociśnieniowego lub od urządzenia tylko wtedy, gdy układ nie znajduje się pod ciśnieniem.

UWAGA

Niebezpieczeństwo uszkodzenia przez mróz.

Uszkodzenie urządzenia i akcesoriów

Usunąć całkowicie wodę z urządzenia i akcesoriów.

Zawsze należy chronić urządzenie i akcesoria przed mrozem.

1. Zwolnić dźwignię spustową.
2. Zablokować dźwignię spustową.
3. Zamknąć kurek wody.
4. Odłączyć urządzenie od dopływu wody.
5. Odblokować dźwignię spustową.
6. Naciskać dźwignię spustową przez maks. 1 minutę, aż przestanie wypływać woda.
   Ciśnienie pozostające w układzie zostaje zredukowane.
   Woda jest wypompowywana z urządzenia, aby zapobiec uszkodzeniom spowodowanym przez mróz.
7. Zwolnić dźwignię spustową.

8. Zablokować dźwignię spustową.
9. Wyłączyć urządzenie.
10. Wyjąć wtyczkę z gniazdka sieciowego.
11. Zdemontować akcesoria, opróżnić i schować je w urządzeniu, patrz *Przechowywanie urządzenia*.

Transport

⚠ OSTROŻNIE

Niebezpieczeństwo odniesienia obrażeń i uszkodzenia na skutek nieuwzględniania masy urządzenia.

Obrażenia i uszkodzenia

Podczas transportu i składowania uwzględnić masę urządzenia.

Noszenie urządzenia

1. Urządzenie podnosić i przenosić trzymając za uchwyt.

Ciągnięcie urządzenia

1. Wyciągnąć uchwyt transportowy, aż słyszalnie się zatrzaśnie.
2. Ciągnąć urządzenie za uchwyt transportowy.

Transport urządzenia pojazdem

1. Przed transportem w położeniu poziomym wyjąć z uchwytu butelkę środka czyszczącego Plug 'n' Clean i zamknąć korkiem.
2. Zabezpieczyć urządzenie przed przesunięciem i upadkiem.

Przechowywanie

⚠ OSTROŻNIE

Niebezpieczeństwo odniesienia obrażeń i uszkodzenia na skutek nieuwzględniania masy urządzenia.

Obrażenia i uszkodzenia

Podczas transportu i składowania uwzględnić masę urządzenia.

Przechowywanie urządzenia

⚠ OSTRZEŻENIE

Niebezpieczeństwo odniesienia obrażeń na skutek wycieku wody pod wysokim ciśnieniem.

Ciężkie obrażenia oczu lub skóry

Wąż ciśnieniowy odłączać od pistoletu wysokociśnieniowego lub od urządzenia tylko wtedy, gdy układ nie znajduje się pod ciśnieniem.

1. Zakończyć pracę, patrz *Zakończenie pracy*.
2. Zdemontować lancę z pistoletu wysokociśnieniowego.
3. Nacisnąć przycisk zwalniający i odłączyć wąż wysokociśnieniowy od pistoletu wysokociśnieniowego.
4. Spuścić wodę z pistoletu wysokociśnieniowego.
5. Włożyć pistolet wysokociśnieniowy do schowka na pistolet wysokociśnieniowy.
6. Włożyć lance do schowka na lance:
   a Lanca Vario Power Jet: dysza skierowana do góry
   b Dysza rotacyjna do opornych zabrudzeń: dysza skierowana w dół
7. Wyciągnąć wąż wysokociśnieniowy do tyłu z prowadnicy.
8. Zawiesić wąż na haku na wąż wysokociśnieniowy / przewód zasilający.
9. Zawiesić przewód zasilający na haku na wąż wysokociśnieniowy /przewód zasilający.

Przed dłuższym przechowywaniem zapoznać się z dodatkowymi wskazówkami, patrz *Czyszczenie i konserwacja*.

Ochrona przeciwmrozowa

UWAGA

Niebezpieczeństwo uszkodzenia przez mróz.

Uszkodzenie urządzenia i akcesoriów

Usunąć całkowicie wodę z urządzenia i akcesoriów.

Zawsze należy chronić urządzenie i akcesoria przed mrozem.

1. Wypompować wodę z urządzenia, patrz *Zakończenie pracy*.
2. Zdemontować akcesoria i spuścić wodę, patrz *Przechowywanie urządzenia*.
3. Schować akcesoria do urządzenia i przechować je w pomieszczeniu zabezpieczonym przed mrozem, patrz *Przechowywanie urządzenia*.

Czyszczenie i konserwacja

⚠ NIEBEZPIECZEŃSTWO

Niebezpieczeństwo porażenia prądem

Obrażenia z powodu dotknięcia elementów przewodzących prąd

Wyłączyć urządzenie.

Odłączyć wtyczkę sieciową.

Urządzenie jest bezobsługowe, tj. nie trzeba wykonywać żadnych regularnych czynności konserwacyjnych.

Czyszczenie sitka w przyłączu wody

UWAGA

Ryzyko uszkodzenia z powodu braku lub uszkodzenia sitka.

Uszkodzenie pompy wysokociśnieniowej

Nie eksploatować urządzenia bez sitka.

Nie czyścić sitka twardymi, ostro zakończonymi przedmiotami.

W razie potrzeby oczyścić sitko w przyłączu wody.

1. Odkręcić złączkę od przyłącza wody.
2. Wyjąć sitko.
   Rysunek Q
3. Umyć sitko pod bieżącą wodą.
4. Włożyć sitko do przyłącza wody.

Usuwanie usterek

⚠ NIEBEZPIECZEŃSTWO

Zagrożenie życia w wyniku dotknięcia części znajdujących się pod napięciem

Śmiertelne lub poważne obrażenia

Nie należy dotykać żadnych części znajdujących się pod napięciem.

Wyłączyć urządzenie.

Wyjmując wtyczkę z gniazda sieciowego, nie ciągnąć za kabel.

Usterki mają często proste przyczyny, które można usunąć samodzielnie, korzystając z poniższego przeglądu. W razie wątpliwości lub wystąpienia usterek innych niż wymienione należy skontaktować się z autoryzowanym serwisem.

Urządzenie nie działa

Zasilanie napięciowe zostało przerwane.

1. Sprawdzić, czy wtyczka sieciowa jest podłączona.
2. Włączyć urządzenie.
3. Odblokować i nacisnąć dźwignię spustową. Urządzenie uruchomi się, w przeciwnym razie:

4. Sprawdzić, czy napięcie sieciowe podane na tabliczce znamionowej odpowiada napięciu źródła prądu.
5. Wyjąć wtyczkę z gniazdka sieciowego.
6. Sprawdzić kabel i wtyczkę sieciową pod kątem uszkodzeń.
   W razie uszkodzenia należy niezwłocznie zlecić wymianę przewodu zasilającego w autoryzowanym serwisie.

Wyłącznik ochronny silnika jest aktywny.
1. W przypadku przeciążenia silnika wyłącznik ochronny silnika wyłącza urządzenie.
2. Wyłączyć urządzenie.
3. Poczekać 1 godzinę, aż urządzenie ostygnie.
4. Włączyć i uruchomić urządzenie.
   W razie kilkukrotnego wystąpienia usterki należy zlecić kontrolę urządzenia serwisowi.

Urządzenie nie uruchamia się, silnik warczy
Spadek napięcia z powodu słabej sieci elektrycznej lub stosowania przedłużacza.
1. Nie używać przedłużacza.
2. Przed włączeniem urządzenia należy użyć dźwigni spustowej, a następnie włączyć urządzenie.

Urządzenie nie osiąga odpowiedniego ciśnienia
Dysza znajduje się w położeniu "SOFT".
1. Obrócić lancę w położenie “HARD”.

Za mały dopływ wody.
1. Całkowicie odkręcić kran.
2. Ułożyć wąż ogrodowy bez załamań.
3. Sprawdzić objętość doprowadzanej wody i w razie potrzeby zwiększyć ją, patrz *Dane techniczne*.
4. Upewnić się, że nie została przekroczona maksymalna wysokość zasysania, patrz *Dane techniczne*.

Sitko jest zanieczyszczone.
1. Wyczyścić sitko, patrz *Czyszczenie sitka w przyłączu wody*.

W urządzeniu znajduje się powietrze.
1. Należy upewnić się, że wąż wysokociśnieniowy i wąż ogrodowy są prawidłowo zamocowane.
2. Odpowietrzyć urządzenie, patrz *Odpowietrzanie urządzenia*.

Silne wahania ciśnienia / wibracje
Dysza strumieniowa jest zabrudzona.
1. Wyczyścić dyszę strumieniową igłą i przepłukać wodą od przodu.

Ilość doprowadzanej wody jest za mała.
1. Całkowicie odkręcić kran.
2. Ułożyć wąż ogrodowy bez załamań.
3. Oczyścić sitko w przyłączu wody.

UWAGA

Ryzyko uszkodzenia wskutek niedostatecznej ilości doprowadzanej wody.
Uszkodzenie urządzenia i węża wysokociśnieniowego
Zapewnić dostateczną ilość doprowadzanej wody.
4. Sprawdzić objętość doprowadzanej wody i w razie potrzeby zwiększyć ją, patrz *Utworzenie dopływu wody*.

Środek czyszczący nie jest zasysany
Lanca jest zamontowana na pistolecie wysokociśnieniowym.
1. Zdemontować lancę i pracować z samym pistoletem wysokociśnieniowym.

Butelka ze środkiem czyszczącym Plug 'n' Clean jest pusta lub nieprawidłowo zamocowana.
1. Sprawdzić poziom środka czyszczącego Plug 'n' Clean w butelce i w razie potrzeby wymienić butelkę ze środkiem czyszczącym Plug 'n' Clean.
2. Należy upewnić się, że butelka ze środkiem czyszczącym Plug 'n' Clean jest prawidłowo umieszczona (otworem w dół) w otworze urządzenia.

Urządzenie nieszczelne
Nieznaczna nieszczelność urządzenia jest uwarunkowana technicznie.
1. W przypadku dużej nieszczelności skontaktować się z autoryzowanym serwisem.

Gwarancja

W każdym kraju obowiązują warunki gwarancji określone przez dystrybutora urządzeń Kärcher. Ewentualne usterki urządzenia usuwane są w okresie gwarancji bezpłatnie, o ile spowodowane są błędem materiałowym lub produkcyjnym. W sprawach napraw gwarancyjnych prosimy kierować się z dowodem zakupu do dystrybutora lub do autoryzowanego punktu serwisowego.
(Adres znajduje się na odwrocie)
Więcej informacji na temat gwarancji (jeśli są dostępne) można znaleźć w obszarze Serwis na lokalnej stronie internetowej KÄRCHER w sekcji "Pliki do pobrania".

Deklaracja zgodności UE

Niniejszym oświadczamy, że wymieniony poniżej produkt jest zgodny z odpowiednimi przepisami podanych dyrektyw i rozporządzeń. Wszelkie nieuzgodnione z nami modyfikacje produktu powodują utratę ważności tego oświadczenia. Wyłączną odpowiedzialność za wystawienie niniejszej deklaracji zgodności ponosi producent.
Produkt: Myjka wysokociśnieniowa
Typ: 1.324-xxx

Dyrektywy i rozporządzenia
2006/42/WE (+2009/127/WE) (do 19.01.2027) (UE) 2023/1230 (od 20.01.2027)
2014/30/UE
2011/65/UE
2000/14/WE
2009/125/WE
(UE) 2019/1781

Zastosowane normy zharmonizowane
EN 60335-1
EN 60335-2-79
EN 62233: 2008
EN 55014-1: 2017 + A11: 2020
EN 55014-2: 1997 + A1: 2001 + A2: 2008
EN 61000-3-2: 2014
EN 61000-3-3: 2013
EN IEC 63000: 2018

Zastosowana metoda oceny zgodności
2000/14/WE: Załącznik V

Poziom mocy akustycznej dB(A)
K 4 (Premium) Power Control
Zmierzony: 88
Gwarantowany: 90
K 4 Power Control (GB-Variante)
Zmierzony: 88
Gwarantowany: 91
K 4 Premium Power Control (GB-Variante)
Zmierzony: 89
Gwarantowany: 92
K 5 Power Control
Zmierzony: 89
Gwarantowany: 92
K 5 Power Control (GB-Variante)
Zmierzony: 88

Gwarantowany: 91

Nazwa i adres
Administrator dokumentacji:
S. Reiser
Alfred Kärcher SE & Co. KG
Alfred-Kärcher-Str. 28 - 40
71364 Winnenden (Germany)
Telefon: +49 7195 14-0
Faks: +49 7195 14-2212



H. Jenner
Chairman of the Board of Management



S. Reiser
Manager Regulatory Affairs & Certification

Winnenden, 01.04.2026 r.
Niżej podpisane osoby działają na zlecenie i z upoważnienia zarządu.
Alfred Kärcher SE & Co. KG
Alfred-Kärcher-Str. 28 - 40
71364 Winnenden (Germany)
Tel.: +49 7195 14-0
Faks: +49 7195 14-2212

Dane techniczne

Przyłącze elektryczne		
Napięcie	V	230
Faza	~	1
Częstotliwość	Hz	50
Moc przyłącza	kW	1,8
Stopień ochrony		IPX5
Klasa ochrony		I
Bezpiecznik sieciowy (zwłoczny)	A	10
Przyłącze wody		
Ciśnienie dopływu (maks.)	MPa	1,2
Temperatura dopływu (maks.)	°C	40
Ilość dopływu (min.)	l/min	9
Wysokość zasysania (maks.)	m	0,5
Wydajność urządzenia		
Ciśnienie robocze	MPa	11
Maks. dopuszczalne ciśnienie	MPa	13
Ilość pobieranej wody	l/min	6,3
Maks. ilość przetłaczanej cieczy	l/min	7,0
Ilość pobieranego środka czyszczącego	l/min	0,3
Odrzut pistoletu wysokociśnieniowego	N	13
Wymiary i masa		
Typowy ciężar roboczy	kg	13,1
Długość	mm	402
Szerokość	mm	306
Wysokość	mm	588
Wartości określone zgodnie z EN 60335-2-79		
Drgania przenoszone przez kończyny górne$_{hv}$	m/s^2	2,2
Wartość drgań ręki, niepewność pomiaru K	m/s^2	0,7
Powtarzające się drgania uderzeniowe p_F	m/s^2	26
Niepewność pomiaru Powtarzające się drgania uderzeniowe K	m/s^2	6
Poziom ciśnienie akustycznego L_{pA}	dB(A)	75
Niepewność poziomu ciśnienia akustycznego K_{pA}	dB(A)	3
Poziom mocy akustycznej L_{WA}	dB(A)	88
Gwarantowany poziom mocy akustycznej $L_{WA,d}$	dB(A)	90

Przyczyna wyjątku zgodnie z rozporządzeniem (UE) 2019/1781 załącznik I sekcja 2 (12): j)
Zmiany techniczne zastrzeżone.

Tartalom

KÄRCHER Home & Garden alkalmazás 106
Általános utasítások 106
Biztonsági berendezések 107
A készülék szimbólumai 107
Környezetvédelem 107
Rendeltetésszerű alkalmazás 107
Tartozékok és pótalkatrészek 107
Szállított tartozékok 107
A készülék áttekintése 107
Szerelés 108
Üzembe helyezés 108
Üzemeltetés 109
Szállítás 110
Tárolás 110
Ápolás és karbantartás 111
Üzemzavarok elhárítása 111
Garancia 112
EU-megfelelőségi nyilatkozat 112
Műszaki adatok 112

KÄRCHER Home & Garden alkalmazás

A KÄRCHER Home & Garden alkalmazással a következő előnyöket élvezheti a készülék használata során:
- Alkalmazási tippek és szakértői ismeretek
- Termékinformáció, tartozék áttekintés és használati utasítás
- Segítségnyújtás és szervizelés
- Webáruház - exkluzív ajánlatok és még sok más

Olvassa be a csomagoláson található kódot, vagy töltse le a Kärcher Home & Garden alkalmazást az App Store-ból, és kényelmesen regisztrálja a terméket.

Általános utasítások



A készülék első használata előtt olvassa el ezt a használati utasítást és a mellékelt biztonsági tanácsokat. Cselekedjen az említett dokumentum szerint.
Őrizze meg mindkét tájékoztatót későbbi használatra vagy a következő tulajdonos számára.

Biztonsági berendezések

⚠ *FIGYELMEZTETÉS*

Sérülésveszély!

Hiányzó, módosított vagy hatástalan biztonsági berendezések miatti súlyos sérülések.

A biztonsági berendezések megkerülése, eltávolítása vagy hatástalanítása tilos. A biztonsági berendezések az Ön védelmét szolgálják.

Készülék kapcsoló

A készülék kapcsoló megakadályozza a készülék véletlenszerű működtetését.

Ravasz retesz

A retesz blokkolja a ravaszt és megakadályozza a készülék véletlen bekapcsolását.

Auto-stop funkció

A ravasz elengedését követően a magasnyomású pumpa nyomáskapcsolója kikapcsol és a magasnyomású sugár megszűnik. Ha a kihúzókart meghúzzuk, a magasnyomású pumpa bekapcsol.

Motorvédő kapcsoló

Túl nagy áramfelvétel esetén a motorvédő kapcsoló kikapcsolja a készüléket.

A készülék szimbólumai



Ne irányítsa a magasnyomású sugarat személyekre, állatokra, működő elektromos berendezésekre vagy közvetlenül a készülékre.
Óvja a készüléket a fagytól.



A készüléket ne csatlakoztassa közvetlenül a nyilvános ivóvízhálózatra.

Környezetvédelem



A csomagolóanyag újrahasznosítható. Kérjük, környezetbarát módon semmisítse meg a csomagolást.



Az elektromos és elektronikus készülékek értékes, újrahasznosítható anyagokat, és gyakran olyan alkotóelemeket, például elemeket, akkumulátorokat vagy olajat is tartalmaznak, melyek nem megfelelő kezelése vagy helytelen megsemmisítése potenciális veszélyt jelenthet az emberek egészségre és a környezetre. Ezek az alkotóelemek azonban a készülék rendeltetésszerű üzemeléséhez szükségesek. Az ezzel a szimbólummal jelölt készülékeket nem szabad a háztartási hulladékkal együtt megsemmisíteni.

Olyan tisztítási munkálatokat, amelyek során olajtartalmú szennyvíz keletkezik – pl. motormosás, alvázmosás –, csak olajleválasztóval rendelkező mosóhelyeken szabad végezni.

Tisztítószerekkel végzett munkákat csak szigetelt, a szennyvízcsatornára csatlakoztatott munkafelületeken szabad végezni. A tisztítószerek nem kerülhetnek vizekbe vagy talajba.

A nyilvános vizekből történő vízvétel egyes országokban nem engedélyezett.

Összetevőkre vonatkozó utasítások (REACH)
Az összetevőkre vonatkozó aktuális információkat itt találja: *www.kaercher.de/REACH*

Rendeltetésszerű alkalmazás

Kizárólag magánháztartásban használja a magasnyomású mosót.
A magasnyomású mosó gépek, járművek, építmények, szerszámok, homlokzatok, teraszok, kerti készülékek stb. magasnyomású vízsugárral történő tisztítására.

Tartozékok és pótalkatrészek

Csak eredeti tartozékot és eredeti pótalkatrészt alkalmazzon; ezek garantálják a készülék biztonságos és zavarmentes üzemelését.
A tartozékokra és pótalkatrészekre vonatkozóan információkat itt talál:*www.kaercher.com*.

Szállított tartozékok

A készülékkel szállított tartozékok fel vannak tüntetve a csomagoláson. Kicsomagolásnál ellenőrizze, hogy megvan-e minden tartozék. Hiányzó tartozékok vagy szállítási sérülések esetén kérjük, értesítse a kereskedőt.

A készülék áttekintése

Az illusztrációk példaként szolgálnak, a részletek eltérőek lehetnek
Lásd az ábrákat tartalmazó oldalakon
Ábra A

(1) Talpazati állvány fogóval
(2) Vízcsatlakozás beszerelt szitával
(3) Kerék
(4) Szűkítő
(5) Nagynyomású tömlővezető
(6) Készülékkapcsoló
(7) Szórócsövek tárolása
(8) Magasnyomású tömlő
(9) *Plug 'n' Clean tisztítószeres palack
(10) Magasnyomású pisztoly tárolása
(11) Szállító fogó, kihúzható
(12) Szennymaró szórócső durva szennyezésekhez
(13) Vario Power szórócső a leggyakoribb tisztítási feladatokhoz.
A munkanyomás fokozatmentesen SOFT-ról HARD-ra növelhető. A munkanyomás beállításához engedje el a ravaszt. Ezután forgassa a szórócsövet a kívánt állásba.
A tisztítószer kijuttatásához válassza le a szórócsövet, és csak a magasnyomású pisztollyal dolgozzon.
(14) Magasnyomású pisztoly
(15) Kioldó gomb
(16) Ravasz
(17) Nyomáskijelző (0-MIX / 1-SOFT / 2-MEDIUM / 3-HARD)
(18) Magasnyomású pisztoly retesz
(19) Fogó
(20) Magasnyomású tömlő / hálózati vezeték kampója

㉑ Típustábla

㉒ Tartozékfiók

㉓ Horog a háló rögzítéséhez

㉔ Háló tartozék fiók számára

㉕ Hálózati dugasszal rendelkező hálózati kábel

㉖ Vízcsatlakozás csatlakozója

㉗ * Kerti tömlő

㉘ ** KÄRCHER szívótömlő

㉙ Mellékelt csavarok és dübelek

**további tartozék
** opcionálisan beszerezhető

Mellékelt csavarok és dübelek

Ábra B

① Tipli talapzati állványhoz (2 db)

② Csavar 4x22 (2 db)

③ Csavar 4x16 (10 db)

Szerelés

Üzembe helyezés előtt szerelje a készülékre a mellékelt alkatrészeket.
Készítse elő a csavarokat / tipliket és a megfelelő csavarhúzót.

Kerekek felszerelése

1. Helyezze be a kerekeket.

Megjegyzés

Vegye figyelembe a furat beállítását.

Ábra C

2. Rögzítse a kerekek mindegyikét 1 csavarral.

Talpazati állvány felszerelése

1. Helyezze be a talpazati állványt.
   Ábra D
2. Helyezze be a 2 dübelt ütközésig a furatokba.
3. Rögzítse a talpazati állványt 2 csavarral.

A szórócsövek tartójának telepítése

1. Akassza be a szórócsövek tárolóját.
2. Rögzítse a tárolót 2 csavarral.
   Ábra E
3. Rögzítse a szűkítőt 4 csavarral.
   Ábra F

A szállítófogantyú felszerelése

1. Helyezze fel a szállítófogantyút.
   Ábra G
2. Rögzítse a szállítófogantyút 2 csavarral.

A tartozékháló felszerelése

1. Akassza a tartozékhálót a kampókra.
   Ábra H

Szereljen csatlakozót a vízcsatlakozásra

1. Csavarozza a vízcsatlakozás csatlakozóját a készülék vízcsatlakozására.
   Ábra I

Üzembe helyezés

1. A készüléket helyezze egy vízszintes egyenes felületre.

FIGYELEM

Sérülésveszély a tekercselt magasnyomású tömlő használata esetén.

Károk a magasnyomású tömlőn

Teljesen tekerje le a magasnyomású tömlőt.

A magasnyomású tömlőt a készülék használata előtt csomók, hurkok és csavarodások nélkül fektesse le.

2. A magasnyomású tömlőt teljesen tekerje le.
3. A magasnyomású tömlőt húzza előre a magasnyomású tömlővezetésen át, és helyezze el hurkok, csomók és csavarodások nélkül.
   Ábra J
4. A magasnyomású tömlőt helyezze a magasnyomású pisztolyba, míg hallhatóan rögzül.

Megjegyzés

Ügyeljen a csőkapcsoló megfelelő irányára.

Ábra K

5. Ellenőrizze a biztonságos kapcsolatot a magasnyomású tömlő meghúzásával.
6. Teljesen tekerje le a hálózati kábelt.
7. Csatlakoztassa a hálózati dugaszt egy hálózati dugaljhoz.

A vízellátás biztosítása

FIGYELEM

Szennyezett víz miatti károsodás veszély.

A készülék és a tartozékok sérülései

A készüléket kizárólag tiszta, friss vízzel üzemeltesse, szennyeződések vagy adalékok nélkül.

Szennyezett víz, szennyvíz vagy sósvíz használata tilos.

A KÄRCHER javasolja az opcionális KÄRCHER-vízszűrő használatát.

FIGYELEM

Károsodásveszély a nem megfelelő vízbeáramlás miatt.

A készülék és a nagynyomású tömlő károsodása

Biztosítson elegendő vízellátást.

1. Bizonyosodjon meg arról, hogy az adagolt víz nyomása, hőmérséklete és mennyisége megfelel az előírásoknak, lásd *Műszaki adatok*.

Megjegyzés

Vegye figyelembe a vízművek előírásait.

Csatlakoztatás a vízvezetékhez

FIGYELEM

Károsodás veszélye a harmadik féltől származó, AquaStop-funkcióval ellátott sárgaréz tömlőcsatlakozók használatakor

A magasnyomású pumpa károsodása

Csak KÄRCHER AquaStop-funkcióval rendelkező vagy anélküli tömlőcsatlakozókat, AquaStop-funkció nélküli tömlőcsatlakozókat vagy harmadik féltől származó, AquaStop-funkcióval rendelkező műanyag tömlőcsatlakozókat használjon.

1. Dugja a kerti tömlőt a vízcsatlakozáshoz szolgáló csatlakozóra.

Megjegyzés

Szöveterősítésű kerti tömlő szükséges, minimális átmérője 1/2 hüvelyk (13 mm), minimális hossza 7,5 m, kereskedelemből beszerezhető gyorscsatlakozóval)

Ábra L

2. A kerti tömlőt csatlakoztassa a vízvezetékhez.

3. Nyissa meg teljesen a vízcsapot.

Vízkiszívás a nyitott tartályból

A KÄRCHER szívótömlővel rendelkező magasnyomású tisztítót használja felületi vizek kiszívására p l. esővíztároló-hordókból vagy tavakból (a maximális szívómagasságot lásd *Műszaki adatok*).

1. Csavarja ki a vízcsatlakozó csatlakozóját.
2. A szívótömlőt töltse fel tiszta vízzel.
3. A szívótömlőt csavarozza a készülék vízcsatlakozásához és helyezze egy vízforrásba (p l. egy esővíztároló-hordóba).

A készülék légtelenítése

FIGYELEM

Szárazfutás esetén rongálódásveszély áll fenn.
A magasnyomású pumpa károsodása
Ne használja a készüléket víz nélkül.
Kapcsolja ki a készüléket, ha az 2 percen belül nem generál nyomást. Cselekedjen a(z) Üzemzavarok elhárítása fejezetben foglalt utasítások szerint.

Megjegyzés
A készülék légtelenítéséhez ne szereljen szórócsövet vagy más tartozékot a magasnyomású pisztolyra.

1. Kapcsolja be a készüléket úgy, hogy a készülék kapcsolóját „I/ON" állásba fordítja.
   A készülék kikapcsolásához fordítsa a készülék kapcsolóját „0/OFF" állásba.
   Ábra M
2. Oldja ki a ravaszt.
   Ábra N
3. Nyomja meg a ravaszt.
   A készülék bekapcsol.
4. Járassa a készüléket maximum 2 percig, míg a víz buborékmentesen folyik ki a magasnyomású pisztolyból.
5. Engedje el a ravaszt.
6. Rögzítse a ravaszt.

Üzemeltetés

FIGYELEM

Szárazfutás esetén rongálódásveszély áll fenn.
A magasnyomású pumpa károsodása
Ne használja a készüléket víz nélkül.
Kapcsolja ki a készüléket, ha az 2 percen belül nem generál nyomást. Cselekedjen a(z) Üzemzavarok elhárítása fejezetben foglalt utasítások szerint.

Power Control System

A nagynyomású pisztoly nyomáskijelzője az üzemeltetés során a beállított nyomásszintet mutatja.
Forgassa el a Vario Power szórócsövet a SOFT, MEDIUM vagy HARD nyomás beállításához.
Szerelje le a szórócsövet a magasnyomású pisztolyról, hogy beállítsa a MIX nyomásszintet, és adjon hozzá tisztítószert.

Megjegyzés
Az anyagok érzékenysége azok életkorától és állapotától függően nagy mértékben változhat. Az ajánlások ezért nem kötelező érvényűek.

Megjegyzés
Felülettisztítókkal és más tartozékokkal való üzemeltetés esetén a nyomáskijelzés nem valós értéket jelez.

Kijelző	Nyomásszint	Az alábbiakhoz ajánlott pl.
	KEMÉNY	Kőcsempe, aszfalt, fémfelületek, kerti eszközök (talicska, ásó stb.)
	KÖZEPES	Autók / motorkerékpárok, tégla felületek, vakolt falak, műanyag bútorok
	PUHA	Fafelületek, kerékpárok, homokkő felületek, rattan bútorok
	VEGYES	minden olyan felület, amely alkalmas tisztítószerek használatára

Magasnyomáson történő üzemeltetés

FIGYELEM

a csökkentett távolság illetve nem megfelelő szórásmód miatti károsodás veszélye.
A festett vagy érzékeny felületek megsérülhetnek Tartson legalább 30 cm szórástávolságot a fényezett felületek tisztításakor.
A gumiabroncsok és a fényezett vagy érzékeny felületek, pl. fafelületek, tisztítása a forgó fúvókával tilos.

1. Csatlakoztasson egy szórócsövet a magasnyomású pisztolyba és rögzítse 90°-os elfordítással.
   Ábra O
2. Kapcsolja be a készüléket.
3. Oldja ki a ravaszt.
4. Nyomja meg a ravaszt.
   A készülék bekapcsol.
5. Forgassa el a Vario Power szórócsövet, amíg a nyomáskijelzőn meg nem jelenik a kívánt nyomásszint.

Tisztítószerrel történő üzemeltetés

⚠ *VESZÉLY*

Egészségügyi kockázat a tisztítószerek miatt!
Súlyos egészségkárosodás
Tisztítószerek használata esetén kérjük, vegye figyelembe a gyártó biztonsági adatlapját is.
Viselje az előírt egyéni védőfelszerelést.

FIGYELEM

Nem megfelelő tisztítószerek miatti sérülésveszély!
Anyagi károk
Használjon kizárólag a Kärcher által jóváhagyott és a tisztítandó tárgyakhoz alkalmas tisztítószereket.
Tartsa be a tisztítószerhez mellékelt biztonsági tanácsokat, adagolási javaslatokat és útmutatásokat.
Takarékosan használja a tisztítószereket.

FIGYELEM

A tisztítószerek hosszan tartó hatása és szárítása a készülék rongálódását okozhatják!
Anyagi károk
A tisztítószer felvitele forró felületekre tilos; kérjük, mindig figyeljen a maximális hatásidőre is.
Soha ne hagyja a tisztítószert megszáradni.

Megjegyzés
A Kärcher tisztítószerei problémamentes és hatékony működést biztosítanak. Kérjük, kérjen tanácsot, és tekintse meg tisztítószereink tájékoztatóit.

Megjegyzés
A tisztítószereket kizárólag leszerelt szórócső esetén adagolja.
Megjegyzés
A tisztítószerrel történő üzemeltetéshez egy Plug 'n' Clean tisztítószeres palackra van szükség. A KÄRCHER tisztítószerek használatra készen megvásárolhatók Plug 'n' Clean tisztítószeres palackban.
1. Vegye le a Plug 'n' Clean tisztítószeres palack fedelét.
2. Nyomja a Plug 'n' Clean tisztítószeres palackot lefelé néző nyílással a készüléken található tartóba.
   Ábra P
3. Válassza le a szórócsövet a magasnyomású pisztolyról.
   Üzem közben a tisztítószer az alacsony nyomású sugárhoz adódik.

Ajánlott tisztítási módszer

1. A tisztítószert takarékosan szórja a száraz felületre és hagyja hatni (ne száradjon meg).
2. A feloldott szennyeződést mossa le a magasnyomású sugárral.

Tisztítószeres használat után

1. A Plug 'n' Clean tisztítószeres palackot húzza ki a tartójából, és zárja le a fedéllel.
2. Helyezze a tisztítószeres palackot a tartóba a fedéllel felfelé.
3. Működtesse a készüléket tiszta vízzel kb. 30 másodpercig, hogy kiöblítse a tisztítószert a készülékből és a tartozékokból.

Az üzemeltetés megszakítása

1. Engedje el a ravaszt.
   A készülék kikapcsol, amint a ravaszt elengedi.
   A magasnyomás a rendszerben megmarad.
2. Rögzítse a ravaszt.
3. Dugja a magasnyomású pisztolyt a szórócsővel a tartójába.
4. 5 percnél hosszabb munkaszünet esetén kapcsolja ki a készüléket.

Az üzemeltetés befejezése

⚠ *FIGYELMEZTETÉS*

Sérülésveszély a víz magasnyomás alatt történő kiszivárgása miatt.
Súlyos szem- vagy bőrsérülések
A rendszer nyomásmentesítése után válassza le a magasnyomású tömlőt magasnyomású pisztolyról vagy a készülékről.

FIGYELEM

Fagy miatti rongálódásveszély.
A készülék és a tartozékok sérülései
Eressze le teljesen a készülékben és a tartozékokban lévő vizet.
Mindig óvja a készüléket és a tartozékokat a fagytól.
1. Engedje el a ravaszt.
2. Rögzítse a ravaszt.
3. Zárja el a vízcsapot.
4. Válassza le a készüléket a vízellátásról.
5. Oldja ki a ravaszt.
6. Működtesse a ravaszt legfeljebb 1 percig, míg a vízszivárgás teljesen megszűnik.
   A rendszerben visszamaradt nyomás megszűnik.
   A fagykárosodások megelőzése érdekében a készülék kiszivattyúzza a vizet.
7. Engedje el a ravaszt.
8. Rögzítse a ravaszt.
9. Kapcsolja ki a készüléket.
10. Húzza ki a hálózati dugaszt a hálózati dugaljból.
11. Szerelje szét, ürítse ki és tárolja a tartozékokat a készüléken, lásd *A készülék tárolása*.

Szállítás

⚠ *VIGYÁZAT*

A készülék súlya a személyek sérülését, illetve a gép rongálódását okozhatja.
Sérülések és károsodások
Szállítás és tárolás közben vegye figyelembe a készülék súlyát.

A készülék hordozása

1. A készülék emeléséhez és szállításához használja a hordozófogantyút.

A készülék húzása

1. Húzza ki a szállító fogót hallható kattanásig.
2. A készüléket húzza a szállító fogóval.

A készülék szállítása járműveken

1. Fektetve szállítás előtt húzza ki a Plug 'n' Clean tisztítószeres palackot a tartójából, és zárja le a fedéllel.
2. Biztosítsa ki a készüléket elcsúszás és felborulás ellen.

Tárolás

⚠ *VIGYÁZAT*

A készülék súlya a személyek sérülését, illetve a gép rongálódását okozhatja.
Sérülések és károsodások
Szállítás és tárolás közben vegye figyelembe a készülék súlyát.

A készülék tárolása

⚠ *FIGYELMEZTETÉS*

Sérülésveszély a víz magasnyomás alatt történő kiszivárgása miatt.
Súlyos szem- vagy bőrsérülések
A rendszer nyomásmentesítése után válassza le a magasnyomású tömlőt magasnyomású pisztolyról vagy a készülékről.
1. A készülék üzemeltetésének befejezéséhez lásd *Az üzemeltetés befejezése*.
2. Válassza le a szórócsövet a magasnyomású pisztolyról.
3. Nyomja meg a kioldógombot és válassza le a magasnyomású tömlőt a magasnyomású pisztolyról.
4. Engedje le a vizet a magasnyomású pisztolyból.
5. Dugja a magasnyomású pisztolyt a tartójába.
6. Dugja a szórócsöveket a szórócső tartójába:
   a Vario Power szórólándzsa: fúvóka felfelé
   b Földfúvó szórólándzsa: fúvóka lefelé
7. Húzza ki hátrafelé a magasnyomású tömlőt a magasnyomású tömlővezetőből.
8. Akassza a magasnyomású tömlőt a magasnyomású tömlő / hálózati vezeték kampójába.
9. Akassza a hálózati vezetéket a magasnyomású tömlő / hálózati vezeték kampójába.

Hosszabb raktározás előtt vegye figyelembe a kiegészítő utasításokat, lásd *Ápolás és karbantartás*.

Fagyvédelem

FIGYELEM

Fagy miatti rongálódásveszély.

A készülék és a tartozékok sérülései

Eressze le teljesen a készülékben és a tartozékokban lévő vizet.

Mindig óvja a készüléket és a tartozékokat a fagytól.

1. Szivattyúzza ki a vizet a készülékből, lásd *Az üzemeltetés befejezése*.
2. Szerelje le a tartozékokat és engedje le a vizet, lásd *A készülék tárolása*.
3. A tartozékokat a készüléken tárolja egy fagymentes helyiségben, lásd *A készülék tárolása*.

Ápolás és karbantartás

⚠ *VESZÉLY*

Áramütés veszélye

Sérülésveszély áram alatt álló részek érintése miatt

Kapcsolja ki a készüléket.

Húzza ki a hálózati dugaszt.

A készülék nem igényel karbantartást, tehát nem kell tervszerű karbantartást végeznie.

A vízcsatlakozás szitájának tisztítása

FIGYELEM

Hiányzó vagy sérült szita okozta károsodás veszélye.

A magasnyomású pumpa károsodása

A készülék használata szűrő nélkül tilos.

Ne tisztítsa a szűrőt kemény, hegyes tárgyakkal.

Ha szükséges tisztítsa meg a vízcsatlakozásban található szűrőt.

1. Csavarja ki a vízcsatlakozó csatlakozóját.
2. Húzza ki a szitát.
   Ábra Q
3. Tisztítsa meg a szűrőt folyó víz alatt.
4. Telepítse a szűrőt a vízcsatlakozásba.

Üzemzavarok elhárítása

⚠ *VESZÉLY*

A feszültség alatt álló alkatrészekkel történő érintkezés életveszélyes

Halálos és súlyos sérülések

A feszültség alatt lévő alkatrészek megérintése tilos.

Kapcsolja ki a készüléket.

A hálózati dugaszt húzza ki a hálózati dugaljból.

Az üzemzavarok gyakran egyszerű okokra vezethetők vissza, amelyeket az alábbi áttekintés segítségével a kezelő maga is könnyen elháríthat. Kétség esetén vagy az itt meg nem nevezett üzemzavarok esetén, kérjük, forduljon a felhatalmazott ügyfélszolgálathoz.

A készülék nem üzemel

Az áramellátás megszakadt.

1. Ellenőrizze, hogy a hálózati dugasz be van-e dugva.
2. Kapcsolja be a készüléket.
3. Oldja ki és működtesse a ravaszt.
   A készülék elindul, ellenkező esetben:
4. Ellenőrizze, hogy az ismertető címkén megadott feszültség megegyezik az áramforrás feszültségével.
5. Húzza ki a hálózati dugaszt a hálózati dugaljból.
6. Ellenőrizze a hálózati kábelt és a hálózati csatlakozót, hogy nem sérült-e.
   Amennyiben a hálózati kábelen sérülést észlel, azonnal forduljon az engedélyezett ügyfélszolgálathoz és igényelje a sérült kábel cseréjét.

A motorvédő kapcsoló aktív.

1. Ha a motor túlterhelt, a motorvédő kapcsoló kikapcsolja a készüléket.
2. Kapcsolja ki a készüléket.
3. Hagyja lehűlni a készüléket 1 órán keresztül.
4. Kapcsolja be a készüléket és helyezze üzembe.
   Ha az üzemzavar többször lép fel, ellenőriztesse a készüléket az ügyfélszolgálattal.

A készülék nem indul, a motor zúg

Feszültségesés gyenge elektromos hálózat vagy hosszabbító kábel használata miatt.

1. Ne használjon hosszabbító kábelt.
2. A készülék bekapcsolása előtt működtesse a ravaszt, majd kapcsolja be a készüléket.

A készülék nem kerül nyomás alá

A szórócső „SOFT” helyzetben van.

1. Fordítsa a szórócsövet „HARD” helyzetbe.

A vízbevitel túl kicsi.

1. Nyissa meg teljesen a vízcsapot.
2. A kerti tömlőt fektesse törések nélkül.
3. Ellenőrizze a beáramló víz mennyiségét, és szükség esetén növelje, lásd *Műszaki adatok*.
4. Bizonyosodjon meg arról, hogy a maximális szívási magasság nincs túllépve, lásd *Műszaki adatok*.

A szűrő szennyeződött.

1. Tisztítsa meg a szűrőt, lásd *A vízcsatlakozás szitájának tisztítása*.

A készülékben levegő található.

1. Biztosítsa a magasnyomású és a kerti tömlő megfelelő szerelését.
2. Légtelenítse a készüléket, lásd *A készülék légtelenítése*.

Erős nyomásingadozások / rezgések

A fúvóka piszkos.

1. Tisztítsa meg a fúvókát egy tűvel, és öblítse át.

Túl csekély a beáramló víz mennyisége.

1. Nyissa meg teljesen a vízcsapot.
2. A kerti tömlőt fektesse törések nélkül.
3. Tisztítsa meg a vízcsatlakozás szitáját.

FIGYELEM

Károsodásveszély a nem megfelelő vízbeáramlás miatt.

A készülék és a nagynyomású tömlő károsodása

Biztosítson elegendő vízellátást.

4. Ellenőrizze a beáramló víz mennyiségét, és szükség esetén növelje, lásd *A vízellátás biztosítása*.

A készülék nem szívja a tisztítószert

A magasnyomású pisztolyra egy szórócső van szerelve.

1. Válassza le a szórócsövet és csak a magasnyomású pisztollyal dolgozzon.

A Plug 'n' Clean tisztítószeres palack üres vagy nem megfelelően van felszerelve.

1. Ellenőrizze a Plug ‘n‘ Clean tisztítószeres palack töltési szintjét, és szükség esetén cserélje ki a Plug 'n' Clean tisztítószeres palackot.
2. Győződjön meg arról, hogy a Plug 'n' Clean tisztítószeres palack megfelelően illeszkedik a készülék aljzatába úgy, hogy a nyílása lefelé nézzen.

A készülék tömítetlen

A készülék esetében az alacsony szivárgást műszaki okok okozhatják.

1. Erős tömítetlenség esetén tájékoztassa a hivatalos ügyfélszolgálatot.

Garancia

Minden országban az illetékes értékesítőnk által biztosított garanciális feltételek érvényesek. Amennyiben a garanciaidőn belül a készüléknél hibák merülnek fel, azokat díjmentesen orvosoljuk, ha az adott hibák anyag-, illetve gyártási hibák. Garanciális esetben kérjük, a számlával együtt forduljon forgalmazójához vagy a legközelebbi, arra jogosult ügyfélszolgálati irodához. (A cím a hátoldalon található)
A garanciával kapcsolatos további információk (amennyiben elérhetők) megtekinthetők a KÄRCHER Magyarország Szerviz elemének „Letöltések" menüjében.

EU-megfelelőségi nyilatkozat

Kijelentjük, hogy az alább említett termék megfelel a felsorolt irányelvek és rendeletek vonatkozó rendelkezéseinek. A terméken végzett, de velünk nem egyeztetett módosítás esetén jelen nyilatkozat érvényét veszti. Ezen megfelelőségi nyilatkozat kiállításáért kizárólagosan a gyártó viseli a felelősséget.
Termék: Magasnyomású mosó
Típus: 1.324-xxx

Irányelvek és rendeletek
2006/42/EK (+2009/127/EK) (2027.01.19-ig) (EU) 2023/1230 (2027.01.20-tól)
2014/30/EU
2011/65/EU
2000/14/EK
2009/125/EK
(EU) 2019/1781

Alkalmazott harmonizált szabványok
EN 60335-1
EN 60335-2-79
EN 62233: 2008
EN 55014-1: 2017 + A11: 2020
EN 55014-2: 1997 + A1: 2001 + A2: 2008
EN 61000-3-2: 2014
EN 61000-3-3: 2013
EN IEC 63000: 2018

Alkalmazott megfelelőségértékelési eljárások
2000/14/EK: V. melléklet

Zajteljesítményszint dB(A)
K 4 (Premium) Power Control
Mért: 88
Szavatolt: 90
K 4 Power Control (GB-Variante)
Mért: 88
Szavatolt: 91
K 4 Premium Power Control (GB-Variante)
Mért: 89
Szavatolt: 92
K 5 Power Control
Mért: 89
Szavatolt: 92
K 5 Power Control (GB-Variante)
Mért: 88
Szavatolt: 91

Név és cím
Dokumentációs meghatalmazott:
S. Reiser
Alfred Kärcher SE & Co. KG
Alfred-Kärcher-Str. 28 - 40
71364 Winnenden (Németország)
Telefon: +49 7195 14-0
Fax: +49 7195 14-2212

H. Jenner
Chairman of the Board of Management

S. Reiser
Manager Regulatory Affairs & Certification

Winnenden, 2026/04/01
Az aláírók a cégvezetőség megbízásából és teljes körű meghatalmazásával járnak el.
Alfred Kärcher SE & Co. KG
Alfred-Kärcher-Str. 28 - 40
71364 Winnenden (Németország)
Tel.: +49 7195 14-0
Fax: +49 7195 14-2212

Műszaki adatok

Elektromos csatlakozás		
Feszültség	V	230
Fázis	~	1
Frekvencia	Hz	50
Csatlakozási teljesítmény	kW	1,8
Védettség		IPX5
Érintésvédelmi osztály		I
Hálózati biztosíték (lassú kioldású)	A	10
Vízcsatlakozás		
Hozzáfolyási nyomás (max.)	MPa	1,2
Hozzáfolyási hőmérséklet (max.)	°C	40
Hozzáfolyási mennyiség (min.)	l/min	9
Szívómagasság (max.)	m	0,5
A készülék teljesítményre vonatkozó adatai		
Üzemi nyomás	MPa	11
Max. engedélyezett nyomás	MPa	13
Szállítási mennyiség, víz	l/min	6,3
Max. szállítási mennyiség	l/min	7,0
Szállítási mennyiség, tisztítószer	l/min	0,3
A magasnyomású pisztoly visszalökőereje	N	13
Méretek és súlyok		
Jellemző üzemi súly	kg	13,1
Hosszúság	mm	402
Szélesség	mm	306
Magasság	mm	588
Az EN 60335-2-79 szerint meghatározott értékek		
Kéz-kar-vibráció a_{hv}	m/s^2	2,2
Kéz-kar-vibráció bizonytalanság K	m/s^2	0,7
Ismétlődő ütésrezgések p_F	m/s^2	26
Bizonytalanság Ismétlődő ütésrezgések K	m/s^2	6
Zajszint L_{pA}	dB(A)	75
Bizonytalanság - Hangnyomásszint K_{pA}	dB(A)	3
L zajteljesítményszint$_{WA}$	dB(A)	88

Garantált hangteljesítményszint $L_{WA,d}$	dB(A)	90

A kivétel oka az (EU) 2019/1781 rendelet I. mellékletének 2. szakaszának 12. pontja szerint: j)
A műszaki változtatások jogát fenntartjuk.

Obsah

Aplikace KÄRCHER Home & Garden 113
Obecné pokyny 113
Bezpečnostní zařízení 113
Symboly na přístroji 113
Ochrana životního prostředí 113
Použití ke stanovenému účelu 113
Příslušenství a náhradní díly 113
Rozsah dodávky 113
Přehled přístroje 114
Montáž 114
Uvedení do provozu 114
Provoz 115
Přeprava 116
Skladování 117
Péče a údržba 117
Nápověda při poruchách 117
Záruka 118
EU prohlášení o shodě 118
Technické údaje 118

Aplikace KÄRCHER Home & Garden

S aplikací KÄRCHER Home & Garden získáte při používání svého přístroje následující výhody:

- Tipy k používání a odborné znalosti
- Informace o produktu, přehled příslušenství a návody k použití
- Nápověda a kontakt na servis
- Internetový obchod - exkluzivní nabídky a mnoho dalšího

Naskenujte kód na obalu nebo si stáhněte aplikaci KÄRCHER Home & Garden z vašeho App Storea pohodlně zaregistrujte svůj produkt.

Obecné pokyny



Před prvním použitím přístroje si přečtěte tento provozní návod a přiložené bezpečnostní pokyny. Řiďte se jeho obsahem.
Uschovejte obě příručky pro pozdější použití nebo pro dalšího vlastníka.

Bezpečnostní zařízení

⚠ *VAROVÁNÍ*

Nebezpečí úrazu!
Vážná zranění v důsledku chybějících, upravených nebo neúčinných bezpečnostních zařízení.
Neobcházejte ani neodstraňujte bezpečnostní zařízení, ani je nevyřazujte z činnosti. Bezpečnostní mechanismy slouží pro vaši ochranu.

Hlavní spínač

Hlavní spínač brání nechtěnému provozu přístroje.

Zajišťovací mechanismus Spouštěcí páčka

Zajišťovací mechanismus zablokuje spouštěcí páčku a zabrání neúmyslnému zapnutí přístroje.

Funkce automatického zastavení

Při uvolnění spouštěcí páčky tlakový spínač vypne vysokotlaké čerpadlo a vysokotlaký paprsek se zastaví. Jakmile je spouštěcí páčka stlačena, vysokotlaký čerpadlo se zapne.

Motorový jistič

V případě příliš velkého odběru proudu motorový jistič přístroj vypne.

Symboly na přístroji



Nesměřujte vysokotlaký proud kapaliny na osoby, zvířata, aktivní elektrická zařízení ani na přístroj samotný.
Přístroj chraňte před mrazem.



Přístroj nepřipojujte přímo k veřejnému vodovodnímu řádu.

Ochrana životního prostředí



Obalové materiály jsou recyklovatelné. Obaly prosím likvidujte ekologickým způsobem.



Elektrické a elektronické přístroje obsahují hodnotné recyklovatelné materiály a často součásti, jako baterie, akumulátory nebo olej, které mohou při chybném zacházení nebo likvidaci představovat potenciální nebezpečí pro lidské zdraví nebo pro životní prostředí. Pro řádný provoz přístroje jsou však tyto součásti nezbytné. Přístroje označené tímto symbolem se nesmí likvidovat s domovním odpadem.

Procesy čištění, u nichž vzniká odpadní voda obsahující oleje, např. mytí motoru, mytí spodků vozidel se smí provádět pouze v mycích boxech s odlučovačem oleje.

Práce s čisticími prostředky se smí provádět výhradně na vodotěsných pracovních plochách s připojením ke kanalizaci odpadních vod. Čisticí prostředky nesmí proniknout do vod nebo půdy.

Odběr vody z veřejných vod je v některých zemích zakázaný.

Upozornění k obsaženým látkám (REACH)
Aktuální informace k obsaženým látkám naleznete na stránkách: *www.kaercher.de/REACH*

Použití ke stanovenému účelu

Vysokotlaký čistič používejte výhradně pro soukromé domácí použití.
Vysokotlaký čistič je určený pro čištění strojů, vozidel, zdiva, nářadí, fasád, teras, zahradního náčiní atd. vysokotlakým vodním paprskem.

Příslušenství a náhradní díly

Používejte pouze originální příslušenství a náhradní díly, které Vám zaručují bezpečný a bezporuchový provoz přístroje.
Informace o příslušenství a náhradních dílech naleznete na stránkách *www.kaercher.com*.

Rozsah dodávky

Rozsah dodávky přístroje je vyobrazen na obalu. Při vybalení zkontrolujte úplnost obsahu. V případě chybějícího příslušenství nebo výskytu poškození při přepravě informujte prosím Vašeho prodejce.

Přehled přístroje

Ilustrace jsou příkladné, detaily se mohou lišit
Obrázky viz obrazová příloha
Ilustrace A

① Stojan s držadlem
② Vodní přípojka s vestavěným sítem
③ Kolo
④ Clona
⑤ Vodítko vysokotlaké hadice
⑥ Hlavní spínač
⑦ Místo uložení pracovních nástavců
⑧ Vysokotlaká hadice
⑨ *Láhev na čisticí prostředek Plug 'n' Clean
⑩ Místo uložení vysokotlaké pistole
⑪ Přepravní držadlo, teleskopické
⑫ Pracovní nástavec, fréza na nečistoty v případě odolného znečištění
⑬ Pracovní nástavec Vario Power pro nejběžnější úlohy čištění.
Pracovní tlak lze plynule zvyšovat od SOFT do HARD. Pro nastavení pracovního tlaku uvolněte spouštěcí páku. Poté otočte pracovní nástavec do požadované polohy.
Pro aplikaci čisticího prostředku odmontujte pracovní nástavec a pracujte jen s vysokotlakou pistolí.
⑭ Vysokotlaká pistole
⑮ Uvolňovací tlačítko
⑯ Spouštěcí páčka
⑰ Indikace tlaku (0-MIX / 1-SOFT / 2-MEDIUM / 3-HARD)
⑱ Zajištění vysokotlaké pistole
⑲ Držadlo
⑳ Hák vysokotlaké hadice / síťového kabelu
㉑ Typový štítek
㉒ Přihrádka na příslušenství
㉓ Háček pro připevnění síťky
㉔ Síťka pro přihrádku na příslušenství
㉕ Síťový kabel se síťovou zástrčkou
㉖ Spojka pro vodní přípojku
㉗ * Zahradní hadice
㉘ ** Sací hadice KÄRCHER
㉙ Dodané šrouby a hmoždinky

* dodatečně nutné
** k dispozici jako volitelné příslušenství

Dodané šrouby a hmoždinky

Ilustrace B

① Stojanové hmoždinky (2 kusy)
② Šroub 4x22 (2 kusy)
③ Šroub 4x16 (10 kusů)

Montáž

Před uvedením do provozu namontujte přiložené součástky na přístroj.
Připravte si šrouby / hmoždinky a vhodný šroubovák.

Montáž kol

1. Zasuňte kola.

Upozornění
Dávejte pozor na ustavení otvoru.
Ilustrace C

2. Každé kolo zajistěte 1 šroubem.

Montáž stojanu

1. Zasuňte stojan.
Ilustrace D
2. Zastrčte 2 hmoždinky do otvorů až na doraz.
3. Stojan zajistěte 2 šrouby.

Montáž úložiště pro pracovní nástavce

1. Zavěste úložiště pro pracovní nástavce.
2. Úložiště zajistěte 2 šrouby.
Ilustrace E
3. Clonu zajistěte 4 šrouby.
Ilustrace F

Montáž přepravního držadla

1. Nasaďte přepravní držadlo.
Ilustrace G
2. Přepravní držadlo zajistěte 2 šrouby.

Montáž síťky s příslušenstvím

1. Síťku s příslušenstvím zavěste na háčky.
Ilustrace H

Montáž spojky pro vodní přípojku

1. Našroubujte spojku pro vodní přípojku na vodní přípojku přístroje.
Ilustrace I

Uvedení do provozu

1. Postavte přístroj na rovnou plochu.

POZOR
Nebezpečí poškození při provozu s navinutou vysokotlakou hadicí.
Poškozená vysokotlaká hadice
Vysokotlakou hadici odviňte úplně.
Před uvedením přístroje do provozu úplně rozložte vysokotlakou hadici bez uzlů, smyček a zákrutů.

2. Vysokotlakou hadici odviňte úplně.
3. Vysokotlakou hadici úplně protáhněte vodítkem vysokotlaké hadice směrem dopředu a odstraňte případné smyčky, uzly a zakroucení.
Ilustrace J
4. Vysokotlakou hadici zasuňte do vysokotlaké pistole, až slyšitelně zaskočí.

Upozornění
Dbejte na správné ustavení vsuvky.
Ilustrace K

5. Zkontrolujte bezpečné spojení zatáhnutím za vysokotlakou hadici.
6. Síťový kabel zcela odviňte.
7. Zastrčte síťovou zástrčku do zásuvky.

Zajištění přívodu vody

POZOR

Nebezpečí poškození znečištěnou vodou.
Poškození přístroje a příslušenství
Provozujte přístroj pouze s čistou sladkou vodou bez jakýchkoli nečistot nebo přísad.
Nikdy nepoužívejte znečištěnou vodu, odpadní vodu nebo slanou vodu.
KÄRCHER doporučuje používat volitelně dostupný vodní filtr značky KÄRCHER.

POZOR

Nebezpečí poškození v důsledku nedostatečného množství přívodní vody.
Poškození přístroje a vysokotlaké hadice
Zajistěte dostatečné množství přívodní vody.

1. Zkontrolujte tlak, teplotu a množství přívodní vody, abyste zajistili shodu s požadavky, viz *Technické údaje*.

Upozornění
Dodržujte předpisy stanovené místní vodárnou.

Připojení k vodovodu

POZOR

Nebezpečí poškození při použití hadicových spojek z mosazi s funkcí AquaStop od třetích stran.
Poškození vysokotlakého čerpadla
Používejte výhradně hadicové spojky s funkcí AquaStop nebo bez ní od společnosti KÄRCHER, hadicové spojky bez funkce AquaStop nebo plastové hadicové spojky s funkcí AquaStop od třetích stran.

1. Zahradní hadici nastrčte na spojku pro vodní přípojku.

Upozornění
Zahradní hadice vyztužená tkaninou, průměr nejméně 1/2 palce (13 mm), délka nejméně 7,5 m, s běžně dostupnou rychlospojkou.

Ilustrace L

2. Zahradní hadici připojte k vodovodu.
3. Úplně otevřete vodovodní kohoutek.

Nasávání vody z otevřených nádrží

Tento vysokotlaký čistič je vhodný pro odsávání povrchové vody sací hadicí KÄRCHER, např.z kádí na dešťovou vodu nebo rybníčků (maximální sací výška viz *Technické údaje*).

1. Odšroubujte spojku z vodní přípojky.
2. Sací hadici naplňte vodou.
3. Sací hadici našroubujte na vodní přípojku přístroje a zavěste ji do vodního zdroje (např.. káď na dešťovou vodu).

Odvzdušnění přístroje

POZOR

Nebezpečí poškození při chodu nasucho.
Poškození vysokotlakého čerpadla
Neprovozujte přístroj bez vody.
Přístroj vypněte, pokud se nenatlakuje během 2 minut. Postupujte podle pokynů v Nápověda při poruchách.

Upozornění
Pro odvzdušnění přístroje nemontujte k vysokotlaké pistoli pracovní nástavec ani jiné příslušenství.

1. Zapněte přístroj otočením hlavního spínače do polohy „I/ON“.
   Chcete-li přístroj vypnout, otočte hlavní spínač do polohy „0/OFF“.
   Ilustrace M
2. Odjistěte spouštěcí páčku.
   Ilustrace N
3. Stiskněte spouštěcí páčku.
   Přístroj se zapne.
4. Nechte přístroj běžet po dobu nanejvýše 2 minut, dokud u vysokotlaké pistole nevystoupí voda bez bublinek.
5. Uvolněte spouštěcí páčku.
6. Zajistěte spouštěcí páčku.

Provoz

POZOR

Nebezpečí poškození při chodu nasucho.
Poškození vysokotlakého čerpadla
Neprovozujte přístroj bez vody.
Přístroj vypněte, pokud se nenatlakuje během 2 minut. Postupujte podle pokynů v Nápověda při poruchách.

Power Control System

Indikace tlaku na vysokotlaké pistoli ukazuje za provozu nastavený stupeň tlaku.
Otáčením pracovního nástavce Vario Power nastavte stupeň tlaku SOFT, MEDIUM nebo HARD.
Sejměte pracovní nástavec z vysokotlaké pistole, abyste nastavili stupeň tlaku MIX a přidali čisticí prostředek.

Upozornění
Citlivost materiálů se může velmi lišit v závislosti na věku a stavu. Doporučení proto nejsou závazná.

Upozornění
Při provozu s plošným čističem a jiným příslušenstvím není indikace tlaku věrohodná.

Zobrazení	Stupeň tlaku	Doporučeno pro např.
	HARD	kamenné dlažby, asfalt, kovové povrchy, zahradní náčiní (kolečko, rýč atd.)
	MEDIUM	Automobily / motocykly, cihlové povrchy, omítnuté stěny, plastový nábytek
	SOFT	Dřevěné plochy, jízdní kola, pískovcové plochy, ratanový nábytek
	MIX	všechny povrchy vhodné pro použití čisticích prostředků

Provoz s vysokým tlakem

POZOR

Nebezpečí poškození v důsledku nedostatečné vzdálenosti paprsku nebo nevhodného typu paprsku.
Poškození lakovaných nebo citlivých povrchů
Dodržujte vzdálenost paprsku vody nejméně 30 cm při čištění lakovaných povrchů.
Pneumatiky, lak či citlivé povrchy jako dřevo nečistěte rotačním paprskem.

1. Nasaďte pracovní nástavec do vysokotlaké pistole a zajistěte ho otočením o 90°.
   Ilustrace O
2. Zapněte přístroj.
3. Odjistěte spouštěcí páčku.
4. Stiskněte spouštěcí páčku.

Přístroj se zapne.
5. Otáčejte pracovním nástavcem Vario Power, dokud se na indikaci tlaku nezobrazí požadovaný stupeň tlaku.

Provoz s čisticím prostředkem

⚠ *NEBEZPEČÍ*

Zdravotní rizika způsobená čisticími prostředky!
Vážné poškození zdraví
Řiďte se bezpečnostním listem výrobce čisticích prostředků.
Noste předepsané osobní ochranné pracovní prostředky

POZOR

Nebezpečí poškození nevhodnými čisticími prostředky!
Věcné škody
Používejte pouze čisticí prostředky schválené firmou KÄRCHER a vhodné pro čištěné předměty.
Řiďte se bezpečnostními pokyny, doporučeními k dávkování a pokyny přiloženými k čisticímu prostředku.
Používejte čisticí prostředky úsporně.

POZOR

Nebezpečí poškození v důsledku příliš dlouhého působení a zasychání čisticích prostředků!
Věcné škody
Nenanášejte čisticí prostředky na horké povrchy a dodržujte maximální dobu působení.
Nenechávejte čisticí prostředky zaschnout.
Upozornění
Čisticí prostředky KÄRCHER zajišťují bezproblémový a efektivní provoz. Požádejte o radu a řiďte se našimi informačními listy o čisticích prostředcích.
Upozornění
Čisticí prostředky lze přidávat výhradně při odmontovaném pracovním nástavci.
Upozornění
Pro provoz s čisticími prostředky je zapotřebí láhev na čisticí prostředek Plug 'n' Clean. Čisticí prostředky KÄRCHER je možné zakoupit již připravené k užívání v láhvi na čisticí prostředek Plug 'n' Clean.

1. Sejměte víko lahve s čisticím prostředkem Plug 'n' Clean.
2. Zatlačte láhev na čisticí prostředek Plug 'n' Clean s otvorem směrem dolů do úchytu na přístroji.
   Ilustrace P
3. Odmontujte pracovní nástavec z vysokotlaké pistole.
   Za provozu je čisticí prostředek přidáván do nízkotlakého paprsku.

Doporučená metoda čištění

1. Nastříkejte úsporným způsobem čisticí prostředek na suchý povrch a nechte působit (nikoliv zaschnout).
2. Uvolněnou nečistotu opláchněte vysokotlakým paprskem.

Po provozu s čisticím prostředkem

1. Vytáhněte láhev na čisticí prostředek Plug 'n' Clean z úchytu a uzavřete ji víkem.
2. Láhev na čisticí prostředek umístěte do úchytu s víkem nahoru.
3. Nechte přístroj běžet s čistou vodou po dobu cca 30 sekund, aby došlo k výplachu čisticího prostředku z přístroje a příslušenství.

Přerušení provozu

1. Uvolněte spouštěcí páčku.
   Přístroj se vypne, jakmile je uvolněna spouštěcí páčka.
   Vysoký tlak zůstane v systému zachován.
2. Zajistěte spouštěcí páčku.
3. Vysokotlakou pistoli s pracovním nástavcem umístěte do ukládacího prostoru pro vysokotlakou pistoli.
4. V případě pracovních přestávek delších než 5 minut přístroj vypněte.

Ukončení provozu

⚠ *VAROVÁNÍ*

Nebezpečí poranění vodou unikající pod vysokým tlakem.
Těžká poranění očí nebo kůže
Vysokotlakou hadici odpojte od vysokotlaké pistole nebo od přístroje jen tehdy, když systém není pod tlakem.

POZOR

Nebezpečí poškození mrazem.
Poškození přístroje a příslušenství
Zcela vypusťte vodu z přístroje a příslušenství.
Přístroj a příslušenství chraňte před mrazem.

1. Uvolněte spouštěcí páčku.
2. Zajistěte spouštěcí páčku.
3. Zavřete vodovodní kohoutek.
4. Odpojte přístroj od zásobování vodou.
5. Odjistěte spouštěcí páčku.
6. Spouštěcí páčku aktivujte po dobu maximálně 1 minuty, až přestane vytékat voda.
   Systém se zbaví zbylého tlaku.
   Voda se z přístroje odčerpává, aby se zabránilo poškození mrazem.
7. Uvolněte spouštěcí páčku.
8. Zajistěte spouštěcí páčku.
9. Vypněte přístroj.
10. Síťovou zástrčku vytáhněte ze zásuvky.
11. Rozeberte, vyprázdněte a uložte příslušenství na přístroji, viz *Ukládání přístroje*.

Přeprava

⚠ *UPOZORNĚNÍ*

Nebezpečí zranění a poškození v souvislosti s hmotností přístroje.
Zranění a poškození
Při přepravě a skladování zohledněte hmotnost přístroje.

Přenášení přístroje

1. Přístroj zvedejte a přenášejte pomocí držadla.

Tažení přístroje

1. Vytáhněte přepravní držadlo, dokud neuslyšíte cvaknutí.
2. Přístroj tahejte za přepravní držadlo.

Přeprava přístroje ve vozidle

1. Před přepravou ve vodorovné poloze vytáhněte láhev na čisticí prostředek Plug 'n' Clean z úchytu a uzavřete ji víkem.
2. Zajistěte přístroj proti sklouznutí a překlopení.

Skladování

⚠ *UPOZORNĚNÍ*

Nebezpečí zranění a poškození v souvislosti s hmotností přístroje.

Zranění a poškození

Při přepravě a skladování zohledněte hmotnost přístroje.

Ukládání přístroje

⚠ *VAROVÁNÍ*

Nebezpečí poranění vodou unikající pod vysokým tlakem.

Těžká poranění očí nebo kůže

Vysokotlakou hadici odpojte od vysokotlaké pistole nebo od přístroje jen tehdy, když systém není pod tlakem.

1. Ukončete provoz, viz *Ukončení provozu*.
2. Odmontujte pracovní nástavec z vysokotlaké pistole.
3. Stiskněte uvolňovací tlačítko na vysokotlaké pistoli a odpojte vysokotlakou hadici od vysokotlaké pistole.
4. Vypusťte vodu z vysokotlaké pistole.
5. Vysokotlakou pistoli uložte do ukládacího prostoru pro vysokotlakou pistoli.
6. Zasuňte pracovní nástavce do ukládacího prostoru pro pracovní nástavce:
   a Pracovní nástavec Vario Power: tryska směřuje nahoru
   b Pracovní nástavec frézy nečistot: tryska směřuje dolů
7. Vytáhněte vysokotlakou hadici z vedení vysokotlaké hadice směrem dozadu.
8. Vysokotlakou hadici a zavěste na hák pro vysokotlakou hadici / síťový kabel.
9. Síťový kabel zavěste na hák pro vysokotlakou hadici / síťový kabel.

Před delším skladování dbejte na dodatečná upozornění, viz *Péče a údržba*.

Ochrana před mrazem

POZOR

Nebezpečí poškození mrazem.

Poškození přístroje a příslušenství

Zcela vypusťte vodu z přístroje a příslušenství.

Přístroj a příslušenství chraňte před mrazem.

1. Vyčerpejte vodu z přístroje, viz *Ukončení provozu*.
2. Demontujte příslušenství a vypusťte vodu, viz *Ukládání přístroje*.
3. Příslušenství uskladněte na přístroji a skladujte v prostoru odolném proti mrazu, viz *Ukládání přístroje*.

Péče a údržba

⚠ *NEBEZPEČÍ*

Nebezpečí úrazu elektrickým proudem

Zranění v důsledku kontaktu s částmi pod elektrickým proudem

Vypněte přístroj.

Odpojte síťovou zástrčku.

Přístroj je bezúdržbový, tj. nemusíte provádět pravidelné údržbářské práce.

Čištění síta ve vodní přípojce

POZOR

Nebezpečí poškození v důsledku chybějícího nebo poškozeného síta.

Poškození vysokotlakého čerpadla

Neprovozujte přístroj bez síta.

Nečistěte síto tvrdými, ostrými předměty.

V případě potřeby vyčistěte síto ve vodní přípojce.

1. Odšroubujte spojku na vodní přípojce.
2. Vytáhněte síto.
   Ilustrace Q
3. Síto očistěte pod tekoucí vodou.
4. Síto vsaďte do vodní přípojky.

Nápověda při poruchách

⚠ *NEBEZPEČÍ*

Ohrožení života při dotyku částí pod napětím

Smrtelná nebo nejzávažnější zranění

Nedotýkejte se částí pod napětím.

Vypněte přístroj.

Síťovou zástrčku vytáhněte ze zásuvky.

Poruchy mají často jednoduché příčiny, které můžete sami odstranit pomocí následujícího přehledu. V případě pochybností nebo při zde neuvedených poruchách se prosím obraťte na autorizovaný zákaznický servis.

Přístroj neběží

Elektrické napájení bylo přerušeno.

1. Zkontrolujte, zda je síťová zástrčka zapojena.
2. Zapněte přístroj.
3. Odjistěte a stiskněte spouštěcí páčku.
   Přístroj se spustí, jinak:
4. Zkontrolujte, zda údaj o napětí na typovém štítku shoduje s napětím zdroje el. proudu.
5. Síťovou zástrčku vytáhněte ze síťové zásuvky.
6. Zkontrolujte síťový kabel a síťovou zástrčku s ohledem na poškození.
   Poškozený síťový kabel nechte neprodleně vyměnit autorizovaným zákaznickým servisem.

Ochranný jistič motoru je aktivní.

1. Pokud je motor přetížen, ochranný jistič motoru přístroj vypne.
2. Vypněte přístroj.
3. Nechte přístroj vychladnout po dobu 1 hodiny.
4. Zapněte přístroj a uveďte jej do provozu.
   Pokud se porucha objeví opakovaně, nechte přístroj zkontrolovat zákaznickým servisem.

Přístroj se nerozběhne, motor bručí

Pokles napětí v důsledku slabé elektrické sítě nebo použití prodlužovacího kabelu.

1. Nepoužívejte prodlužovací kabel.
2. Před zapnutím přístroje stiskněte spouštěcí páčku a poté přístroj zapněte.

Nedochází k natlakování přístroje

Pracovní nástavec je v poloze „SOFT“.

1. Otočte pracovní nástavec do polohy „HARD“.

Přívod vody je příliš malý.

1. Úplně otevřete vodovodní kohoutek.
2. Zahradní hadici položte bez zauzlování.
3. Zkontrolujte množství přívodní vody a v případě potřeby je zvyšte, viz *Technické údaje*.
4. Ujistěte se, že není překročena maximální sací výška, viz *Technické údaje*.

Síto je znečištěné.

1. Vyčistěte síto, viz *Čištění síta ve vodní přípojce*.

V přístroji je vzduch.
1. Zajistěte správnou montáž vysokotlaké a zahradní hadice.
2. Odvzdušněte přístroj, viz *Odvzdušnění přístroje*.

Silné kolísání tlaku / vibrace
Tryska je znečištěná.
1. Vyčistěte postřikovací hubici zepředu jehlou a propláchněte ji vodou.

Množství přívodní vody je příliš nízké.
1. Úplně otevřete vodovodní kohoutek.
2. Zahradní hadici položte bez zauzlování.
3. Vyčistěte sítko ve vodní přípojce.

POZOR

Nebezpečí poškození v důsledku nedostatečného množství přívodní vody.
Poškození přístroje a vysokotlaké hadice
Zajistěte dostatečné množství přívodní vody.
4. Zkontrolujte množství přívodní vody a v případě potřeby je zvyšte, viz *Zajištění přívodu vody*.

Nedochází k nasávání čisticího prostředku
Na vysokotlaké pistoli je namontovaný pracovní nástavec.
1. Odmontujte pracovní nástavec a pracujte jen s vysokotlakou pistolí.

Láhev na čisticí prostředek Plug 'n' Clean je prázdná nebo není správně nainstalována.
1. Zkontrolujte hladinu naplnění lahve na čisticí prostředek Plug 'n' Clean a v případě potřeby láhev Plug 'n' Clean vyměňte.
2. Ujistěte se, že je láhev na čisticí prostředek Plug 'n' Clean správně umístěna v úchytu na přístroji s otvorem směrem dolů.

Přístroj netěsný
Nepatrná netěsnost přístroje má technické příčiny.
1. V případě silné netěsnosti informujte autorizovaný zákaznický servis.

Záruka

V každé zemi platí záruční podmínky vydané naší příslušnou distribuční společností. Případné závady vašeho přístroje odstraníme bezplatně během záruční lhůty, pokud jsou zaviněny vadou materiálu nebo výrobní vadou. V případě uplatnění nároků ze záruky se prosím obraťte s dokladem o koupi na svého prodejce nebo na nejbližší autorizované pracoviště zákaznického servisu.
(Adresa viz zadní stranu)
Další informace o záruce (jsou-li k dispozici) naleznete v servisní sekci na webové stránce místního zastoupení firmy KÄRCHER v části „Dokumenty ke stažení".

EU prohlášení o shodě

Tímto prohlašujeme, že níže uvedený výrobek odpovídá příslušným ustanovením uvedených směrnic a předpisů. V případě provedení námi neschválené změny výrobku ztrácí toto prohlášení svoji platnost. Výhradní odpovědnost za vystavení tohoto prohlášení o shodě nese výrobce.
Výrobek: Vysokotlaký čistič
Typ: 1.324-xxx

Směrnice a nařízení
2006/42/EG (+2009/127/ES) (do 19. ledna 2027) (EU) 2023/1230 (od 20 ledna 2027)
2014/30/EU
2011/65/EU
2000/14/ES
2009/125/ES
(EU) 2019/1781

Aplikované harmonizované normy
EN 60335-1
EN 60335-2-79
EN 62233: 2008
EN 55014-1: 2017 + A11: 2020
EN 55014-2: 1997 + A1: 2001 + A2: 2008
EN 61000-3-2: 2014
EN 61000-3-3: 2013
EN IEC 63000: 2018

Použitý postup k posouzení shody
2000/14/ES: Příloha V

Hladina akustického výkonu dB(A)
K 4 (Premium) Power Control
Naměřeno: 88
Zaručeno: 90
K 4 Power Control (GB-Variante)
Naměřeno: 88
Zaručeno: 91
K 4 Premium Power Control (GB-Variante)
Naměřeno: 89
Zaručeno: 92
K 5 Power Control
Naměřeno: 89
Zaručeno: 92
K 5 Power Control (GB-Variante)
Naměřeno: 88
Zaručeno: 91

Jméno a adresa
Zmocněnec pro dokumentaci:
S. Reiser
Alfred Kärcher SE & Co. KG
Alfred-Kärcher-Str. 28 - 40
71364 Winnenden (Německo)
Tel.: +49 7195 14-0
Fax: +49 7195 14-2212


H. Jenner
Chairman of the Board of Management


S. Reiser
Manager Regulatory Affairs & Certification

Winnenden, 2026/04/01
Níže podepsaní jednají z pověření a se zplnomocněním představenstva společnosti.
Alfred Kärcher SE & Co. KG
Alfred-Kärcher-Str. 28 - 40
71364 Winnenden (Německo)
Tel.: +49 7195 14-0
Fax: +49 7195 14-2212

Technické údaje

Elektrické připojení		
Napětí	V	230
Fáze	~	1
Kmitočet	Hz	50
Příkon	kW	1,8
Krytí		IPX5
Třída krytí		I
Síťové jištění (se zpožděnou reakcí)	A	10

Vodní přípojka		
Přívodní tlak (max.)	MPa	1,2
Vstupní teplota (max.)	°C	40
Vstupní množství (min.)	l/min	9
Sací výška (max.)	m	0,5
Výkonnostní údaje přístroje		
Provozní tlak	MPa	11
Max. přípustný tlak	MPa	13
Čerpané množství, voda	l/min	6,3
Čerpané množství, maximální	l/min	7,0
Čerpané množství, čisticí prostředek	l/min	0,3
Reaktivní síla vysokotlaké pistole	N	13
Rozměry a hmotnosti		
Typická provozní hmotnost	kg	13,1
Délka	mm	402
Šířka	mm	306
Výška	mm	588
Zjištěné hodnoty podle EN 60335-2-79		
Vibrace ruka-paže a_{hv}	m/s^2	2,2
Nejistota vibrací ruka-paže K	m/s^2	0,7
Opakované rázové vibrace p_F	m/s^2	26
Nejistota Opakované rázové vibrace K	m/s^2	6
Hladina akustického tlaku L_{pA}	dB(A)	75
Nejistota hladiny akustického tlaku K_{pA}	dB(A)	3
Hladina akustického výkonu L_{WA}	dB(A)	88
Zaručená hladina akustického výkonu $L_{WA,d}$	dB(A)	90

Důvod výjimky podle nařízení (EU) 2019/1781, příloha I, oddíl 2 (12): j)
Technické změny vyhrazeny.

Obsah

KÄRCHER Home & Garden App 119
Všeobecné pokyny 119
Bezpečnostné zariadenia 119
Symboly na prístroji 119
Ochrana životného prostredia 119
Používanie v súlade s účelom 120
Príslušenstvo a náhradné diely 120
Rozsah dodávky 120
Prehľad prístroja 120
Montáž 120
Uvedenie do prevádzky 121
Prevádzka 121
Preprava 123
Skladovanie 123
Ošetrovanie a údržba 123
Pomoc pri poruchách 123
Záruka 124
EÚ vyhlásenie o zhode 124
Technické údaje 125

KÄRCHER Home & Garden App

S aplikáciou KÄRCHER Home & Garden profitujete pri používaní vášho prístroja z nasledujúcich výhod:

- Tipy týkajúce sa používania a znalosti expertov
- Produktové informácie, prehľad príslušenstva a návody na obsluhu
- Pomocné informácie a kontakt na servisné oddelenie
- Internetový obchod – exkluzívne ponuky a mnoho ďalšieho

Naskenujte kód nachádzajúci sa na obale, alebo si z vášho obchodu s aplikáciami stiahnite aplikáciu KÄRCHER Home & Garden a pohodlne si zaregistrujte váš produkt.

Všeobecné pokyny



Pred prvým použitím prístroja si prečítajte tento pôvodný návod na obsluhu a priložené bezpečnostné pokyny. Riaďte sa informáciami a pokynmi, ktoré sú v nich uvedené.
Obidva dokumenty si uschovajte pre neskoršie použitie alebo pre nasledujúceho majiteľa.

Bezpečnostné zariadenia

⚠ *VÝSTRAHA*

Nebezpečenstvo vzniku poranení!
Vážne poranenia spôsobené chýbajúcimi, zmenenými alebo neúčinnými bezpečnostnými zariadeniami. Neobchádzajte, neodstraňujte a neznefunkčňujte bezpečnostné zariadenia. Bezpečnostné zariadenia slúžia na vašu ochranu.

Spínač prístroja

Spínač prístroja zabráni neúmyselnému spusteniu prístroja.

Blokovanie spúšťacej páčky

Blokovanie blokuje spúšťaciu páčku a bráni neúmyselnému spusteniu prístroja.

Funkcia automatického zastavenia

Pri uvoľnení spúšťacej páčky tlakový spínač vypne vysokotlakové čerpadlo a vysokotlakový prúd sa zastaví. Keď sa spúšťacia páčka potiahne, vysokotlakové čerpadlo sa znovu zapne.

Motorový istič

Pri príliš vysokom príkone sa motorový istič prístroja vypne.

Symboly na prístroji



Vysokotlakový prúd sa nesmie smerovať na osoby, zvieratá, aktívne elektrické zariadenia alebo na samotný prístroj.
Prístroj chráňte pred mrazom.



Nepripájajte prístroj bezprostredne na verejnú sieť pitnej vody.

Ochrana životného prostredia



Obalové materiály sú recyklovateľné. Obaly zlikvidujte ekologickým spôsobom.



Elektrické a elektronické prístroje obsahujú cenné recyklovateľné materiály a často aj komponenty, akými sú napr. batérie, akumulátory alebo olej, ktoré môžu pri nesprávnej manipulácii alebo likvi-

dácii predstavovať potenciálne nebezpečenstvo pre ľudské zdravie a životné prostredie. Tieto komponenty sú však potrebné pre správnu prevádzku prístroja. Prístroje označené týmto symbolom nesmú byť likvidované spolu s domovým odpadom.

Čistiace práce, pri ktorých sa do odpadovej vody dostávajú zvyšky oleja, napr. umývanie motora, podvozku, sa smú vykonávať iba v umývačkách s odlučovačom oleja.

Práce s čistiacimi prostriedkami sa smú vykonávať iba na vodotesných pracovných plochách s prípojkou na kanalizáciu odpadových vôd. Čistiace prostriedky nesmú preniknúť do vôd alebo pôdy.

Odber vody z verejných zdrojov je v niektorých krajinách zakázaný.

Informácie o obsiahnutých látkach (REACH)
Aktuálne informácie o obsiahnutých látkach sú uvedené na: *www.kaercher.de/REACH*

Používanie v súlade s účelom

Vysokotlakový čistič používajte výhradne v domácnostiach.
Vysokotlakový čistič je určený na čistenie strojov, vozidiel, stavebných objektov, nástrojov, fasád, terás, záhradných prístrojov atď. vysokotlakovým prúdom vody.

Príslušenstvo a náhradné diely

Používajte len originálne príslušenstvo a originálne náhradné diely, pretože takéto komponenty zaručujú bezpečnú a bezporuchovú prevádzku zariadenia.
Informácie o príslušenstve a náhradných dieloch sa nachádzajú na stránke *www.kaercher.com*.

Rozsah dodávky

Rozsah dodávky zariadenia je znázornený na obale. Pri rozbaľovaní skontrolujte, či je obsah kompletný. V prípade chýbajúceho príslušenstva alebo pri výskyte poškodení spôsobených prepravou informujte Vášho predajcu.

Prehľad prístroja

Obrázky ako príklad, podrobnosti sa môžu líšiť
Obrázky sa nachádzajú na strane s grafikami
Obrázok A

(1) Stojan s rukoväťou

(2) Prípojka vody so zabudovaným sitkom

(3) Koliesko

(4) Veko

(5) Vedenie vysokotlakovej hadice

(6) Spínač prístroja

(7) Úložný priestor pre pracovné nadstavce

(8) Vysokotlaková hadica

(9) * Fľaša na čistiaci prostriedok Plug ‘n’ Clean

(10) Úložný priestor pre vysokotlakovú pištoľ

(11) Prepravné držadlo, teleskopické

(12) Pracovný nadstavec s rotačnou dýzou na odolné nečistoty

(13) Pracovný nadstavec Vario Power pre najbežnejšie čistiace úkony.
Pracovný tlak možno plynulo zvyšovať od SOFT po HARD. Na nastavenie pracovného tlaku uvoľnite spúšťaciu páčku vysokotlakovej pištole. Potom pracovný nadstavec otočte do požadovanej polohy. Na aplikáciu čistiaceho prostriedku demontujte pracovný nadstavec a pracujte iba s vysokotlakovou pištoľou.

(14) Vysokotlaková pištoľ

(15) Uvoľňovacie tlačidlo

(16) Spúšťacia páčka

(17) Zobrazenie tlaku (0-MIX/1-SOFT/2-MEDIUM/3-HARD)

(18) Blokovanie vysokotlakovej pištole

(19) Držadlo

(20) Háčik pre vysokotlakovú hadicu/sieťový kábel

(21) Typový štítok

(22) Priečinok na príslušenstvo

(23) Háčik na uchytenie siete

(24) Sieť na príslušenstvo

(25) Sieťový kábel so sieťovou zástrčkou

(26) Spojka pre prípojku vody

(27) * Záhradná hadica

(28) ** Sacia hadica KÄRCHER

(29) Dodané skrutky a hmoždinky

* dodatočne potrebné
** voliteľne dostupné

Dodané skrutky a hmoždinky

Obrázok B

(1) Rozperka opornej nohy (2 kusy)

(2) Skrutka 4x22 (2 kusy)

(3) Skrutka 4x16 (10 kusov)

Montáž

Pred uvedením do prevádzky na prístroj namontujte voľné priložené diely.
Pripravte skrutky/hmoždinky a vhodný skrutkovač.

Montáž kolies

1. Nasuňte kolesá.

Upozornenie
Dbajte na zarovnanie otvoru.
Obrázok C

2. Kolesá zaistite vždy 1 skrutkou.

Montáž stojana

1. Nasuňte stojan.
Obrázok D
2. 2 hmoždinky zastrčte do otvorov až na doraz.
3. Zaistite podstavec pomocou 2 skrutiek.

Montáž úložného priestoru pre pracovné nadstavce

1. Zaveste úložný priestor pre pracovné nadstavce.
2. Úložný priestor zaistite pomocou 2 skrutiek.
Obrázok E

3. Veko zaistite pomocou 4 skrutiek.
   Obrázok F

Montáž prepravného držadla

1. Nasaďte prepravné držadlo.
   Obrázok G
2. Prepravné držadlo zaistite 2 skrutkami.

Montáž siete na príslušenstvo

1. Sieť na príslušenstvo zaveste na háčiky.
   Obrázok H

Montáž spojky pre prípojku vody

1. Spojku pre prípojku vody priskrutkujte na prípojku vody prístroja.
   Obrázok I

Uvedenie do prevádzky

1. Prístroj postavte vodorovnú a rovnú plochu.

POZOR

Nebezpečenstvo poškodenia pri prevádzke s navinutou vysokotlakovou hadicou.
Poškodenie vysokotlakovej hadice
Úplne odviňte vysokotlakovú hadicu.
Pred prevádzkou prístroja uložte vysokotlakovú hadicu bez uzlov, slučiek a skrútení.

2. Úplne odviňte vysokotlakovú hadicu.
3. Vysokotlakovú hadicu potiahnite cez vedenie vysokotlakovej hadice dopredu a uložte bez slučiek, uzlov a prekrútenia.
   Obrázok J
4. Vysokotlakovú hadicu zasuňte do vysokotlakovej pištole tak, aby došlo k jej počuteľnému zaisteniu.

Upozornenie
Dbajte na správne zarovnanie vsuvky.

   Obrázok K
5. Potiahnutím vysokotlakovej hadice skontrolujte, či je spojenie bezpečné.
6. Sieťový kábel úplne odviňte.
7. Sieťovú zástrčku zasuňte do sieťovej zásuvky.

Zabezpečenie zásobovania vodou

POZOR

Nebezpečenstvo poškodenia v dôsledku znečistenej vody.
Poškodenie prístroja a príslušenstva
Prístroj prevádzkujte výlučne s čistou sladkou vodou bez nečistôt alebo prísad.
Nepoužívajte znečistenú, odpadovú ani slanú vodu.
Spoločnosť KÄRCHER odporúča používať voliteľný vodný filter KÄRCHER.

POZOR

Nebezpečenstvo poškodenia v dôsledku nedostatočného prítoku vody.
Poškodenie prístroja a vysokotlakovej hadice
Zabezpečte dostatočný prítok vody.

1. Skontrolujte, či tlak, teplota a množstvo privádzanej vody spĺňajú požiadavky, pozri *Technické údaje*.

Upozornenie
Dodržiavajte predpisy miestneho dodávateľa vody.

Pripojenie k vodovodnému potrubiu

POZOR

Nebezpečenstvo poškodenia pri použití hadicových spojok z mosadze s funkciou AquaStop od iných dodávateľov.
Poškodenie vysokotlakového čerpadla
Používajte výlučne hadicové spojky s funkciou/bez funkcie AquaStop od spoločnosti KÄRCHER, hadicové spojky bez funkcie AquaStop alebo hadicové spojky z plastu s funkciou AquaStop od iných dodávateľov.

1. Záhradnú hadicu nastrčte na spojku pre prípojku vody.

Upozornenie
Potrebná záhradná hadica vystužená tkaninou, priemer minimálne 1/2 palca (13 mm), dĺžka minimálne 7,5 m, s bežne dostupnou rýchlospojkou.

   Obrázok L
2. Záhradnú hadicu pripojte na vodovodné potrubie.
3. Celkom otvorte kohútik na vodu.

Nasávanie vody z otvorených nádrží

Tento vysokotlakový čistič je spolu so sacou hadicou KÄRCHER vhodný na nasávanie povrchovej vody, napr. z dažďových sudov alebo rybníkov (pre maximálnu saciu výšku pozri *Technické údaje*).

1. Odskrutkujte spojku na prípojke vody.
2. Saciu hadicu naplňte vodou.
3. Saciu hadicu naskrutkujte na prípojku vody prístroja a zaveste ju do vodného zdroja (napr. sud na dažďovú vodu).

Odvzdušnenie prístroja

POZOR

Nebezpečenstvo poškodenia pri chode nasucho.
Poškodenie vysokotlakového čerpadla
Prístroj neprevádzkujte bez vody.
Ak prístroj nevytvorí tlak do 2 minút, vypnite ho. Postupujte podľa pokynov v kapitole Pomoc pri poruchách.

Upozornenie
Na odvzdušnenie prístroja nemontujte na vysokotlakovú pištoľ pracovný nadstavec ani iné príslušenstvo.

1. Otočením spínača prístroja do polohy „I/ON“ zapnite prístroj.
   Ak chcete prístroj vypnúť, otočte spínač prístroja do polohy „0/OFF“.
   Obrázok M
2. Odblokujte spúšťaciu páčku.
   Obrázok N
3. Aktivujte páčku spúšte.
   Prístroj sa zapne.
4. Prístroj prevádzkujte maximálne 2 minúty, až kým z vysokotlakovej pištole nezačne vytekať voda bez vzduchových bubliniek.
5. Uvoľnite spúšťaciu páčku.
6. Zablokujte spúšťaciu páčku.

Prevádzka

POZOR

Nebezpečenstvo poškodenia pri chode nasucho.
Poškodenie vysokotlakového čerpadla
Prístroj neprevádzkujte bez vody.
Ak prístroj nevytvorí tlak do 2 minút, vypnite ho. Postupujte podľa pokynov v kapitole Pomoc pri poruchách.

Power Control System

Zobrazenie tlaku na vysokotlakovej pištoli zobrazuje aktuálne nastavený tlakový stupeň počas prevádzky.
Otáčaním trysky Vario Power nastavte tlakový stupeň SOFT, MEDIUM alebo HARD.
Demontujte pracovný nadstavec na vysokotlakovej pištoli, aby ste nastavili tlakový stupeň MIX a pridajte čistiaci prostriedok.

Upozornenie
Citlivosť materiálov sa môže veľmi líšiť v závislosti od veku a stavu. Odporúčania preto nie sú záväzné.
Upozornenie
Pri prevádzke s plošným čističom a s iným príslušenstvom nie je zobrazenie tlaku vierohodné.

Zobrazenie	Tlakový stupeň	Odporúčané napr. pre
	HARD	Kamenné dlaždice, asfalt, kovové povrchy, záhradné náradie (fúrik, rýľ atď.)
	MEDIUM	Osobné motorové vozidlá/ motocykle, tehlové povrchy, omietnuté steny, plastový nábytok
	SOFT	Drevené plochy, bicykle, pieskovcové povrchy, ratanový nábytok.
	MIX	Všetky povrchy vhodné na použitie čistiacich prostriedkov

Prevádzka s vysokým tlakom

POZOR

Nebezpečenstvo poškodenia v dôsledku príliš malej vzdialenosti, resp. nevhodného typu prúdu.
Poškodenie lakovaných, resp. citlivých povrchov
Pri čistení lakovaných povrchov dodržiavajte minimálne 30 cm vzdialenosť prúdu vody.
Pneumatiky, lak alebo citlivé povrchy ako drevo nečistite rotačným prúdom.

1. Pracovný nadstavec zasuňte do vysokotlakovej pištole a zaistite ho otočením o 90°.
   Obrázok O
2. Zapnite prístroj.
3. Odblokujte spúšťaciu páčku.
4. Aktivujte páčku spúšte.
   Prístroj sa zapne.
5. Pracovný nadstavec Vario Power otáčajte, až kým sa na zobrazení tlaku nezobrazí želaný tlakový stupeň.

Prevádzka s čistiacim prostriedkom

⚠ *NEBEZPEČENSTVO*

Ohrozenie zdravia čistiacimi prostriedkami!
Vážne poškodenie zdravia
Riaďte sa kartou bezpečnostných údajov od výrobcu čistiaceho prostriedku.
Používajte predpísané osobné ochranné prostriedky.

POZOR

Nebezpečenstvo poškodenia v dôsledku nevhodných čistiacich prostriedkov!
Vecné škody
Používajte len čistiace prostriedky schválené spoločnosťou Kärcher na čistenie daných predmetov.
Dodržiavajte bezpečnostné pokyny, odporúčania týkajúce sa dávkovania a pokyny, ktoré sú priložené k čistiacim prostriedkom.
Zaobchádzajte úsporne s čistiacimi prostriedkami.

POZOR

Nebezpečenstvo poškodenia v dôsledku dlhodobého pôsobenia a zaschnutia čistiacich prostriedkov!
Vecné škody
Čistiace prostriedky nenanášajte na horúce povrchy a dodržiavajte maximálnu dobu pôsobenia.
Čistiace prostriedky nenechajte zaschnúť.
Upozornenie
Čistiace prostriedky od spoločnosti KÄRCHER zaručujú bezproblémovú a efektívnu prácu. Nechajte si poradiť a dodržiavajte naše informačné prospekty o čistiacich prostriedkoch.
Upozornenie
Čistiace prostriedky sa môžu primiešavať iba pri demontovanom pracovnom nadstavci.
Upozornenie
Pre prevádzku s čistiacimi prostriedkami je potrebná fľaša na čistiaci prostriedok Plug 'n' Clean. Čistiace prostriedky KÄRCHER je možné zakúpiť už pripravené na použitie vo fľaši na čistiaci prostriedok Plug 'n' Clean.

1. Odstráňte veko z fľaše na čistiaci prostriedok Plug 'n' Clean.
2. Fľašu na čistiaci prostriedok Plug 'n' Clean zatlačte otvorom nadol do uchytenia na prístroji.
   Obrázok P
3. Z vysokotlakovej pištole odmontujte pracovný nadstavec.
   Počas prevádzky sa čistiaci prostriedok primiešava do nízkotlakového prúdu.

Odporúčaná metóda čistenia

1. Nastriekajte malé množstvo čistiaceho prostriedku na suchý povrch a nechajte pôsobiť (nevysušiť).
2. Uvoľnené nečistoty opláchnite vysokotlakovým prúdom.

Po prevádzke s čistiacim prostriedkom

1. Fľašu na čistiaci prostriedok Plug 'n' Clean vytiahnite z upevnenia a zatvorte ju uzáverom.
2. Fľašu na čistiaci prostriedok postavte do uchytenia vekom nahor.
3. Prístroj prevádzkujte s čistou vodou cca 30 sekúnd, aby ste vypláchli čistiaci prostriedok z prístroja a príslušenstva.

Prerušenie prevádzky

1. Uvoľnite spúšťaciu páčku.
   Prístroj sa vypne, keď sa uvoľní spúšťacia páčka. Vysoký tlak v systéme zostane zachovaný.
2. Zablokujte spúšťaciu páčku.
3. Vysokotlakovú pištoľ s pracovným nadstavcom postavte do úložného priestoru pre vysokotlakovú pištoľ.
4. Pri pracovných prestávkach dlhších ako 5 minút vypnite prístroj.

Ukončenie prevádzky

⚠ *VÝSTRAHA*

Nebezpečenstvo poranenia v dôsledku úniku vody pod vysokým tlakom.
Ťažké poranenia očí alebo kože
Vysokotlakovú hadicu odpojte z vysokotlakovej pištole alebo prístroja len vtedy, keď už v systéme nie je žiadny tlak.

POZOR

Nebezpečenstvo poškodenia spôsobeného mrazom.
Poškodenie prístroja a príslušenstva
Z prístroja a príslušenstva vypustite všetku vodu.
Prístroj a príslušenstvo vždy chráňte pred mrazom.

1. Uvoľnite spúšťaciu páčku.
2. Zablokujte spúšťaciu páčku.

3. Zatvorte kohútik na vodu.
4. Prístroj odpojte od napájania vodou.
5. Odblokujte spúšťaciu páčku.
6. Držte spúšťaciu páčku stlačenú max. 1 minútu, kým nevytečie všetka voda.
   Dôjde k odstráneniu zvyšného tlaku zo systému.
   Voda sa odčerpá z prístroja, aby sa zabránilo poškodeniu mrazom.
7. Uvoľnite spúšťaciu páčku.
8. Zablokujte spúšťaciu páčku.
9. Vypnite prístroj.
10. Sieťovú zástrčku vytiahnite zo zásuvky.
11. Demontujte, vyprázdnite a uložte príslušenstvo na prístroj, pozri *Uschovanie prístroja*.

Preprava

⚠ *UPOZORNENIE*

Nebezpečenstvo poranenia a poškodenia vplyvom hmotnosti prístroja.
Poranenia a poškodenia.
Pri skladovaní a preprave dbajte na hmotnosť prístroja.

Prenášanie prístroja

1. Prístroj nadvihujte a prenášajte uchopením za držadlo.

Ťahanie prístroja

1. Vytiahnite prepravný držiak tak, aby počuteľne zapadol.
2. Prístroj ťahajte pomocou prepravného držadla.

Preprava prístroja vo vozidle

1. Pred prepravou vo vodorovnej polohe vytiahnite fľašu na čistiaci prostriedok Plug 'n' Clean z upevnenia a zatvorte ju vekom.
2. Prístroj zaistite proti skĺznutiu a prevráteniu.

Skladovanie

⚠ *UPOZORNENIE*

Nebezpečenstvo poranenia a poškodenia vplyvom hmotnosti prístroja.
Poranenia a poškodenia.
Pri skladovaní a preprave dbajte na hmotnosť prístroja.

Uschovanie prístroja

⚠ *VÝSTRAHA*

Nebezpečenstvo poranenia v dôsledku úniku vody pod vysokým tlakom.
Ťažké poranenia očí alebo kože
Vysokotlakovú hadicu odpojte z vysokotlakovej pištole alebo prístroja len vtedy, keď už v systéme nie je žiadny tlak.

1. Ukončite prevádzku, pozri *Ukončenie prevádzky*.
2. Z vysokotlakovej pištole odmontujte pracovný nadstavec.
3. Stlačte uvoľňovacie tlačidlo a vysokotlakovú hadicu stiahnite z vysokotlakovej pištole.
4. Nechajte vodu vytiecť z vysokotlakovej pištole.
5. Vysokotlakovú pištoľ uschovajte do úložného priestoru pre vysokotlakovú pištoľ.
6. Pracovné nadstavce uschovajte do úložného priestoru pre pracovné nadstavce:
   a Pracovný nadstavec Vario Power: dýza otočená nahor
   b Pracovná nadstavec s rotačnou dýzou: dýza otočená nadol
7. Vytiahnite vysokotlakovú hadicu dozadu z vedenia vysokotlakovej hadice.
8. Vysokotlakovú hadicu zaveste na háčik pre vysokotlakovú hadicu/sieťový kábel.
9. Sieťový kábel zaveste na háčik pre vysokotlakovú hadicu/sieťový kábel.

Pred dlhším uskladnením dbajte na doplňujúce pokyny, pozri *Ošetrovanie a údržba*.

Ochrana proti mrazu

POZOR

Nebezpečenstvo poškodenia spôsobeného mrazom.
Poškodenie prístroja a príslušenstva
Z prístroja a príslušenstva vypustite všetku vodu.
Prístroj a príslušenstvo vždy chráňte pred mrazom.

1. Odčerpajte vodu z prístroja, pozri *Ukončenie prevádzky*.
2. Demontujte príslušenstvo a nechajte vytiecť vodu, pozri *Uschovanie prístroja*.
3. Príslušenstvo uložte na prístroj a prístroj uskladnite v miestnosti chránenej proti mrazu, pozri *Uschovanie prístroja*.

Ošetrovanie a údržba

⚠ *NEBEZPEČENSTVO*

Nebezpečenstvo zásahu elektrickým prúdom
Zranenie následkom dotyku dielov vedúcich prúd
Vypnite prístroj.
Vytiahnite sieťovú zástrčku zo zásuvky.
Prístroj si nevyžaduje údržbu, t. j. nie sú potrebné pravidelné údržbové práce.

Čistenie sitka v prípojke vody

POZOR

Nebezpečenstvo poškodenia v dôsledku chýbajúceho alebo poškodeného sítka.
Poškodenie vysokotlakového čerpadla
Prístroj neprevádzkujte bez sítka.
Nečistite sitko tvrdými, špicatými predmetmi.
V prípade potreby vyčistite sitko v prípojke vody.

1. Odskrutkujte spojku na prípojke vody.
2. Vytiahnite sitko.
   Obrázok Q
3. Sitko očistite pod tečúcou vodou.
4. Sitko vložte do prípojky vody.

Pomoc pri poruchách

⚠ *NEBEZPEČENSTVO*

Nebezpečenstvo ohrozenia života pri kontakte s dielmi pod napätím
Smrteľné alebo ťažké poranenia
Nedotýkajte sa častí pod napätím.
Vypnite prístroj.
Sieťovú zástrčku vytiahnite zo zásuvky.
Poruchy majú často jednoduchú príčinu, ktorú dokážete odstrániť sami pomocou nasledujúceho prehľadu. V prípade pochybností alebo pri poruchách, ktoré tu nie sú uvedené, sa obráťte na autorizovaný zákaznícky servis.

Prístroj nebeží

Napájanie napätím je prerušené.

1. Skontrolujte, či je sieťová zástrčka zapojená.
2. Zapnite prístroj.
3. Odblokujte a stlačte spúšťaciu páčku.
   Zariadenie sa spustí, inak:
4. Skontrolujte, či napätie uvedené na typovom štítku súhlasí s napätím zdroja prúdu.
5. Sieťovú zástrčku vytiahnite zo zásuvky.

6. Skontrolujte sieťový kábel a sieťovú zástrčku ohľadne poškodenia.
   Sieťový kábel v prípade poškodenia bezodkladne nechajte vymeniť autorizovaným zákazníckym servisom.

Motorový istič je aktívny.
1. Keď je motor preťažený, motorový istič vypne prístroj.
2. Vypnite prístroj.
3. Prístroj nechajte na 1 hodinu vychladnúť.
4. Zapnite prístroj a do uveďte ho do prevádzky.
   Ak sa porucha vyskytne viackrát, prístroj nechajte skontrolovať v zákazníckom servise.

Prístroj nenabehne, motor hučí
Pokles napätia v dôsledku slabej elektrickej siete alebo použitia predlžovacieho kábla.
1. Nepoužívajte predlžovací kábel.
2. Pred zapnutím prístroja stlačte spúšťaciu páčku a potom prístroj zapnite.

Prístroj nedosahuje požadovaný tlak
Pracovný nadstavec je v polohe „SOFT“.
1. Pracovný nadstavec otočte do polohy „HARD“.

Prívod vody je príliš slabý.
1. Celkom otvorte kohútik na vodu.
2. Uložte záhradnú hadicu bez zalomenia.
3. Skontrolujte množstvo privádzanej vody a v prípade potreby ho zvýšte, pozri *Technické údaje*.
4. Uistite sa, že nie je prekročená maximálna nasávacia výška, pozri *Technické údaje*.

Sitko je znečistené.
1. Vyčistite sitko, pozri *Čistenie sitka v prípojke vody*.

V prístroji sa nachádza vzduch.
1. Zabezpečte správnu montáž vysokotlakovej a záhradnej hadice.
2. Odvzdušnite prístroj, pozrite si *Odvzdušnenie prístroja*.

Silné výkyvy tlaku/vibrácie
Otryskávacia dýza je znečistená.
1. Prúdovú dýzu očistite ihlou a prepláchnite.

Množstvo privádzanej vody je príliš nízke.
1. Celkom otvorte kohútik na vodu.
2. Uložte záhradnú hadicu bez zalomenia.
3. Očistite sitko v prípojke vody.

POZOR

Nebezpečenstvo poškodenia v dôsledku nedostatočného prítoku vody.
Poškodenie prístroja a vysokotlakovej hadice
Zabezpečte dostatočný prítok vody.
4. Skontrolujte množstvo privádzanej vody a v prípade potreby ho zvýšte, pozri *Zabezpečenie zásobovania vodou*.

Čistiaci prostriedok sa nenasáva
Na vysokotlakovej pištole je namontovaný pracovný nadstavec.
1. Demontujte pracovný nadstavec a pracujte iba s vysokotlakovou pištoľou.

Fľaša na čistiaci prostriedok Plug 'n' Clean je prázdna alebo nie je správne namontovaná.
1. Skontrolujte výšku hladiny fľaše na čistiaci prostriedok Plug ‘n’ Clean a v prípade potreby vymeňte fľašu na čistiaci prostriedok Plug 'n' Clean.
2. Zabezpečte, aby fľaša na čistiaci prostriedok Plug ‘n’ Clean dobre sedela otvorom nadol v uchytení na prístroji.

Netesný prístroj
Malá netesnosť prístroja je technicky podmienená.
1. V prípade veľkej netesnosti informujte autorizovaný zákaznícky servis.

Záruka

V každej krajine platia záručné podmienky vydané našou príslušnou distribučnou spoločnosťou. Prípadné poruchy vášho prístroja odstránime v rámci záručnej doby zadarmo, pokiaľ ich príčinou boli materiálové alebo výrobné chyby. Pri uplatňovaní záruky sa spolu s dokladom o kúpe obráťte na svojho predajcu alebo na najbližšie autorizované servisné stredisko.
(adresa je uvedená na zadnej strane)
Ďalšie informácie o záruke (ak sú k dispozícii) nájdete v sekcii Servis na vašej miestnej webovej stránke KÄRCHER v časti „Na stiahnutie“.

EÚ vyhlásenie o zhode

Týmto vyhlasujeme, že nižšie uvedený produkt je v súlade s príslušnými ustanoveniami uvedených smerníc a nariadení. V prípade zmeny produktu, ktorú neschválime, stráca toto vyhlásenie platnosť. Toto vyhlásenie o zhode sa vydáva na výhradnú zodpovednosť výrobcu.
Výrobok: Vysokotlakový čistič
Typ: 1.324-xxx

Smernice a nariadenia
2006/42/EG (+2009/127/ES) (do 19.01.2027) (EÚ) 2023/1230 (od 20.01.2027)
2014/30/EÚ
2011/65/EÚ
2000/14/ES
2009/125/ES
(EÚ) 2019/1781

Aplikované harmonizované normy
EN 60335-1
EN 60335-2-79
EN 62233: 2008
EN 55014-1: 2017 + A11: 2020
EN 55014-2: 1997 + A1: 2001 + A2: 2008
EN 61000-3-2: 2014
EN 61000-3-3: 2013
EN IEC 63000: 2018

Uplatňované postupy posudzovania zhody
2000/14/ES: Príloha V

Hladina akustického výkonu dB (A)
K 4 (Premium) Power Control
Namerané: 88
Zaručené: 90
K 4 Power Control (GB-Variante)
Namerané: 88
Zaručené: 91
K 4 Premium Power Control (GB-Variante)
Namerané: 89
Zaručené: 92
K 5 Power Control
Namerané: 89
Zaručené: 92
K 5 Power Control (GB-Variante)
Namerané: 88
Zaručené: 91

Meno a adresa
Osoba zodpovedná za dokumentáciu:
S. Reiser
Alfred Kärcher SE & Co. KG
Alfred-Kärcher-Str. 28 - 40

71364 Winnenden (Germany)
Tel.: +49 7195 14-0
Fax: +49 7195 14-2212



H. Jenner
Chairman of the Board of Management



S. Reiser
Manager Regulatory Affairs & Certification

Winnenden, 01.04.2026
Podpísané osoby konajú z poverenia a s plnou mocou vedenia spoločnosti.
Alfred Kärcher SE & Co. KG
Alfred-Kärcher-Str. 28 - 40
71364 Winnenden (Germany)
Tel.: +49 7195 14-0
Fax: +49 7195 14-2212

Technické údaje

Elektrická prípojka		
Napätie	V	230
Fáza	~	1
Frekvencia	Hz	50
Príkon	kW	1,8
Stupeň ochrany		IPX5
Trieda ochrany		I
Zaistenie siete (zotrvačné)	A	10
Prípojka vody		
Prívodný tlak (max.)	MPa	1,2
Teplota vody na prítoku (max.)	°C	40
Privádzané množstvo (min.)	l/min	9
Nasávacia výška (max.)	m	0,5
Výkonové údaje prístroja		
Prevádzkový tlak	MPa	11
Max. povolený tlak	MPa	13
Prietok, voda	l/min	6,3
Maximálny prietok	l/min	7,0
Prietok, čistiace prostriedky	l/min	0,3
Sila spätného nárazu vysokotlakovej pištole	N	13
Rozmery a hmotnosti		
Typická prevádzková hmotnosť	kg	13,1
Dĺžka	mm	402
Šírka	mm	306
Výška	mm	588
Zistené hodnoty podľa EN 60335-2-79		
Vibrácie ruky a ramena A_{hv}	m/s^2	2,2
Neistota – vibrácie ruka-rameno K	m/s^2	0,7
Opakované rázové vibrácie p_F	m/s^2	26
Neistota – opakované rázové vibrácie K	m/s^2	6
Hladina akustického tlaku L_{pA}	dB(A)	75
Neistota – hladina akustického tlaku K_{pA}	dB(A)	3
Hladina akustického výkonu L_{WA}	dB(A)	88
Garantovaná hladina akustického výkonu $L_{WA,d}$	dB(A)	90

Dôvod výnimky podľa nariadenia (EÚ) 2019/1781, príloha I, odsek 2 (12): j)
Technické zmeny vyhradené.

Kazalo

Aplikacija KÄRCHER Home & Garden 125
Splošni napotki 125
Varnostne naprave 125
Simboli na napravi 126
Zaščita okolja 126
Namenska uporaba 126
Pribor in nadomestni deli 126
Obseg dobave 126
Pregled naprave 126
Sestavljanje 127
Začetni zagon 127
Obratovanje 128
Prevažanje 129
Skladiščenje 129
Nega in vzdrževanje 129
Pomoč pri motnjah 129
Garancija 130
Izjava EU o skladnosti 130
Tehnični podatki 131

Aplikacija KÄRCHER Home & Garden

Z aplikacijo KÄRCHER Home & Garden imate pri uporabi svoje naprave naslednje prednosti:

- Nasveti za uporabo in strokovno znanje
- Informacije o izdelku, pregled dodatne opreme in navodila za uporabo
- Pomoč in kontakt za servis
- Spletna trgovina - ekskluzivne ponudbe in še veliko več

Skenirajte kodo na embalaži ali prenesite aplikacijo KÄRCHER Home & Garden iz svoje trgovine z aplikacijami in preprosto registrirajte svoj izdelek.

Splošni napotki



Pred prvo uporabo naprave preberite ta navodila za uporabo in priložena varnostna navodila ter jih upoštevajte.

Obe knjižici shranite za poznejšo uporabo ali za naslednjega uporabnika.

Varnostne naprave

⚠ *OPOZORILO*

Nevarnost telesnih poškodb!

Hude telesne poškodbe zaradi manjkajočih, spremenjenih ali neučinkovitih varnostnih naprav.

Ne obidite ali odstranite varnostnih naprav in ne onemogočite njihovega delovanja. Varnostna navodila so namenjena vaši varnosti.

Stikalo naprave

Stikalo naprave preprečuje nenameren vklop naprave.

Zapah sprožilne ročice

Zapah blokira sprožilno ročico in prepreči nenameren zagon naprave.

Avtomatska ustavitev

Če spustite sprožilno ročico, tlačno stikalo izklopi črpalko in nizkotlačni curek se prekine. Če povlečete sprožilno ročico, se vklopi visokotlačna črpalka.

Zaščitno stikalo motorja

Če je poraba električnega toka prevelika, zaščitno stikalo motorja izklopi napravo.

Simboli na napravi



Ne usmerjajte visokotlačnega curka proti osebam, živalim, priključeni električni opremi ali proti sami napravi.
Napravo zaščitite pred zamrzovanjem.



Naprave ni dovoljeno priključiti neposredno na javno omrežje pitne vode.

Zaščita okolja



Pakirni material je mogoče reciklirati. Embalažo odstranite na okolju varen način.



Električne in elektronske naprave vsebujejo dragocene materiale z možnostjo recikliranja, pogosto pa tudi sestavne dele, kot so baterije, akumulatorske baterije ali olja, ki lahko pri napačni uporabi ali napačnem odstranjevanju škodujejo zdravju ljudi in okolju. Navedeni sestavni deli so kljub temu potrebni za pravilno delovanje naprave. Naprav, označenih s tem simbolom, ne smete odvreči med gospodinjske odpadke.

Čistilna dela, pri katerih nastaja odpadna voda z vsebnostjo olja, npr. pri čiščenju motorjev ali podvozij, je dovoljeno opravljati samo na mestih za pranje, ki so opremljena z izločevalnikom olja.

Delo s čistili je dovoljeno izvajati samo na delovnih površinah, ki so neprepustne za tekočine in imajo priključek na kanalizacijo za umazano vodo. Ne dovolite, da čistila prodrejo v vodo ali zemljo.

Odvzem vode iz javnih vodotokov v nekaterih držav ni dovoljen.

Napotki o sestavinah (REACH)
Aktualne informacije najdete na spletnem naslovu: *www.kaercher.de/REACH*

Namenska uporaba

Visokotlačni čistilnik uporabljajte izključno v zasebnem gospodinjstvu.
Visokotlačni čistilnik je namenjen za čiščenje strojev, vozil, zgradb, orodja, fasad, teras, vrtnih naprav itd. z visokotlačnim curkom.

Pribor in nadomestni deli

Uporabljajte samo originalni pribor in originalne nadomestne dele, ki zagotavljajo varno in nemoteno delovanje naprave.
Informacije o priboru in nadomestnih delih najdete na spletnem naslovu *www.kaercher.com*.

Obseg dobave

Obseg dobave je upodobljen na embalaži. Pri odstranjevanju embalaže preverite, ali je vsebina popolna. Če manjka pribor ali če so med transportom nastale poškodbe, obvestite prodajalca.

Pregled naprave

Slike so primeri, podrobnosti se lahko razlikujejo
Glejte slike na straneh s slikami
Slika A

(1) Stojalo z nosilnim ročajem
(2) Priključek za vodo z vgrajenim sitom
(3) Kolo
(4) Zaslonka
(5) Vodilo za visokotlačno gibko cev
(6) Stikalo naprave
(7) Mesto za shranjevanje brizgalnih cevi
(8) Visokotlačna gibka cev
(9) *Plastenka s čistilom Plug 'n' Clean
(10) Mesto za shranjevanje visokotlačne pištole
(11) Transportni ročaj, z možnostjo izvlečenja
(12) Brizgalna cev z rezkarjem blata za trdovratno umazanijo
(13) Brizgalna cev Vario Power za običajna čistilna dela. Delovni tlak je mogoče brezstopenjsko nastaviti s položaja SOFT na položaj HARD. Za nastavitev delovnega tlaka spustite sprožilno ročico. Nato obrnite brizgalno cev v želeni položaj.
Za nanos čistila odstranite brizgalno cev in uporabljajte samo visokotlačno pištolo.
(14) Visokotlačna pištola
(15) Tipka za sprostitev
(16) Sprožilna ročica
(17) Prikaz tlaka (0-MIX / 1-SOFT / 2-MEDIUM / 3-HARD)
(18) Zapah visokotlačne pištole
(19) Nosilni ročaj
(20) Kavelj za shranjevanje visokotlačne gibke cevi/ omrežnega kabla
(21) Tipska ploščica
(22) Predal za pribor
(23) Kavelj za pritrditev mreže
(24) Mreža za predal za pribor
(25) Omrežni kabel z električnim vtičem
(26) Sklopka za priključek za vodo
(27) * Vrtna gibka cev
(28) ** Sesalna gibka cev KÄRCHER
(29) Priloženi vijaki in mozniki

* dodatno potrebno
* opcijsko na voljo

Priloženi vijaki in mozniki

Slika B

(1) Stojalo za moznike (2 kosa)
(2) Vijak 4x22 (2 kosa)

③ Vijak 4x16 (10 kosov)

Sestavljanje

Pred zagonom naprave montirajte priložene dele na napravo.
Pripravite vijake/moznike in ustrezen izvijač.

Montaža koles

1. Nataknite kolesa.

Napotek

Pazite na poravnavo izvrtine.

Slika C

2. Kolesa pritrdite s po 1 vijakom.

Montaža stojala

1. Vstavite stojalo.
   Slika D
2. 2 moznika do konca vstavite v luknje.
3. Stojalo pritrdite z 2 vijakoma.

Montaža mesta za shranjevanje brizgalne cevi

1. Obesite mesto za shranjevanje brizgalne cevi
2. Mesto za shranjevanje pritrdite z 2 vijakoma.
   Slika E
3. Zaslonko pritrdite s 4 vijaki.
   Slika F

Montaža transportnega ročaja

1. Nataknite transportni ročaj.
   Slika G
2. Transportni ročaj pritrdite z 2 vijakoma.

Montaža mreže za pribor

1. Mrežo za pribor vpnite na kavlje.
   Slika H

Montaža priključka za vodo

1. Sklopko priključka za vodo privijte na priključek za vodo na napravi.
   Slika I

Začetni zagon

1. Napravo postavite na vodoravno, ravno površino.

POZOR

Nevarnost poškodovanja med delovanjem z navito visokotlačno gibko cevjo.

Škoda na visokotlačni gibki cevi

V celoti odvijte visokotlačno gibko cev.

Visokotlačno gibko cev pred uporabo naprave popolnoma odvijte brez vozlov, zank ali zvijanj.

2. V celoti odvijte visokotlačno gibko cev.
3. Visokotlačno gibko cev povlecite naprej skozi vodilo visokotlačne gibke cevi in položite brez morebitnih zank, vozlov in zvijanja.
   Slika J
4. Vtaknite visokotlačno gibko cev v visokotlačno pištolo tako, da se slišno zaskoči.

Napotek

Pazite na pravilno naravnanost nastavka.

Slika K

5. Preverite zanesljivost povezave tako, da povlečete visokotlačno gibko cev.
6. Omrežni kabel v celoti odvijte.
7. Omrežni vtič priključite v omrežno vtičnico.

Vzpostavitev oskrbe z vodo

POZOR

Nevarnost poškodovanja zaradi onesnažene vode.

Poškodbe naprave in pribora

Napravo uporabljajte samo s čisto sladko vodo brez nečistoč oz. dodatkov.

Ne uporabljajte onesnažene vode, odpadne ali slane vode.

KÄRCHER priporoča uporabo dodatnega filtra za vodo KÄRCHER.

POZOR

Nevarnost poškodovanja zaradi prenizke količine dovodne vode.

Škode na napravi in visokotlačni gibki cevi

Zagotovite zadostno količino dovodne vode.

1. Preverite, ali so tlak, temperatura in količina dovoda vode skladni z zahtevami, glejte *Tehnični podatki*.

Napotek

Upoštevajte predpise vašega podjetja za oskrbo z vodo.

Priključitev na vodovod

POZOR

Nevarnost poškodovanja pri uporabi cevnih sklopk iz medenine s funkcijo AquaStop tretjih ponudnikov.

Poškodba visokotlačne črpalke.

Uporabljajte samo cevne sklopke s funkcijo AquaStop ali brez nje podjetja KÄRCHER, cevne sklopke brez funkcije AquaStop ali cevne sklopke iz umetne mase s funkcijo AquaStop drugih tretjih ponudnikov.

1. Nataknite cev za zalivanje na sklopko priključka za vodo.

Napotek

Potrebna je s tkanino ojačana gibka cev za zalivanje, premer najmanj 13 mm (1/2 palca), dolžina najmanj 7,5 m, s komercialno dostopno hitro sklopko.

Slika L

2. Priključite cev za zalivanje na vodovodno omrežje.
3. Povsem odprite vodovodno pipo.

Sesanje vode iz odprtih posod

Ta visokotlačni čistilnik s sesalno gibko cevjo KÄRCHER je primeren za sesanje površinske vode, na primer iz soda za deževnico ali ribnika (za največjo višino sesanja glejte *Tehnični podatki*).

1. Sklopko odvijte s priključka za vodo.
2. Sesalno gibko cev napolnite z vodo.
3. Sesalno gibko cev privijte na priključek za vodo na napravi in jo spustite v vodni vir (na primer sod za deževnico).

Odzračevanje naprave

POZOR

Nevarnost poškodovanja pri suhem teku.

Poškodba visokotlačne črpalke.

Naprave ne uporabljajte brez vode.

Če se tlak v 2 minutah ne zviša, napravo izklopite. Nato ukrepajte v skladu z navodili v Pomoč pri motnjah.

Napotek

Če želite napravo odzračiti, na visokotlačno pištolo ne namestite brizgalne cevi ali drugega pribora.

1. Napravo vklopite tako, da stikalo naprave obrnete v položaj "I/ON".
   Za izklop naprave obrnite stikalo naprave v položaj "0/OFF".
   Slika M

2. Odklenite sprožilno ročico.
   Slika N
3. Pritisnite sprožilno ročico.
   Naprava se vklopi.
4. Pustite napravo delovati največ 2 minuti, da iz visokotlačne pištole začne izstopati voda brez mehurčkov.
5. Spustite sprožilno ročico.
6. Zaklenite sprožilno ročico.

Obratovanje

POZOR

Nevarnost poškodovanja pri suhem teku.
Poškodba visokotlačne črpalke.
Naprave ne uporabljajte brez vode.
Če se tlak v 2 minutah ne zviša, napravo izklopite. Nato ukrepajte v skladu z navodili v Pomoč pri motnjah.

Power Control System

Prikaz tlaka na visokotlačni pištoli med obratovanjem prikazuje nastavljeno raven tlaka.
Obračajte brizgalno cev Vario Power, da nastavite raven tlaka SOFT, MEDIUM ali HARD.
Demontirajte brizgalno cev na visokotlačni pištoli, da nastavite stopnjo tlaka MIX in dodate čistilo.

Napotek
Občutljivost materialov se lahko zelo razlikuje glede na starost in stanje. Priporočila zato niso zavezujoča.

Napotek
Prikaz tlaka ni verodostojen, če uporabljate čistilnike površin in drugo dodatno opremo.

Prikaz	Tlačna stopnja	Priporočeno za na primer
	HARD	kamnite ploščice, asfalt, kovinske površine, vrtne pripomočke (samokolnica, lopate itd.)
	MEDIUM	avtomobil/motorna kolesa, opečnate površine, ometane stene, pohištvo iz umetne mase
	SOFT	lesene površine, kolesa, površine iz peščenjaka, pohištvo iz ratana
	MEŠANI	vse površine, primerne za uporabo čistil

Obratovanje z visokim tlakom

POZOR

Nevarnost poškodovanja zaradi premajhne razdalje curka oz. neustrezne vrste curka.
Poškodbe pobarvanih ali občutljivih površin
Pri čiščenju lakiranih površin ohranjajte razdaljo curka najmanj 30 cm.
Ne čistite avtomobilskih pnevmatik, lakiranih in občutljivih površin, npr. lesa, s curkom za blato.

1. Vtaknite brizgalno cev v visokotlačno pištolo in jo pritrdite z zasukom za 90°.
   Slika O
2. Vklopite napravo.
3. Odklenite sprožilno ročico.
4. Pritisnite sprožilno ročico.
   Naprava se vklopi.
5. Obračajte brizgalno cev Vario Power, dokler se na prikazu tlaka ne prikaže želeni nivo tlaka.

Obratovanje s čistilom

⚠ *NEVARNOST*

Nevarnosti za zdravje zaradi čistil!
Resna škoda za zdravje
Upoštevajte varnostni list proizvajalca čistila.
Uporabljajte predpisano osebno varovalno opremo.

POZOR

Nevarnost poškodovanja zaradi neprimernih čistil!
Materialna škoda
Uporabljajte samo čistila, ki jih je odobrilo podjetje Kärcher in so primerna za predmete, ki jih nameravate čistiti.
Upoštevajte varnostna navodila, priporočila za doziranje in navodila, ki so priložena čistilom.
Čistila dozirajte gospodarno.

POZOR

Nevarnost poškodb zaradi predolgega časa učinkovanja in posušenih čistil!
Materialna škoda
Čistil ne nanašajte na vroče površine in upoštevajte najdaljši čas učinkovanja.
Ne dovolite, da se čistilo posuši.

Napotek
Čistila podjetja KÄRCHER zagotavljajo nemoteno, učinkovito delo. Posvetujte se z nami ali upoštevajte naše gradivo z informacijami o čistilih.

Napotek
Čistilo je mogoče dodajati samo pri odstranjeni brizgalni cevi.

Napotek
Za obratovanje naprave s čistilom potrebujete plastenko s čistilom Plug 'n' Clean. Čistila KÄRCHER lahko že pripravljena za uporabo kupite v plastenki s čistilom Plug 'n' Clean.

1. Snemite pokrov s plastenke s čistilom Plug 'n' Clean.
2. Plastenko za čistilo Plug 'n' Clean z odprtino navzdol potisnite v nastavek na napravi.
   Slika P
3. Odstranite brizgalno cev z visokotlačne pištole.
   Med obratovanjem se čistilo dodaja nizkotlačnemu curku.

Priporočena metoda čiščenja

1. Čistilo varčno popršite po suhi površini in pustite, da učinkuje (naj se ne posuši).
2. Odstranjeno umazanijo sperite z visokotlačnim curkom.

Po obratovanju s čistilom

1. Izvlecite plastenko s čistilom Plug 'n' Clean iz sprejema in zaprite pokrov.
2. Plastenko s čistilom postavite v držalo s pokrovom navzgor.
3. Naprava naj obratuje pribl. 30 sekund s čisto vodo, da iz naprave in pribora izperete čistilo.

Prekinitev obratovanja

1. Spustite sprožilno ročico.
   Naprava se izklopi takoj, ko sprostite sprožilno ročico.
   Visok tlak v napravi se ohrani.
2. Zaklenite sprožilno ročico.
3. Postavite visokotlačno pištolo z brizgalno cevjo v prostor za shranjevanje visokotlačne pištole.

4. Pred premori med delom, daljšimi od 5 minut, izklopite napravo.

Konec uporabe

⚠ *OPOZORILO*

Nevarnost telesnih poškodb zaradi vode, ki uhaja pod visokim tlakom.
Hude poškodbe oči ali kože
Ločite visokotlačno gibko cev od visokotlačne pištole ali naprave samo, če v sistemu ni tlaka.

POZOR

Nevarnost poškodovanja zaradi zmrzali.
Poškodbe naprave in pribora
Vso vodo popolnoma izpraznite iz naprave in pribora.
Napravo in pribor vedno zaščitite pred zamrzovanjem.
1. Spustite sprožilno ročico.
2. Zaklenite sprožilno ročico.
3. Zaprite vodovodno pipo.
4. Napravo ločite od sistema za oskrbo z vodo.
5. Odklenite sprožilno ročico.
6. Stikalo naprave pritiskajte največ 1 minuto, da voda več ne bo iztekala.
   Tlak, ki je še prisoten v sistemu, se sprosti.
   Voda se izčrpa iz naprave, da se prepričijo poškodbe zaradi zmrzovanja.
7. Spustite sprožilno ročico.
8. Zaklenite sprožilno ročico.
9. Izklopite napravo.
10. Odklopite omrežni vtič iz omrežne vtičnice.
11. Odstranite pribor, ga izpraznite in shranite na napravi, glejte *Shranjevanje naprave*.

Prevažanje

⚠ *PREVIDNOST*

Nevarnost telesnih poškodb in poškodovanja zaradi teže naprave.
Telesne poškodbe in poškodovanja
Pri transportu in skladiščenju upoštevajte težo naprave.

Nošnja naprave

1. Dvignite napravo za nosilni ročaj in jo nesite.

Vlečenje naprave

1. Izvlecite transportni ročaj tako, da se slišno zaskoči.
2. Napravo vlecite tako, da držite transportni ročaj.

Transport naprave na vozilu

1. Pred transportom v ležečem položaju izvlecite plastenko s čistilom Plug ‘n’ Clean iz sprejema in zaprite pokrov.
2. Napravo zavarujte pred zdrsom in prevrnitvijo.

Skladiščenje

⚠ *PREVIDNOST*

Nevarnost telesnih poškodb in poškodovanja zaradi teže naprave.
Telesne poškodbe in poškodovanja
Pri transportu in skladiščenju upoštevajte težo naprave.

Shranjevanje naprave

⚠ *OPOZORILO*

Nevarnost telesnih poškodb zaradi vode, ki uhaja pod visokim tlakom.
Hude poškodbe oči ali kože
Ločite visokotlačno gibko cev od visokotlačne pištole ali naprave samo, če v sistemu ni tlaka.
1. Zaključite uporabo, glejte *Konec uporabe*.
2. Odstranite razpršilno sulico z visokotlačne pištole.
3. Pritisnite tipko za sprostitev in ločite visokotlačno gibko cev od visokotlačne pištole.
4. Izpustite vodo iz visokotlačne pištole.
5. Shranite visokotlačno pištolo v prostor za shranjevanje visokotlačne pištole.
6. Brizgalno cev pospravite v prostor za shranjevanje brizgalne cevi:
   a Brizgalna cev Vario Power: šoba navzgor
   b Strgalo za blato brizgalne cevi: šoba navzdol
7. Visokotlačno gibko cev povlecite nazaj iz vodila visokotlačne gibke cevi.
8. Visokotlačno gibko cev obesite na kljuko za visokotlačno gibko cev/omrežni kabel.
9. Omrežni kabel obesite na kljuko za visokotlačno gibko cev/omrežni kabel.

Pred daljšim skladiščenjem upoštevajte dodatna navodila, glejte *Nega in vzdrževanje*.

Zaščita pred zmrzovanjem

POZOR

Nevarnost poškodovanja zaradi zmrzali.
Poškodbe naprave in pribora
Vso vodo popolnoma izpraznite iz naprave in pribora.
Napravo in pribor vedno zaščitite pred zamrzovanjem.
1. Izčrpajte vodo iz naprave, glejte *Konec uporabe*.
2. Demontirajte pribor in izpustite vodo, glejte *Shranjevanje naprave*.
3. Pribor shranite na napravi in shranite v prostoru, kjer ni zmrzali, glejte *Shranjevanje naprave*.

Nega in vzdrževanje

⚠ *NEVARNOST*

Nevarnost udara elektrike
Telesne poškodbe zaradi dotika delov pod napetostjo
Izklopite napravo.
Izvlecite električni vtič.
Naprava ne potrebuje vzdrževanja; to pomeni, da vam ni treba izvajati rednih vzdrževalnih del.

Čiščenje sita v priključku za vodo

POZOR

Nevarnost poškodb zaradi manjkajočega ali poškodovanega sita.
Poškodba visokotlačne črpalke.
Naprave ne uporabljajte brez sita.
Sita ne čistite s trdimi, koničastimi predmeti.
Po potrebi očistite sito v priključku za vodo.
1. Sklopko odvijte s priključka za vodo.
2. Izvlecite sito.
   Slika Q
3. Očistite sito pod tekočo vodo.
4. Vstavite sito v priključek za vodo.

Pomoč pri motnjah

⚠ *NEVARNOST*

Smrtno nevarno ob dotiku delov pod napetostjo
Smrtne ali hude telesne poškodbe
Ne dotikajte se delov pod napetostjo.
Izklopite napravo.
Izvlecite električni vtič iz omrežne vtičnice.
Motnje imajo pogosto enostaven vzrok, ki ga lahko odpravite sami s pomočjo naslednjega seznama. V primeru dvoma ali pri motnjah, ki niso navedene tukaj, stopite v stik s pooblaščeno servisno službo.

Naprava ne deluje

Napajanje z električno energijo je prekinjeno.
1. Preverite, ali je omrežni vtič vklopljen.
2. Vklopite napravo.
3. Odklenite sprožilno ročico in jo pritisnite.
   Naprava se zažene, v nasprotnem primeru:
4. Preverite, ali napetost vira električnega toka ustreza napetosti, ki je navedena na tipski ploščici.
5. Izklopite električni vtič iz omrežne vtičnice.
6. Preverite električni kabel in električni vtič za poškodbe.
   Poškodovani omrežni kabel mora takoj zamenjati pooblaščena servisna služba.

Zaščitno stikalo motorja je aktivno.
1. Če je motor preobremenjen, zaščitno stikalo motorja izklopi napravo.
2. Izklopite napravo.
3. Pustite, da se naprava ohlaja 1 uro.
4. Vklopite napravo in jo začnite uporabljati.
   Če se motnja ponovi, oddajte napravo v pregled servisni službi.

Naprava ne teče, motor brni

Znižanje napetosti zaradi šibkega električnega omrežja ali uporabe kabelskega podaljška.
1. Ne uporabljajte kabelskega podaljška.
2. Pred vklopom naprave potegnite sprožilec, nato pa vklopite napravo.

Naprava ne vzpostavi tlaka

Brizgalna cev je v položaju "SOFT".
1. Brizgalno cev obrnite v položaj “HARD”.

Dovod vode ni zadosten.
1. Povsem odprite vodovodno pipo.
2. Cev za zalivanje položite brez pregibov.
3. Preverite količino dovodne vode in jo po potrebi povečajte, glejte *Tehnični podatki*.
4. Zagotovite, da največja višina sesanja ni prekoračena, glejte *Tehnični podatki*.

Sito je umazano.
1. Očistite sito, glejte *Čiščenje sita v priključku za vodo*.

V napravi se nahaja zrak.
1. Prepričajte se, da sta visokotlačna gibka cev in vrtna cev pravilno nameščeni.
2. Odzračite napravo, glejte *Odzračevanje naprave*.

Močno nihanje tlaka/vibracije

Brizgalna šoba je umazana.
1. Brizgalno šobo očistite z iglo in jo izperite.

Količina dovodne vode ni zadostna.
1. Povsem odprite vodovodno pipo.
2. Vrtno gibko cev položite brez pregibov.
3. Očistite sito v priključku za vodo.

POZOR

Nevarnost poškodovanja zaradi prenizke količine dovodne vode.

Škode na napravi in visokotlačni gibki cevi

Zagotovite zadostno količino dovodne vode.

4. Preverite količino dovodne vode in jo po potrebi povečajte, glejte *Vzpostavitev oskrbe z vodo*.

Ni vsesavanja čistilnega sredstva

Na visokotlačni pištoli je nameščena brizgalna cev.
1. Odstranite brizgalno cev in uporabljajte samo visokotlačno pištolo.

Plastenka s čistilom Plug 'n' Clean je prazna ali ni pravilno nameščena.
1. Preverite raven napolnjenosti plastenke s čistilom Plug 'n' Clean in po potrebi zamenjajte plastenko s čistilom Plug 'n' Clean.
2. Prepričajte se, da je plastenka s čistilom Plug ‘n’ Clean z odprtino navzdol pravilno nameščena v nastavek na napravi.

Naprava je netesna

Majhni netesnosti naprave se tehnično ni mogoče izogniti.
1. V primeru večje netesnosti obvestite pooblaščeno servisno službo.

Garancija

V vsaki državi veljajo garancijski pogoji, ki jih je izdala naša pristojna prodajna družba. V garancijskem roku bodo morebitne motnje v delovanju naprave odpravljene brezplačno, če je njihov vzrok napaka v materialu ali napaka v izdelavi. Pri uveljavljanju garancije zagotovite dokazilo o nakupu in stopite v stik s prodajalcem ali najbližjim servisom.
Naslov najdete na hrbtni strani.
Dodatne garancijske informacije (če so na voljo) so na voljo na servisnem območju na lokalni spletni strani podjetja KÄRCHER v razdelku "Prenosi".

Izjava EU o skladnosti

Izjavljamo, da je v nadaljevanju navedeni izdelek skladen z zadevnimi določbami navedenih direktiv in uredb. V primeru sprememb izdelka brez našega soglasja ta izjava izgubi veljavnost. Za izdajo te izjave o skladnosti je odgovoren izključno proizvajalec.
Izdelek: Visokotlačni čistilnik
Tip: 1.324-xxx

Direktive in uredbe

2006/42/ES (+2009/127/ES) (do 19. 1. 2027) (EU) 2023/1230 (od 20. 1. 2027)
2014/30/EU
2011/65/EU
2000/14/ES
2009/125/ES
(EU) 2019/1781

Uporabljeni harmonizirani standardi

EN 60335-1
EN 60335-2-79
EN 62233: 2008
EN 55014-1: 2017 + A11: 2020
EN 55014-2: 1997 + A1: 2001 + A2: 2008
EN 61000-3-2: 2014
EN 61000-3-3: 2013
EN IEC 63000: 2018

Uporabljeni postopek ugotavljanja skladnosti

2000/14/ES: Priloga V

Raven zvočne moči dB(A)

K 4 (Premium) Power Control
Izmerjeno: 88
Zajamčeno: 90
K 4 Power Control (GB-Variante)
Izmerjeno: 88
Zajamčeno: 91
K 4 Premium Power Control (GB-Variante)
Izmerjeno: 89
Zajamčeno: 92
K 5 Power Control
Izmerjeno: 89
Zajamčeno: 92
K 5 Power Control (GB-Variante)
Izmerjeno: 88
Zajamčeno: 91

Ime in naslov
Pooblaščena oseba za dokumentacijo:
S. Reiser
Alfred Kärcher SE & Co. KG
Alfred-Kärcher-Str. 28 - 40
71364 Winnenden (Nemčija)
Telefon: +49 7195 14-0
Faks: +49 7195 14-2212


H. Jenner
Chairman of the Board of Management


S. Reiser
Manager Regulatory Affairs & Certification

Winnenden, 1. 4. 2026
Podpisniki ravnajo po navodilih in s pooblastilom uprave.
Alfred Kärcher SE & Co. KG
Alfred-Kärcher-Str. 28 - 40
71364 Winnenden (Nemčija)
Tel.: +49 7195 14-0
Faks: +49 7195 14-2212

Tehnični podatki

Električni priključek		
Napetost	V	230
Število faz	~	1
Frekvenca	Hz	50
Priključna moč	kW	1,8
Stopnja zaščite		IPX5
Razred zaščite		I
Omrežna varovalka (počasna)	A	10
Priključek za vodo		
Tlak na dotoku (maks.)	MPa	1,2
Temperatura na dotoku (maks.)	°C	40
Količina dotoka (min.)	l/min	9
Višina sesanja (maks.)	m	0,5
Podatki o zmogljivosti naprave		
Obratovalni tlak	MPa	11
Maks. dovoljeni tlak	MPa	13
Črpalna količina, voda	l/min	6,3
Maks. črpalna količina	l/min	7,0
Črpalna količina, čistilo	l/min	0,3
Sila vzvratnega sunka visokotlačne pištole	N	13
Mere in mase		
Tipična delovna masa	kg	13,1
Dolžina	mm	402
Širina	mm	306
Višina	mm	588
Ugotovljene vrednosti v skladu s standardom EN 60335-2-79		
Vibracije dlani in rok a_{hv}	m/s^2	2,2
Negotovost vibracije dlani in rok K	m/s^2	0,7
Ponavljajoče se udarne vibracije p_F	m/s^2	26
Negotovost ponavljajoče se udarne vibracije K	m/s^2	6
Raven tlaka hrupa L_{pA}	dB(A)	75
Negotovost ravni zvočnega tlaka K_{pA}	dB(A)	3
Raven zvokovne moči L_{WA}	dB(A)	88
Zagotovljena raven jakosti zvoka $L_{WA,d}$	dB(A)	90

Razlog za izjemo v skladu z Uredbo (EU) 2019/1781 Priloga I Točka 2 (12): j)
Pridržujemo si pravico do tehničnih sprememb.

Cuprins

KÄRCHER Home & Garden App 131
Informaţii generale 131
Dispozitivele de siguranţă 131
Simbolurile de pe aparat 132
Protecţia mediului 132
Utilizarea conform destinaţiei 132
Accesorii şi piese de schimb 132
Set de livrare 132
Prezentare generală a aparatului 132
Montarea 133
Punerea în funcţiune 133
Utilizarea 134
Transportarea 135
Depozitarea 135
Îngrijirea şi întreţinerea 136
Remedierea defecţiunilor 136
Garanţie 136
Declaraţie de conformitate UE 137
Date tehnice 137

KÄRCHER Home & Garden App

Cu aplicația KÄRCHER Home & Garden, beneficiați de următoarele avantaje atunci când utilizați aparatul dumneavoastră:

- Sugestii privind utilizarea și cunoștințe de specialitate
- Informații despre produs, prezentare generală a accesoriilor și instrucțiuni de funcționare
- Contact pentru asistență și service
- Magazin online - oferte exclusive și multe altele

Scanați codul de pe ambalaj sau descărcați aplicația KÄRCHER Home & Garden din magazinul dvs. de aplicații și înregistrați în mod confortabil produsul.

Informaţii generale



Înainte de prima utilizare a aparatului, citiți aceste instrucțiuni de funcționare și indicațiile de siguranță aferente. Acționați conform acestor instrucțiuni.
Păstraţi ambele manuale pentru utilizarea ulterioară sau pentru viitorul posesor.

Dispozitivele de siguranţă

⚠ *AVERTIZARE*

Pericol de rănire!

Leziuni grave cauzate de lipsa, modificarea sau ineficiența dispozitivelor de siguranță.

Ocolirea, îndepărtarea sau scoaterea din funcțiune a dispozitivelor de siguranță este interzisă. Scopul dispozitivelor de siguranţă este protejarea utilizatorului.

Comutator aparat

Comutatorul aparatului împiedică funcţionarea accidentală a aparatului.

Dispozitiv de blocare trăgaci

Dispozitivul de blocare blochează trăgaciul și previne pornirea neintenționată a aparatului.

Funcţia Oprire automată

În cazul eliberării trăgaciului, comutatorul de presiune decuplează pompa de înaltă presiune, iar jetul de înaltă presiune se oprește. Când se apasă pe trăgaci, pompa de înaltă presiune pornește.

Întrerupător de protecţie a motorului

Dacă consumul de curent este prea mare, întrerupătorul de protecţie a motorului opreşte aparatul.

Simbolurile de pe aparat



Nu îndreptați jetul de înaltă presiune spre alte persoane, animale, echipamente electrice aflate în funcțiune sau spre aparatul de curățat.
Evitați expunerea aparatului la îngheț.



Nu conectați aparatul direct la rețeaua publică de apă potabilă.

Protecţia mediului



Materialele de ambalare sunt reciclabile. Asigurați-vă de eliminarea ecologică a ambalajului.



Aparatele electrice şi electronice conţin materiale reciclabile preţioase şi, uneori, componente precum baterii, acumulatoare sau uleiuri, care, în cazul utilizării incorecte sau a eliminării necorespunzătoare, pot reprezenta un potenţial pericol pentru sănătatea oamenilor şi pentru mediul înconjurător. Pentru funcţionarea corectă a aparatului, aceste componente sunt necesare. Este interzisă eliminarea cu deșeurile menajere a aparatelor marcate cu acest simbol.

Lucrări de curăţare care produc apă uzată uleioasă, de ex. la spălarea motoarelor, spălarea caroseriei pot fi efectuate numai în spălătorii cu separatoare de ulei.

Lucrări cu soluţie de curăţat pot fi efectuate numai pe suprafeţe de lucru etanşe la lichide, conectate la sistemul de canalizare. Nu permiteţi ca soluţia de curăţat să ajungă în ape sau sol.

Extragerea de apă din apele publice nu este permisă în unele ţări.

Indicaţii privind componentele (REACH)
Informații actuale referitoare la materialele conținute sunt disponibile la adresa: *www.kaercher.de/REACH*

Utilizarea conform destinaţiei

Aparatul de curăţat cu înaltă presiune este destinat exclusiv uzului casnic.
Aparatul de curăţat cu înaltă presiune este destinat pentru curăţarea maşinilor, autovehiculelor, construcţiilor, utilajelor, faţadelor, teraselor, aparatelor de grădinărit etc. cu jet de apă cu înaltă presiune.

Accesorii şi piese de schimb

Utilizaţi numai accesorii originale şi piese de schimb originale; ele asigură funcţionarea în siguranţă şi fără avarii a aparatului.
Informaţii despre accesorii şi piesele de schimb se găsesc la adresa *www.kaercher.com*.

Set de livrare

Setul de livrare a aparatului este ilustrat pe ambalaj. La despachetare, verificaţi dacă conţinutul este complet. Informaţi imediat distribuitorul dacă lipsesc accesorii sau dacă există deteriorări provocate în timpul transportului.

Prezentare generală a aparatului

Imaginile sunt cu titlu de exemplu, detaliile pot să difere
Pentru imagini, consultați paginile cu grafice
Figura A

(1) Picior cu mâner
(2) Conectare la sursa de apă cu sită încorporată
(3) Roată
(4) Mască
(5) Ghid pentru furtunul de înaltă presiune
(6) Comutator principal
(7) Suportul de lănci
(8) Furtun de înaltă presiune
(9) *Sticlă de substanță de curățare Plug ‘n’ Clean
(10) Depozitare pentru pistol de înaltă presiune
(11) Mâner pentru transport, extensibil
(12) Lance cu duză rotativă pentru îndepărtarea murdăriei dure
(13) Lance Vario Power pentru cele mai frecvente sarcini de curățare.
Presiunea de lucru poate fi crescută continuu de la SOFT până la HARD. Pentru setarea presiunii de lucru, eliberați trăgaciul. Apoi rotiți lancea în poziția dorită.
Pentru aplicarea detergentului, demontați lancea și lucrați numai cu pistolul de înaltă presiune.
(14) Pistol de înaltă presiune
(15) Buton de eliberare
(16) Trăgaci
(17) Afișaj de presiune (0-MIX / 1-SOFT / 2-MEDIUM / 3-HARD)
(18) Blocajul pistolului de înaltă presiune
(19) Mâner de tras
(20) Cârlig pentru furtunul de înaltă presiune/cablu de rețea
(21) Plăcuță de tip
(22) Compartiment pentru accesorii
(23) Cârlig pentru fixare plasă
(24) Plasă pentru compartiment accesorii

㉕ Cablu de rețea cu fișă de rețea

㉖ Cuplaj pentru conectarea la sursa de apă

㉗ * Furtun de grădină

㉘ ** Furtun de aspirare KÄRCHER

㉙ Șuruburi și dibluri furnizate

* necesar suplimentar
** disponibil opțional

Șuruburi și dibluri furnizate

Figura B

① Baza de dibluri (2 bucăți)

② Șurub 4x22 (2 bucăți)

③ Șurub 4x16 (10 bucăți)

Montarea

Înainte de punerea în funcțiune, montați pe aparat piesele fixate.
Pregătiți șuruburile/diblurile și o șurubelniță potrivită.

Montarea roţilor

1. Introduceți roțile.

Indicaţie
Respectați alinierea găurii.
Figura C

2. Fixați roțile cu câte 1 șurub fiecare.

Montarea suportului

1. Introduceți suportul.
   Figura D
2. Introduceți cele 2 dibluri în găuri până la opritor.
3. Fixați suportul cu 2 șuruburi.

Montarea suportului de lance

1. Suspendați depozitarea pentru lance.
2. Asigurați depozitarea cu 2 șuruburi.
   Figura E
3. Fixați masca cu 4 șuruburi.
   Figura F

Montarea mânerului de transport

1. Atașați mânerul de transport.
   Figura G
2. Fixați mânerul de transport cu 2 șuruburi.

Montarea plasei de accesorii

1. Suspendați plasa de accesorii de cârlige.
   Figura H

Montarea cuplajului pentru conectarea la sursa de apă

1. Înşurubaţi cuplajul pentru conectarea la sursa de apă la conectarea la sursa de apă a aparatului.
   Figura I

Punerea în funcțiune

1. Plasați dispozitivul pe o suprafață orizontală și plană.

ATENŢIE

Pericol de deteriorare în timpul funcționării cu un furtun de înaltă presiune înfășurat.
Daune la furtunul de înaltă presiune
Desfășurați complet furtunul de înaltă presiune.
Așezați furtunul de înaltă presiune fără noduri, bucle sau răsuciri înainte de a utiliza aparatul.

2. Desfășurați complet furtunul de înaltă presiune.
3. Trageți furtunul de înaltă presiune în față prin ghidajul furtunului și pozați-l fără bucle, noduri și răsuciri.
   Figura J
4. Introduceți furtunul de înaltă presiune în pistolul de înaltă presiune, până auziți zgomotul de fixare.

Indicaţie
Acordați atenție alinierii corecte a niplului.
Figura K

5. Verificați dacă racordurile sunt sigure, trăgând de furtunul de înaltă presiune.
6. Desfășurați complet cablul de rețea.
7. Introduceți ștecărul într-o priză.

Asigurarea alimentării cu apă

ATENŢIE

Pericol de deteriorare din cauza apei murdare.
Deteriorarea aparatului și a accesoriilor
Folosiți aparatul exclusiv cu apă proaspătă curată, fără impurități sau substanțe adăugate.
Utilizarea de apă murdară, de apă uzată sau de apă sărată este interzisă.
KÄRCHER vă recomandă utilizarea unui filtru de apă KÄRCHER opțional.

ATENŢIE

Pericol de deteriorare din cauza cantității de apă de alimentare prea mici.
Deteriorări ale echipamentului și furtunului de înaltă presiune
Asigurați-vă că aveți o cantitate suficientă de apă de alimentare.

1. Verificați presiunea, temperatura și cantitatea de apă de alimentare, în scopul verificării conformității cu cerințele aplicabile, consultați *Date tehnice*.

Indicaţie
Respectați prevederile furnizorului de apă.

Racordul la conducta de apă

ATENŢIE

Pericol de deteriorare la utilizarea cuplajelor de furtun din alamă, cu funcție AquaStop de la furnizori terți.
Deteriorarea pompei de înaltă presiune
Utilizați numai cuplaje de furtun cu/fără funcție AquaStop de la KÄRCHER, cuplaje de furtun fără funcție AquaStop sau cuplaje de furtun din plastic cu funcție AquaStop de la furnizori terți.

1. Introduceţi furtunul de grădină la cuplajul pentru conectarea la sursa de apă.

Indicaţie
Furtun de grădină necesar, armat cu țesături, diametru de cel puțin 1/2 țoli (13 mm), lungime de cel puțin 7,5 m, cu cuplaj rapid disponibil în comerț.
Figura L

2. Racordați furtunul de grădină la conducta de apă.
3. Deschideţi complet robinetul de apă.

Aspirarea apei din recipientele deschise

Acest aparat de curățare de înaltă presiune este dotat cu furtunul de aspirare KÄRCHER poate fi utilizat pentru aspirarea apei de suprafață, de ex. din recipiente apă de ploaie sau iazuri (pentru înălțimea maximă de aspirare, vezi capitolul *Date tehnice*).

1. Deșurubați cuplajul de la racordul de apă.
2. Umpleţi furtunul de aspirare cu apă.
3. Înșurubați furtunul de aspirare pe racordul de apă al aparatului și pe o sursă de apă (de ex. recipient de apă de ploaie).

Aerisirea aparatului

ATENŢIE

Pericol de deteriorare în caz de funcţionare uscată.
Deteriorarea pompei de înaltă presiune
Nu utilizaţi aparatul fără apă.
Opriţi aparatul, dacă acesta nu generează presiune timp de 2 minute. Acţionaţi conform indicaţiilor menţionate în Remedierea defecţiunilor.

Indicaţie
Pentru aerisirea aparatului, nu montaţi nici lancea, nici alte accesorii la pistolul de înaltă presiune.

1. Porniţi aparatul prin rotirea comutatorului în poziţia „I/ON".
   Pentru a opri aparatul, rotiţi comutatorul în poziţia „0/OFF".
   Figura M
2. Deblocaţi trăgaciul.
   Figura N
3. Acţionaţi clapeta de blocare.
   Aparatul porneşte.
4. Lăsaţi aparatul să funcţioneze maximum 2 minute, până când apa din pistolul de înaltă presiune nu mai conţine bule de aer.
5. Eliberaţi trăgaciul.
6. Blocaţi trăgaciul.

Utilizarea

ATENŢIE

Pericol de deteriorare în caz de funcţionare uscată.
Deteriorarea pompei de înaltă presiune
Nu utilizaţi aparatul fără apă.
Opriţi aparatul, dacă acesta nu generează presiune timp de 2 minute. Acţionaţi conform indicaţiilor menţionate în Remedierea defecţiunilor.

Power Control System

Afişajul de presiune de la pistolul de înaltă presiune arată nivelul de presiune setat, în timpul funcţionării.
Rotiţi lancea Vario Power pentru a seta nivelurile de presiune SOFT, MEDIUM sau HARD.
Demontaţi lancea de la pistolul de înaltă presiune pentru a seta nivelul de presiune MIX şi adăugaţi substanţă de curăţare.

Indicaţie
Sensibilitatea materialelor poate varia foarte mult în funcţie de vârstă şi de stare. Prin urmare, recomandările nu sunt obligatorii.

Indicaţie
Afişajul de presiune nu este concludent, atunci când este folosit cu soluţia de curăţare a suprafeţelor şi alte accesorii.

Afişaj	Treaptă de presiune	Recomandat de ex. pentru
	HARD	Plăci din piatră, asfalt, suprafeţe metalice, ustensile de grădină (roabă, lopată etc.)
	MEDIUM	Autoturisme/motociclete, suprafeţe din cărămidă, pereţi tencuiţi, mobilier din plastic
	SOFT	Suprafeţe din lemn, biciclete, suprafeţe din gresie, mobilier din ratan.
	MIX	Toate suprafeţele adecvate pentru utilizarea agenţilor de curăţare

Utilizarea cu presiune ridicată

ATENŢIE

Pericol de deteriorare din cauza distanţei insuficiente a jetului sau a tipului de jet neadecvat.
Pagube în cazul suprafeţelor vopsite sau sensibile
În cazul curăţării suprafeţelor vopsite păstraţi o distanţă jet minimă de 30 cm până la suprafaţa în cauză.
Nu curăţaţi anvelopele de maşină, suprafeţele vopsite sau sensibile, cum sunt suprafeţele din lemn, cu jetul rotativ.

1. Introduceţi o lance în pistolul de înaltă presiune şi fixaţi-o prin rotire la 90°.
   Figura O
2. Porniţi dispozitivul.
3. Deblocaţi trăgaciul.
4. Acţionaţi clapeta de blocare.
   Aparatul porneşte.
5. Rotiţi lancea Vario Power până când afişajul presiunii indică nivelul de presiune dorit.

Utilizarea cu substanţă de curăţare

⚠ PERICOL

Pericol pentru sănătate cauzat de agentul de curăţare!
Afectare gravă a sănătăţii
În cazul utilizării substanţelor de curăţare acordaţi atenţie şi fişei de date de siguranţă furnizată de producător.
Purtaţi echipamentul personal de protecţie indicat.

ATENŢIE

Pericol de deteriorare din cauza agentului de curăţare inadecvat!
Pagube materiale
Folosiţi doar agenţi de curăţare aprobaţi de Kärcher şi adecvaţi pentru obiectele care trebuie curăţate.
Respectaţi indicaţiile de siguranţă, recomandările de dozare şi instrucţiunile care însoţesc agenţii de curăţare.
Folosiţi cu moderaţie agenţii de curăţare.

ATENŢIE

Expunerea lungă la agentul de curăţare şi uscarea agentului de curăţare constituie risc de deteriorare a aparatului!
Pagube materiale
Aplicarea agentului de curăţare pe suprafeţele fierbinţi este interzisă; acordaţi atenţie timpului de acţionare maxim.
Evitaţi uscarea agentului de curăţare.

Indicaţie
Detergentul KÄRCHER asigură o funcţionare eficientă şi fără probleme. Vă rugăm să solicitaţi sfatul şi să consultaţi fişele noastre cu informaţii despre detergent.

Indicaţie
Adăugarea substanţelor de curăţare este posibilă doar cu lancea demontată.

Indicaţie
Pentru a funcţiona cu soluţie de curăţat, este necesară o sticlă de soluţie de curăţat Plug 'n' Clean. Soluţiile de curăţat KÄRCHER pot fi achiziţionate gata preparate într-o sticlă de soluţie de curăţat Plug 'n' Clean.

1. Îndepărtați capacul de la sticla de substanță de curățare Plug 'n' Clean.
2. Apăsați sticla de substanța de curățare Plug 'n' Clean cu orificiul în jos în suportul aparatului. **Figura P**
3. Demontați lancea de pe pistolul de înaltă presiune. În timpul utilizării, substanța de curățare este adăugată la jetul de joasă presiune.

Metoda de curăţare recomandată

1. Pulverizaţi cu moderaţie soluţie de curăţat pe suprafaţa uscată şi lasaţi să acţioneze (nu să se usuce).
2. Clătiți murdăria dizolvată cu jetul de apă de înaltă presiune.

După funcţionarea cu soluţie de curăţat

1. Înainte de transport, scoateţi sticla de substanță de curățare Plug 'n' Clean din suport şi închideţi-o cu capacul.
2. Puneți sticla de substanță de curățare în suport, cu capacul orientat în sus.
3. Acționați aparatul timp de aprox. 30 de secunde cu apă curată, pentru a clăti substanța de curățare din aparat și accesorii.

Întreruperea utilizării

1. Eliberați trăgaciul.
   Aparatul se oprește imediat ce trăgaciul este eliberat.
   Se menţine presiunea înaltă din sistem.
2. Blocați trăgaciul.
3. Introduceți pistolul de înaltă presiune cu lancea în suportul pentru pistolul de înaltă presiune.
4. În cazul pauzelor de lucru care depășesc 5 minute, opriți aparatul.

Finalizarea funcționării

⚠ *AVERTIZARE*

Risc de rănire din cauza scăpării apei sub înaltă presiune.

Leziuni oculare sau cutanate severe

Dacă sistemul nu este presurizat, decuplați furtunul de înaltă presiune doar la pistolul de înaltă presiune sau doar la aparat.

ATENŢIE

Pericol de deteriorare din cauza înghețului

Deteriorarea aparatului și a accesoriilor

Drenați complet apa din aparat și din accesorii.

Protejați întotdeauna aparatul şi accesoriile împotriva înghețului.

1. Eliberați trăgaciul.
2. Blocați trăgaciul.
3. Închideți robinetul de apă.
4. Decuplați aparatul de la sursa de alimentare cu apă.
5. Deblocați trăgaciul.
6. Acționați trăgaciul maximum 1 minut, până când nu mai iese apă.
   Presiunea rămasă în sistem este eliminată.
   Apa este pompată afară din aparat pentru a preveni deteriorarea cauzată de îngheț.
7. Eliberați trăgaciul.
8. Blocați trăgaciul.
9. Opriți dispozitivul.
10. Scoateți ștecărul de rețea din priza de rețea.
11. Demontați accesoriile, goliți-le și depozitați-le pe dispozitiv, consultați *Depozitarea dispozitivului*.

Transportarea

⚠ *PRECAUŢIE*

Pericol de accidentare şi deteriorare din cauza greutăţii aparatului.

Accidentări şi deteriorare

Pe durata transportării și depozitării aparatului acordați atenție și greutății aparatului.

Transportarea aparatului

1. Pentru ridicarea și transportarea aparatului folosiți mânerul portant.

Tragerea aparatului

1. Trageți mânerul de transport până când se înclichetează.
2. Trageți aparatul de mânerul pentru transport.

Transportarea aparatului în vehicul

1. Înainte de transport, scoateţi sticla de soluţie de curăţat Plug 'n' Clean din suport şi închideţi-o cu capacul.
2. Asiguraţi aparatul împotriva alunecării şi basculării.

Depozitarea

⚠ *PRECAUŢIE*

Pericol de accidentare şi deteriorare din cauza greutăţii aparatului.

Accidentări şi deteriorare

Pe durata transportării și depozitării aparatului acordați atenție și greutății aparatului.

Depozitarea dispozitivului

⚠ *AVERTIZARE*

Risc de rănire din cauza scăpării apei sub înaltă presiune.

Leziuni oculare sau cutanate severe

Dacă sistemul nu este presurizat, decuplați furtunul de înaltă presiune doar la pistolul de înaltă presiune sau doar la aparat.

1. Pentru finalizarea utilizării, consultați *Finalizarea funcționării*.
2. Demontați lancea de pulverizare de pe pistolul de înaltă presiune.
3. Apăsați butonul de eliberare și decuplați furtunul de înaltă presiune de la pistolul de înaltă presiune.
4. Lăsați apa să se scurgă din pistolul de înaltă presiune.
5. Depozitați pistolul de înaltă presiune în suportul pentru pistolul de înaltă presiune.
6. Introducerea lăncilor în suportul pentru lănci:
   a Lance de pulverizare Vario Power: duză în sus
   b Lance de pulverizare cu freză pentru murdărie: duză în jos
7. Trageți furtunul de înaltă presiune înapoi din ghidajul furtunului de înaltă presiune.
8. Așezați furtunul de înaltă presiune în cârligul pentru furtunul de înaltă presiune/cablul de alimentare.
9. Așezați cablul de alimentare în cârligul pentru furtunul de înaltă presiune/cablul de alimentare.

Înainte de o depozitare mai îndelungată, respectați indicațiile suplimentare, consultați *Îngrijirea şi întreţinerea*.

Protecţia împotriva îngheţului

ATENŢIE

Pericol de deteriorare din cauza înghețului

Deteriorarea aparatului și a accesoriilor

Drenați complet apa din aparat și din accesorii.

Protejați întotdeauna aparatul și accesoriile împotriva înghețului.
1. Pompați apa din aparat, consultați *Finalizarea funcționării*.
2. Demontați accesoriile și scurgeți apa, consultați *Depozitarea dispozitivului*.
3. Depozitați accesoriile aparatului și păstrați-le într-un spațiu ferit de îngheț, consultați *Depozitarea dispozitivului*.

Îngrijirea şi întreţinerea

⚠ *PERICOL*

Pericol de electrocutare

Răniri cauzate de atingerea pieselor aflate sub tensiune
Opriţi aparatul.
Scoateţi ştecărul.

Aparatul nu necesită întreţinere, de ex. nu trebuie să efectuaţi periodic nicio lucrare de întreţinere.

Curățarea filtrului de la racordul de apă

ATENŢIE

Risc de deteriorare din cauza sitei deteriorate sau lipsă.

Deteriorarea pompei de înaltă presiune
Utilizarea aparatului fără filtru este interzisă.
Nu curățați sita cu obiecte dure, ascuțite.

Dacă este cazul, curățați filtrul din racordul de apă.
1. Deșurubați cuplajul de la racordul de apă.
2. Scoateți filtrul.
   Figura Q
3. Curăţaţi filtrul sub jet de apă.
4. Montați filtrul în racordul de apă.

Remedierea defecţiunilor

⚠ *PERICOL*

Pericol de moarte din cauza contactului cu piesele sub tensiune.

Răniri mortale sau foarte grave
Atingerea pieselor sub tensiune este interzisă.
Opriți aparatul.
Scoateți fișa de rețea din priza de rețea.

De obicei, defecțiunile survin din cauze simple, care pot fi remediate ușor cu ajutorul următoarei prezentări generale. În cazul în care aveți dubii sau în cazul survenirii de defecțiuni nespecificate vă rugăm contactați o unitate de service autorizată.

Aparatul nu funcţionează

Alimentarea cu tensiune este întreruptă.
1. Verificați dacă fișa de rețea este conectată.
2. Porniți dispozitivul.
3. Deblocați și acționați trăgaciul.
   Aparatul pornește, în caz contrar:
4. Verificați dacă tensiunea indicată pe plăcuța cu caracteristici coincide cu tensiunea sursei de curent.
5. Scoateți fișa de rețea din priza de rețea.
6. Verificați cablul de rețea și fișa de rețea în privința deteriorărilor.
   În caz de deteriorare a cablului de rețea, contactați serviciul de relații cu clienți autorizat și solicitați înlocuirea cablului de rețea.

Comutatorul de protecție a motorului este activ.
1. Dacă motorul se supraîncălzește, comutatorul de protecție a motorului oprește aparatul.
2. Opriţi aparatul.
3. Lăsați aparatul să se răcească timp de 1 oră.
4. Porniţi aparatul şi puneţi-l în funcţiune.
   Dacă defecțiunea apare de mai multe ori, aparatul trebuie verificat la serviciul de asistenţă clienţi.

Dispozitivul nu funcționează, motorul scoate un bâzâit

Cădere de tensiune din cauza unei rețele electrice slabe sau utilizării unui cablu de extensie.
1. Nu utilizați cablu prelungitor.
2. Înainte de a porni dispozitivul, apăsați trăgaciul, apoi porniți dispozitivul.

Aparatul nu generează presiune

Lancea este în poziția „SOFT”.
1. Rotiți lancea în poziția „HARD”.

Alimentarea cu apă este prea redusă.
1. Deschideţi complet robinetul de apă.
2. Aşezaţi furtunul de grădină fără îndoituri.
3. Verificați volumul de alimentare cu apă și măriți-l dacă este necesar, consultați *Date tehnice*.
4. Asigurați-vă de faptul că înălțimea de aspirare maximă nu este depășită, consultați *Date tehnice*.

Sita este murdară.
1. Curățați filtrul, vezi capitolul *Curățarea filtrului de la racordul de apă*.

Există aer în aparat.
1. Asigurați-vă că furtunul de înaltă presiune și furtunul de grădină sunt montate corect.
2. Aerisiți aparatul, consultați *Aerisirea aparatului*.

Fluctuaţii puternice de presiune/vibraţii

Duza de pulverizat este murdară.
1. Curățați duza de pulverizat din față cu un ac și clătiți-o cu apă.

Alimentarea cu apă este prea redusă.
1. Deschideți complet robinetul de apă.
2. Așezați furtunul de grădină fără îndoituri.
3. Curățați sita racordului la sursa de apă.

ATENŢIE

Pericol de deteriorare din cauza cantității de apă de alimentare prea mici.

Deteriorări ale echipamentului și furtunului de înaltă presiune
Asigurați-vă că aveți o cantitate suficientă de apă de alimentare.
4. Verificați debitul de alimentare cu apă și măriți-l dacă este necesar, consultați *Asigurarea alimentării cu apă*.

Agentul de curățare nu este aspirat

Lancea este montată la pistolul de înaltă presiune.
1. Demontați lancea și lucrați numai cu pistolul de înaltă presiune.

Sticla de substanță de curățare Plug 'n' Clean este goală sau nu este montată corect.
1. Verificați nivelul de umplere al sticlei de substanță de curățare Plug 'n' Clean și înlocuiți-o dacă este necesar.
2. Asigurați-vă că sticla de substanță de curățare Plug 'n' Clean este poziționată corect în suportul de pe aparat, cu orificiul orientat în jos.

Aparatul nu este etanş

Scurgerile reduse la aparat pot fi necesare din punct de vedere tehnic.
1. În caz de neetanșeitate gravă, informați serviciul autorizat de relații cu clienții.

Garanţie

În fiecare țară sunt valabile condițiile de garanție acordate de distribuitorul nostru din țara respectivă. Eventuale defecțiuni survenite la aparat în perioada de

garanție vor fi remediate gratuit, în limita în care sunt defecțiuni de fabricație sau de material. Pentru a beneficia de garanție, prezentați-vă cu chitanța de cumpărare la comerciantul dvs. sau la cea mai apropiată unitate de service autorizată.
(Pentru adresă, consultați pagina din spate)
Pentru mai multe informații privind garanția (dacă sunt disponibile) vă rugăm accesați meniul „Descărcări" din opțiunea Service al paginii web al reprezentanței KÄRCHER din țara dvs.

Declaraţie de conformitate UE

Prin prezenta declarăm că produsul menționat mai jos este conform cu dispozițiile relevante ale directivelor și regulamentelor enumerate. În cazul efectuării unei modificări a produsului care nu a fost convenită cu noi, această declaraţie îşi pierde valabilitatea. Prezenta declarație de conformitate este emisă pe răspunderea exclusivă a producătorului.
Produs: Aparat de curăţat cu înaltă presiune
Tip: 1.324-xxx

Directive și regulamente
2006/42/CE (+2009/127/CE) (până la 19.01.2027) (UE) 2023/1230 (de la 20.01.2027)
2014/30/UE
2011/65/UE
2000/14/UE
2009/125/UE
(UE) 2019/1781

Norme armonizate aplicate
EN 60335-1
EN 60335-2-79
EN 62233: 2008
EN 55014-1: 2017 + A11: 2020
EN 55014-2: 1997 + A1: 2001 + A2: 2008
EN 61000-3-2: 2014
EN 61000-3-3: 2013
EN IEC 63000: 2018

Procedura de evaluare a conformităţii
2000/14/UE: Anexa V

Nivel de putere acustică dB(A)
K 4 (Premium) Power Control
Măsurat: 88
Garantat: 90
K 4 Power Control (GB-Variante)
Măsurat: 88
Garantat: 91
K 4 Premium Power Control (GB-Variante)
Măsurat: 89
Garantat: 92
K 5 Power Control
Măsurat: 89
Garantat: 92
K 5 Power Control (GB-Variante)
Măsurat: 88
Garantat: 91

Numele și adresa
Persoana responsabilă pentru documentație:
S. Reiser
Alfred Kärcher SE & Co. KG
Alfred-Kärcher-Str. 28 - 40
71364 Winnenden (Germania)
Telefon: +49 7195 14-0
Fax: +49 7195 14-2212

H. Jenner
Chairman of the Board of Management

S. Reiser
Manager Regulatory Affairs & Certification

Winnenden, 2026/04/01
Semnatarii acţionează în numele şi prin împuternicirea Consiliului Director.
Alfred Kärcher SE & Co. KG
Alfred-Kärcher-Str. 28 - 40
71364 Winnenden (Germania)
Tel.: +49 7195 14-0
Fax: +49 7195 14-2212

Date tehnice

Conexiune electrică		
Tensiune	V	230
Fază	~	1
Frecvenţă	Hz	50
Putere de conectare	kW	1,8
Grad de protecţie		IPX5
Clasă de protecţie		I
Siguranţă pentru reţea (temporizată)	A	10
Conectare la sursa de apă		
Presiune de alimentare (max.)	MPa	1,2
Temperatură de alimentare (max.)	°C	40
Cantitate alimentată (min.)	l/min	9
Înălţime de aspirare (max.)	m	0,5
Date privind puterea aparatului		
Presiune de lucru	MPa	11
Presiune maximă admisă	MPa	13
Debit de pompare, apă	l/min	6,3
Debit de pompare maxim	l/min	7,0
Debit de pompare, soluţie de curăţat	l/min	0,3
Forţă de recul a pistolului de înaltă presiune	N	13
Dimensiuni şi greutăţi		
Greutate tipică în timpul funcţionării	kg	13,1
Lungime	mm	402
Lăţime	mm	306
Înălţime	mm	588
Valori calculate conform EN 60335-2-79		
Vibrația mână-braț a_{hv}	m/s^2	2,2
Incertitudine vibrație mână-braț K	m/s^2	0,7
Vibrații de șoc repetate p_F	m/s^2	26
Incertitudine vibrații-șoc-repetate K	m/s^2	6
Nivel de zgomot L_{pA}	dB(A)	75
Incertitudine nivel de presiune acustică K_{pA}	dB(A)	3
Nivel de putere acustică L_{WA}	dB(A)	88

Nivel garantat de presiune acustică $L_{WA,d}$	dB(A)	90

Motivul excepării în baza Regulamentului (UE) 2019/1781 Anexa I Secțiunea 2 (12): j)
Sub rezerva modificărilor tehnice.

Sadržaj

Aplikacija KÄRCHER Home & Garden 138
Opće napomene 138
Sigurnosni uređaji 138
Simboli na uređaju 138
Zaštita okoliša 138
Namjenska uporaba 138
Pribor i zamjenski dijelovi 138
Sadržaj isporuke 138
Pregled uređaja 139
Montaža 139
Puštanje u pogon 139
Rad 140
Transport 141
Skladištenje 142
Njega i održavanje 142
Pomoć u slučaju smetnji 142
Jamstvo 143
EU izjava o sukladnosti 143
Tehnički podaci 143

Aplikacija KÄRCHER Home & Garden

S aplikacijom KÄRCHER Home & Garden imate sljedeće prednosti kada koristite svoj uređaj:

- Savjeti za primjenu i stručno znanje
- Informacije o proizvodu, pregled pribor i upute za uporabu
- Pomoć i kontakt za servis
- Online trgovina - ekskluzivne ponude i još mnogo toga

Skenirajte kod na ambalaži ili preuzmite aplikaciju KÄRCHER Home & Garden iz svoje trgovine aplikacijama i jednostavno registrirajte svoj proizvod.

Opće napomene



Prije prve uporabe uređaja pročitajte ove upute za uporabu i priložene sigurnosne naputke. Postupajte u skladu s njima.
Čuvajte obje knjižice za kasniju uporabu ili za sljedećeg vlasnika.

Sigurnosni uređaji

⚠ *UPOZORENJE*

Opasnost od ozljeda!
Ozbiljne ozljede zbog nedostajućih, modificiranih odn. neučinkovitih sigurnosnih uređaja.
Nemojte zaobilaziti odn. uklanjati sigurnosne uređaje ili ih učiniti neučinkovitima. Sigurnosni uređaji služe vašoj zaštiti.

Sklopka uređaja

Sklopka uređaja sprječava slučajno pokretanje uređaja.

Zapor ispusne poluge

Zapor blokira ispusnu polugu i sprječava slučajno pokretanje uređaja.

Funkcija automatskog zaustavljanja

Kad pustite ispusnu polugu, tlačna sklopka isključuje visokotlačnu pumpu i zaustavlja se visokotlačni mlaz. Kad povučete ispusnu polugu, visokotlačna pumpa se uključuje.

Zaštitna sklopka motora

Pri visokoj potrošnji struje zaštitna sklopka motora isključuje uređaj.

Simboli na uređaju



Ne usmjeravajte visokotlačni mlaz prema osobama, životinjama, aktivnoj električnoj opremi ili prema samom uređaju.
Zaštitite uređaj od mraza.



Nemojte ovaj uređaj priključivati neposredno na javnu vodovodnu mrežu.

Zaštita okoliša



Ambalažni se materijali mogu reciklirati. Molimo odložite ambalažu na ekološki prihvatljiv način.



Električni i elektronički uređaji sadrže vrijedne reciklažne materijale, a često i sastavne dijelove poput baterija, punjivih baterija ili ulja koji kod nepropisnog rukovanja ili nepravilnog zbrinjavanja mogu predstavljati potencijalnu opasnost za ljudsko zdravlje i okoliš. Međutim, ti su sastavni dijelovi potrebni za pravilan rad uređaja. Uređaji koji su označeni ovim simbolom ne smiju se odlagati zajedno s kućnim otpadom.

Radovi čišćenja kod kojih nastaje otpadna voda koja sadrži ulje, npr. pranje motora, pranje podvozja, smiju se provoditi samo na mjestima za pranje koja su opremljena separatorom ulja.

Radovi sa sredstvima za čišćenje smiju se provoditi samo na radnim površinama koje su nepropusne za tekućinu s priključkom na kanalizaciju za prljavu vodu. Ne dozvolite da sredstva za pranje dospiju u vodotoke ili dospiju u tlo.

Uzimanje vode iz javnih vodotoka u nekim zemljama nije dopušteno.

Napomene o sastojcima (REACH)
Aktualne informacije o sastojcima možete pronaći na: *www.kaercher.de/REACH*

Namjenska uporaba

Koristite visokotlačni čistač isključivo za privatno kućanstvo.
Visokotlačni čistač namijenjen je za čišćenje strojeva, vozila, zgrada, alata, fasada, terasa, vrtnih uređaja itd. mlazom vode pod visokim tlakom.

Pribor i zamjenski dijelovi

Koristite samo originalan pribor i originalne zamjenske dijelove jer oni jamče siguran i nesmetan rad uređaja. Informacije o priboru i zamjenskim dijelovima pronađite na *www.kaercher.com*.

Sadržaj isporuke

Sadržaj isporuke uređaja prikazan je na ambalaži. Kod raspakiravanja provjerite je li sadržaj potpun. U slučaju nedostatka pribora ili štete nastale prilikom transporta obavijestite svog prodavača.

Pregled uređaja

Ilustracije su primjerne, detalji se mogu razlikovati
Vidi slike na stranici sa slikama
Slika A

(1) Postolje s ručkom

(2) Priključak za vodu s ugrađenom mrežicom

(3) Kotač

(4) Poklopac

(5) Vodilica visokotlačnog crijeva

(6) Sklopka uređaja

(7) Prihvatni držač za cijevi za prskanje

(8) Visokotlačno crijevo

(9) * Boca sredstva za pranje Plug 'n' Clean

(10) Prihvatni držač za visokotlačnu ručnu prskalicu

(11) Transportna ručka, izvlačna

(12) Cijev za prskanje sa strugalom za prljavštinu za tvrdokornu prljavštinu

(13) Cijev za prskanje Vario Power za uobičajene zadatke čišćenja.
Radni tlak može se kontinuirano podesiti od stupnja SOFT (blago) do stupnja HARD (snažno). Za namještanje radnog tlaka, otpustite ispusnu polugu. Zatim okrenite cijev za prskanje u željeni položaj.
Za nanošenje sredstva za čišćenje demontirajte cijev za prskanje i radite samo s visokotlačnom ručnom prskalicom.

(14) Visokotlačna ručna prskalica

(15) Tipka za otpuštanje

(16) Ispusna poluga

(17) Prikaz tlaka (0-MIX / 1-SOFT / 2-MEDIUM / 3-HARD)

(18) Zapor visokotlačne ručne prskalice

(19) Ručka za nošenje

(20) Kuka za visokotlačno crijevo / mrežni kabel

(21) Natpisna pločica

(22) Pretinac za pribor

(23) Kuka za pričvršćivanje mrežice

(24) Mrežica za pretinac za pribor

(25) Mrežni kabel sa strujnim utikačem

(26) Spojka za priključak za vodu

(27) * Vrtno crijevo

(28) ** KÄRCHER usisno crijevo

(29) Dostavlja se s vijcima i pričvrsnicama

* dodatno potrebno
** može se nabaviti opcionalno

Dostavlja se s vijcima i pričvrsnicama

Slika B

(1) Pričvrsnica za postolje (2 komada)

(2) Vijak 4x22 (2 komada)

(3) Vijak 4x16 (10 komada)

Montaža

Prije puštanja u pogon na uređaj montirajte dijelove koji su priloženi.
Pripremite vijke / tiple i prikladan odvijač.

Montaža kotača

1. Utaknite kotače.

Napomena
Pazite da provrt bude pravilno okrenut.
Slika C

2. Pričvrstite kotače s po 1 vijkom.

Montaža postolja

1. Utaknite postolje.
   Slika D
2. U provrte do graničnika utaknite 2 pričvrsnice.
3. Pričvrstite postolje s 2 vijka.

Montaža prihvatnog držača za cijevi za prskanje

1. Objesite prihvatni držač za cijevi za prskanje.
2. Pričvrstite prihvatni držač s 2 vijka.
   Slika E
3. Pričvrstite poklopac s 4 vijka.
   Slika F

Montaža transportne ručke

1. Nataknite transportnu ručku.
   Slika G
2. Transportnu ručku pričvrstite s 2 vijka.

Montaža mrežice za pribor

1. Mrežicu za pribor objesite na kuke.
   Slika H

Montaža spojke za priključak za vodu

1. Spojku za priključak za vodu navrnite na priključak uređaja za vodu.
   Slika I

Puštanje u pogon

1. Uređaj postavite na vodoravnu ravnu površinu.

PAŽNJA

Opasnost od oštećenja pri radu s namotanim visokotlačnim crijevom.
Oštećenja na visokotlačnom crijevu
Odmotajte visokotlačno crijevo u cijelosti.
Prije rada s uređajem položite visokotlačno crijevo bez čvorova, petlji i uvijanja.

2. U cijelosti odmotajte visokotlačno crijevo.
3. Povucite visokotlačno crijevo kroz vodilicu visokotlačnog crijeva prema naprijed i položite ga bez petlji, čvorova i uvijanja.
   Slika J
4. Visokotlačno crijevo utaknite u visokotlačnu ručnu prskalicu sve dok se čujno ne uglavi.

Napomena
Pazite da nazuvica bude pravilno okrenuta.
Slika K

5. Sigurnost spoja provjerite povlačenjem za visokotlačno crijevo.

6. Odmotajte mrežni kabel u potpunosti.
7. Utaknite mrežni utikač u utičnicu.

Uspostava opskrbe vodom

PAŽNJA

Opasnost od oštećenja onečišćenom vodom.
Oštećenja na uređaju i priboru
Uređaj koristite samo s čistom slatkom vodom bez ikakvih onečišćenja odn. aditiva.
Nemojte koristiti onečišćenu, otpadnu ili slanu vodu.
KÄRCHER preporučuje uporabu opcionalnog KÄRCHER filtra za vodu.

PAŽNJA

Opasnost od oštećenja zbog premale količine ulazne vode.
Oštećenja uređaja i visokotlačnog crijeva
Osigurajte dovoljnu količinu ulazne vode.

1. Provjerite tlak, temperaturu i količinu dovodne vode kako biste osigurali sukladnost sa zahtjevima, vidi *Tehnički podaci*.

Napomena
Pridržavajte se propisa poduzeća za vodoopskrbu.

Priključak na vodovod

PAŽNJA

Opasnost od oštećenja pri uporabi spojki crijeva izrađenih od mjeda s funkcijom AquaStop drugih dobavljača.
Oštećenja visokotlačne pumpe
Koristite samo spojke crijeva sa/bez funkcije AquaStop tvrtke KÄRCHER, spojke crijeva bez funkcije AquaStop ili plastične spojke crijeva s funkcijom AquaStop drugih dobavljača.

1. Vrtno crijevo nataknite na spojku za priključak za vodu.

Napomena
Potrebno vrtno crijevo ojačano vlaknima, promjera najmanje 1/2 inča (13 mm), duljine najmanje 7,5 m, s brzom spojkom dostupnom u trgovinama.

Slika L

2. Priključite vrtno crijevo na vodovod.
3. Do kraja otvorite slavinu za vodu.

Usisavanje vode iz otvorenih spremnika

Ovaj visokotlačni čistač je s KÄRCHER usisnim crijevom prikladan za usisavanje površinske vode,npr. iz bačvi za kišnicu ili stajaćih voda (maksimalnu usisnu visinu vidi *Tehnički podaci*).

1. Odvrnite spojku s priključka za vodu.
2. Usisno crijevo napunite čistom vodom.
3. Usisno crijevo navrnite na priključak za vodu uređaja i objesite u izvor vode (npr. bačva za kišu).

Odzračivanje uređaja

PAŽNJA

Opasnost od oštećenja tijekom rada na suho:
Oštećenja visokotlačne pumpe
Ne upotrebljavajte uređaj bez vode.
Isključite uređaj ako se tlak ne poveća unutar 2 minute.
Postupite prema uputama u Pomoć u slučaju smetnji.

Napomena
Za odzračivanje uređaja, na visokotlačnu ručnu prskalicu nemojte pričvršćivati niti cijev za prskanje niti drugi pribor.

1. Uključite uređaj okretanjem sklopke uređaja u položaj “I/ON”.
   Za isključivanje uređaja, okrenite sklopku uređaja u položaj “0/OFF”.
   Slika M
2. Otključajte ispusnu polugu.
   Slika N
3. Aktivirajte ispusnu polugu.
   Uređaj se uključuje.
4. Pustite uređaj da radi maksimalno 2 minute sve dok voda na visokotlačnoj ručnoj prskalici ne bude istjecala bez mjehurića.
5. Otpustite ispusnu polugu.
6. Zaključajte ispusnu polugu.

Rad

PAŽNJA

Opasnost od oštećenja tijekom rada na suho:
Oštećenja visokotlačne pumpe
Ne upotrebljavajte uređaj bez vode.
Isključite uređaj ako se tlak ne poveća unutar 2 minute.
Postupite prema uputama u Pomoć u slučaju smetnji.

Power Control sustav

Prikaz tlaka na visokotlačnoj ručnoj prskalici pokazuje tijekom rada postavljeni stupanj tlaka.
Okrenite cijev za prskanje Vario Power za podešavanje stupnja tlaka SOFT, MEDIUM ili HARD.
Skinite cijev za prskanje s visokotlačne ručne prskalice kako biste podesili stupanj tlaka na MIX i dodali sredstvo za čišćenje.

Napomena
Osjetljivost materijala može se uvelike razlikovati ovisno o dobi i stanju. Preporuke stoga nisu obvezujuće.

Napomena
Pri radu s uređajem za površinsko čišćenje i drugim priborom prikaz tlaka nije mjerodavan.

Prikaz	Stupanj tlaka	Preporučuje se npr.
	HARD	Kamene pločice, asfalt, metalne površine, vrtni pribor (kolica, štihača itd.)
	MEDIUM	Automobili / motocikli, površine od opeke, ožbukani zidovi, plastični namještaj
	SOFT	Drvene površine, bicikli, površine od pješčenjaka, namještaj od ratana
	MIX	sve površine pogodne za korištenje sredstava za čišćenje

Rad s visokim tlakom

PAŽNJA

Opasnost od oštećenja zbog premale udaljenosti mlaza odn. neprikladne vrste mlaza.
Oštećenja lakiranih odn. osjetljivih površina
Održavajte udaljenost mlaza od najmanje 30 cm pri čišćenju lakiranih površina.
Automobilske gume, lak ili osjetljive površine poput drveta ne čistite rotirajućim mlazom.

1. Cijev za prskanje utaknite u visokotlačnu ručnu prskalicu i uglavite je okretanjem za 90°.
   Slika O
2. Uključite uređaj.
3. Otključajte ispusnu polugu.
4. Aktivirajte ispusnu polugu.
   Uređaj se uključuje.
5. Cijev za prskanje Vario Power okrenite sve dok se na prikazu tlaka ne prikaže željeni stupanj tlaka.

Rad sa sredstvom za čišćenje

⚠ *OPASNOST*

Zdravstvene opasnosti od sredstava za čišćenje!
Ozbiljne posljedice po zdravlje
Pridržavajte se sigurnosno tehničkog lista proizvođača sredstva za čišćenje.
Nosite propisanu osobnu zaštitnu opremu.

PAŽNJA

Opasnost od oštećenja zbog neprikladnih sredstava za čišćenje
Materijalna šteta
Upotrebljavajte samo sredstva za čišćenje koja je odobrila tvrtka KÄRCHER, a koja su prikladna za predmete koje treba očistiti.
Pridržavajte se sigurnosnih naputaka, preporuka za doziranje i napomena priloženih uz sredstvo za čišćenje.
Trošite sredstva za čišćenje štedljivo.

PAŽNJA

Opasnost od oštećenja zbog predugog djelovanja i sušenja sredstva za čišćenje!
Materijalna šteta
Nemojte nanositi sredstva za čišćenje na vruće površine i pridržavajte se maksimalnog vremena djelovanja.
Nemojte dopustiti da se sredstva za čišćenje osuše.
Napomena
Sredstva za čišćenje tvrtke KÄRCHER osiguravaju besprijekoran i učinkovit rad. Molimo vas da potražite savjet i pogledate naše informativne listove o sredstvima za čišćenje.
Napomena
Sredstva za čišćenje mogu se primiješati samo pri demontiranoj cijevi za prskanje.
Napomena
Za rad sa sredstvima za pranje potrebna je boca za sredstvo za pranje Plug 'n' Clean. Sredstva za pranje KÄRCHER mogu se kupiti spremna za uporabu u boci sredstva za pranje Plug 'n' Clean.

1. Uklonite poklopac s boce sredstva za čišćenje Plug 'n' Clean.
2. Bocu sredstva za čišćenje utisnite s otvorom okrenutim prema dolje u priključak za sredstvo za pranje Plug 'n' Clean.
   Slika P
3. Demontirajte cijev za prskanje s visokotlačne ručne prskalice.
   U toku rada sredstvo za čišćenje dodaje se niskotlačnom mlazu.

Preporučena metoda čišćenja

1. Naprskajte malo sredstva za čišćenje na suhu površinu i pustite da djeluje (ali ne i da se osuši).
2. Odvojenu prljavštinu isperite visokotlačnim mlazom.

Nakon rada sa sredstvom za pranje

1. Bocu sredstva za pranje Plug 'n' Clean izvucite iz prihvata i zatvorite poklopcem.
2. Stavite bocu sredstva za čišćenje u prihvatnik s poklopcem prema gore.
3. Uređaj treba raditi čistom vodom otprilike 30 sekundi kako biste isprali sredstvo za čišćenje iz uređaja i pribora.

Prekid rada

1. Otpustite ispusnu polugu.
   Uređaj se isključuje čim se otpusti ispusna poluga.
   Visoki tlak u sustavu ostaje očuvan.
2. Zaključajte ispusnu polugu.
3. Visokotlačnu ručnu prskalicu s cijevi za prskanje utaknite u prihvatni držač za visokotlačnu ručnu prskalicu.
4. Pri stankama u radu duljim od 5 minuta isključite uređaj.

Završetak rada

⚠ *UPOZORENJE*

Opasnost od ozljeda zbog vode koja izlazi pod visokim tlakom.
Teške ozljede oka ili kože
Odvajajte visokotlačno crijevo od visokotlačne ručne prskalice ili uređaja samo ako u sustavu nema tlaka.

PAŽNJA

Opasnost od oštećenja uslijed mraza.
Oštećenja na uređaju i priboru
Potpuno ispustite vodu iz uređaja i pribora.
Zaštitite uređaj i pribor uvijek od mraza.

1. Otpustite ispusnu polugu.
2. Zaključajte ispusnu polugu.
3. Zatvorite slavinu za vodu.
4. Odvojite uređaj od dovoda vode.
5. Otključajte ispusnu polugu.
6. Pritisnite ispusnu polugu najmanje 1 minutu sve dok više ne izlazi voda.
   Sustav se rastlačuje od preostalog tlaka.
   Voda se ispumpava iz uređaja kako bi se spriječila oštećenja od mraza.
7. Otpustite ispusnu polugu.
8. Zaključajte ispusnu polugu.
9. Isključite uređaj.
10. Izvucite strujni utikač iz mrežne utičnice.
11. Demontirajte, ispraznite i pohranite pribor na uređaju, vidi *Čuvanje uređaja*.

Transport

⚠ *OPREZ*

Opasnost od ozljeda i oštećenja zbog težine uređaja.
Ozljede i oštećenja
Pri transportu i skladištenju uzmite u obzir težinu uređaja.

Nošenje uređaja

1. Uređaj podižite i nosite za ručku za nošenje.

Vuča uređaja

1. Izvucite transportnu ručku dok se čujno ne uglavi.
2. Vucite uređaj za sobom držeći ga za transportnu ručku.

Transport uređaja u vozilu

1. Prije transporta u polegnutom položaju bocu sredstva za pranje Plug 'n' Clean izvucite iz prihvata i zatvorite poklopcem.
2. Osigurajte uređaj od klizanja ili prevrtanja.

Skladištenje

⚠ *OPREZ*

Opasnost od ozljeda i oštećenja zbog težine uređaja.

Ozljede i oštećenja

Pri transportu i skladištenju uzmite u obzir težinu uređaja.

Čuvanje uređaja

⚠ *UPOZORENJE*

Opasnost od ozljeda zbog vode koja izlazi pod visokim tlakom.

Teške ozljede oka ili kože

Odvajajte visokotlačno crijevo od visokotlačne ručne prskalice ili uređaja samo ako u sustavu nema tlaka.

1. Završite rad, vidi *Završetak rada*.
2. Demontirajte cijev za prskanje s visokotlačne ručne prskalice.
3. Pritisnite tipu za otpuštanje i odvojite visokotlačno crijevo od visokotlačne ručne prskalice.
4. Ispustite vodu iz visokotlačne ručne prskalice.
5. Visokotlačnu ručnu prskalicu pohranite u prihvatni držač za visokotlačnu ručnu prskalicu.
6. Cijevi za prskanje utaknite u prihvatni držač za cijevi za prskanje:
   a Cijev za prskanje Vario Power: mlaznica prema gore
   b Strugalo za prljavštinu cijevi za prskanje: mlaznica prema dolje
7. Izvucite visokotlačno crijevo prema natrag iz vodilice visokotlačnog crijeva.
8. Objesite visokotlačno crijevo na kuku za visokotlačno crijevo / mrežni kabel.
9. Objesite mrežni kabel na kuku za visokotlačno crijevo / mrežni kabel.

Prije duljeg skladištenja pridržavajte se dodatnih napomena, vidi *Njega i održavanje*.

Zaštita od smrzavanja

PAŽNJA

Opasnost od oštećenja uslijed mraza.

Oštećenja na uređaju i priboru

Potpuno ispustite vodu iz uređaja i pribora.

Zaštitite uređaj i pribor uvijek od mraza.

1. Ispumpajte vodu iz uređaja, vidi *Završetak rada*.
2. Demontirajte pribor i ispustite vodu, vidi *Čuvanje uređaja*.
3. Spremite pribor u uređaj i čuvajte u prostoriji zaštićenoj od smrzavanja, vidi *Čuvanje uređaja*.

Njega i održavanje

⚠ *OPASNOST*

Opasnost od strujnog udara

Ozljede zbog dodira dijelova pod naponom

Isključite uređaj.

Izvucite strujni utikač.

Uređaj ne zahtijeva održavanje, to znači da ne morate provoditi nikakve redovite radove održavanja.

Čišćenje mrežice u priključku za vodu

PAŽNJA

Opasnost od oštećenja zbog nedostatka ili oštećenja mrežice.

Oštećenja visokotlačne pumpe

Ne upotrebljavajte uređaj bez sita.

Nemojte čistiti mrežicu tvrdim, oštrim predmetima.

Po potrebi očistite sito u priključku za vodu.

1. Odvrnite spojku s priključka za vodu.
2. Izvadite mrežicu.
   Slika Q
3. Očistite mrežicu pod tekućom vodom.
4. Umetnite mrežicu u priključak za vodu.

Pomoć u slučaju smetnji

⚠ *OPASNOST*

OPASNOST Opasnost po život pri dodirivanju dijelova pod naponom

Smrtonosne ili najteže ozljede

Ne dodirujte dijelove pod naponom.

Isključite uređaj.

Izvucite strujni utikač iz strujne utičnice.

Smetnje često imaju jednostavne uzroke koje možete sami ukloniti uz pomoć pregleda u nastavku. Ako niste sigurni ili ako smetnje nisu ovdje navedene, obratite se ovlaštenoj servisnoj službi.

Uređaj ne radi

Napajanje je prekinuto.

1. Provjerite je li mrežni utikač uključen u utičnicu.
2. Uključite uređaj.
3. Otključajte ispusnu polugu i pritisnite je.
   Uređaj se pokreće, u protivnom:
4. Provjerite odgovara li napon izvora struje naponu navedenom na natpisnoj pločici.
5. Izvucite strujni utikač iz mrežne utičnice.
6. Provjerite mrežni kabel i strujni utikač na oštećenja.
   Oštećeni strujni kabel smjesta dajte da obnovi ovlaštena servisna služba.

Zaštitna sklopka motora je aktivna.

1. Ako je motor preopterećen, zaštitna sklopka motora isključuje uređaj.
2. Isključite uređaj.
3. Ostavite uređaj da se hladi 1 sat.
4. Uključite uređaj i pustite ga u rad.
   Ako se smetnja ponovi više puta, neka servisna služba provjeri uređaj.

Uređaj ne radi, motor bruji

Pad napona zbog slabe električne mreže ili korištenja produžnog kabela.

1. Nemojte koristiti produžni kabel.
2. Prije uključivanja uređaja, povucite ispusnu polugu, a zatim uključite uređaj.

Uređaj se ne puni tlakom

Cijev za prskanje je u položaju "SOFT".

1. Okrenite cijev za prskanje u položaj "HARD".

Dovod vode je nedostatan.

1. Do kraja otvorite slavinu za vodu.
2. Položite vrtno crijevo bez savijanja.
3. Provjerite količinu dovodne vode i povećajte je ako je potrebno, vidi *Tehnički podaci*.
4. Provjerite da nije prekoračena maksimalna usisna visina, vidi *Tehnički podaci*.

Mrežica je onečišćena.

1. Očistite mrežicu, vidi *Čišćenje mrežice u priključku za vodu*.

U uređaju ima zraka.

1. Provjerite jesu li visokotlačno i vrtno crijevo ispravno montirani.
2. Odzračite uređaj, vidi *Odzračivanje uređaja*.

Jake fluktuacije tlaka / vibracije

Mlazna sapnica je prljava.

1. Očistite mlaznicu s prednje strane iglom i isperite je vodom.

Količina dovodne vode je premala.
1. Do kraja otvorite slavinu za vodu.
2. Položite vrtno crijevo bez savijanja.
3. Očistite sito u priključku za vodu.

PAŽNJA

Opasnost od oštećenja zbog premale količine ulazne vode.
Oštećenja uređaja i visokotlačnog crijeva
Osigurajte dovoljnu količinu ulazne vode.

4. Provjerite količinu dovodne vode i povećajte je ako je potrebno, vidi *Uspostava opskrbe vodom*.

Sredstvo za čišćenje se ne usisava
Na visokotlačnu ručnu prskalicu montirana je cijev za prskanje.
1. Demontirajte cijev za prskanje i radite samo s visokotlačnom ručnom prskalicom.

Boca sredstva za čišćenje Plug 'n' Clean je prazna ili nije pravilno postavljena.
1. Provjerite razinu napunjenosti boce sredstva za čišćenje Plug 'n' Clean i po potrebi zamijenite bocu sredstva za čišćenje Plug 'n' Clean.
2. Provjerite je li boca sredstva za čišćenje s otvorom okrenutim prema dolje pravilno postavljena u priključak uređaja za sredstvo za čišćenje Plug 'n' Clean.

Uređaj propušta
Mala količina propuštanja uređaja je tehnički uvjetovana.
1. U slučaju jakog propuštanja obavijestite ovlaštenu servisnu službu.

Jamstvo

U svakoj zemlji vrijede jamstveni uvjeti koje je izdala nadležna organizacija za distribuciju. Moguće kvarove na Vašem uređaju popravljamo besplatno unutar jamstvenog roka ako je uzrok materijalna pogreška ili pogreška u proizvodnji. U slučaju koji podliježe jamstvu obratite se s potvrdom o plaćanju Vašem prodavaču ili najbližoj ovlaštenoj servisnoj službi.
(vidi adresu na poleđini)
Daljnje informacije o jamstvu (ako postoje) možete pronaći u servisnom području vaše lokalne web stranice tvrtke KÄRCHER pod "Preuzimanja".

EU izjava o sukladnosti

Ovime izjavljujemo da je dolje navedeni proizvod u skladu s relevantnim odredbama navedenih direktiva i uredbi. U slučaju izmjene proizvoda koja nije dogovorena s nama ova izjava gubi svoju valjanost. Ova izjava o sukladnosti izdana je pod isključivom odgovornošću proizvođača.
Proizvod: Visokotlačni čistač
Tip: 1.324-xxx

Direktive i uredbe
2006/42/EZ (+2009/127/EZ) (do 19.01.2027.) (EU) 2023/1230 (od 20.01.2027.)
2014/30/EU
2011/65/EU
2000/14/EZ
2009/125/EZ
(EU) 2019/1781

Primijenjene usklađene norme
EN 60335-1
EN 60335-2-79
EN 62233: 2008
EN 55014-1: 2017 + A11: 2020
EN 55014-2: 1997 + A1: 2001 + A2: 2008
EN 61000-3-2: 2014
EN 61000-3-3: 2013
EN IEC 63000: 2018

Primijenjeni postupak procjene sukladnosti
2000/14/EZ: Prilog V.

Razina zvučne snage dB(A)
K 4 (Premium) Power Control
Izmjereno: 88
Zajamčeno: 90
K 4 Power Control (GB-Variante)
Izmjereno: 88
Zajamčeno: 91
K 4 Premium Power Control (GB-Variante)
Izmjereno: 89
Zajamčeno: 92
K 5 Power Control
Izmjereno: 89
Zajamčeno: 92
K 5 Power Control (GB-Variante)
Izmjereno: 88
Zajamčeno: 91

Ime i adresa
Opunomoćenik za dokumentaciju:
S. Reiser
Alfred Kärcher SE & Co. KG
Alfred-Kärcher-Str. 28 - 40
71364 Winnenden (Germany)
Tel.: +49 7195 14-0
Faks: +49 7195 14-2212

H. Jenner
Chairman of the Board of Management

i.V. Reiser
S. Reiser
Manager Regulatory Affairs & Certification

Winnenden, 01.04.2026.
Dolje potpisani djeluju u ime i po opunomoćenju uprave.
Alfred Kärcher SE & Co. KG
Alfred-Kärcher-Str. 28 - 40
71364 Winnenden (Njemačka)
Tel.: +49 7195 14-0
Telefaks: +49 7195 14-2212

Tehnički podaci

Električni priključak		
Napon	V	230
Faza	~	1
Frekvencija	Hz	50
Priključna snaga	kW	1,8
Vrsta zaštite		IPX5
Klasa zaštite		I
Strujni osigurač (tromi)	A	10
Priključak za vodu		
Dovodni tlak (maks.)	MPa	1,2
Temperatura dovodne vode (maks.)	°C	40
Količina dovodne vode (min.)	l/min	9
Usisna visina (maks.)	m	0,5
Podaci o snazi uređaja		
Radni tlak	MPa	11
Maks. dopušteni tlak	MPa	13

Protočna količina, voda	l/min	6,3
Protočna količina, maksimalna	l/min	7,0
Protočna količina, sredstvo za čišćenje	l/min	0,3
Povratna udarna sila visokotlačne ručne prskalice	N	13
Dimenzije i težine		
Tipična težina pri radu	kg	13,1
Duljina	mm	402
Širina	mm	306
Visina	mm	588
Vrijednosti utvrđene prema EN 60335-2-79		
Vibracije šake-ruke a_{hv}	m/s^2	2,2
Nesigurnost vibracija šake-ruke K	m/s^2	0,7
Ponavljajuće udarne vibracije p_F	m/s^2	26
Nesigurnost ponavljajućih udarnih vibracija K	m/s^2	6
Razina zvučnog tlaka L_{pA}	dB(A)	75
Nesigurnost razine zvučnog tlaka K_{pA}	dB(A)	3
Razina zvučne snage L_{WA}	dB(A)	88
Zajamčena razina zvučne snage $L_{WA, d}$	dB(A)	90

Razlog za iznimku prema Uredbi (EU) 2019/1781 Prilog I. Odjeljak 2. (12): j)
Pridržavamo pravo na tehničke izmjene.

Sadržaj

Aplikacija KÄRCHER Home & Garden 144
Opšte napomene 144
Sigurnosni uređaji 144
Simboli na uređaju 144
Zaštita životne sredine 144
Namenska upotreba 145
Pribor i rezervni delovi 145
Obim isporuke 145
Pregled uređaja 145
Montaža 145
Puštanje u rad 146
Rad 146
Transport 148
Skladištenje 148
Nega i održavanje 148
Pomoć u slučaju smetnji 148
Garancija 149
EU izjava o usklađenosti 149
Tehnički podaci 150

Aplikacija KÄRCHER Home & Garden

Sa KÄRCHER Home & Garden aplikacijom, imate koristi od sledećih prednosti prilikom korišćenja uređaja:

- Preporuke za primenu i stručno znanje
- Informacije o proizvodu, pregled pribora i uputstva za upotrebu
- Pomoć i kontakt sa servisom
- Onlajn prodavnica – ekskluzivne ponude i još mnogo toga

Skenirajte kôd na ambalaži ili preuzmite aplikaciju KÄRCHER Home & Garden iz App Store-a i jednostavno registrujte svoj proizvod.

Opšte napomene



Pre prve upotrebe, pročitajte uputstva za rad i priložene sigurnosne napomene. Postupajte u skladu sa tim. Sačuvajte obe knjižice za buduću upotrebu ili sledeće vlasnike.

Sigurnosni uređaji

⚠ *UPOZORENJE*

Opasnost od povreda!
Ozbiljne povrede zbog nedostajućih, izmenjenih ili neefikasnih sigurnosnih uređaja.
Nemojte zaobilaziti ili uklanjati sigurnosne uređaje i nemojte ih deaktivirati. Sigurnosni uređaji služe za vašu zaštitu.

Prekidač uređaja

Prekidač uređaja sprečava slučajno pokretanje uređaja.

Blokada poluge za izvlačenje

Blokada blokira polugu za izvlačenje i sprečava nenamerno pokretanje uređaja.

Funkcija automatskog zaustavljanja

Kada se otpusti poluga za izvlačenje, presostat isključuje visokopritisnu pumpu i zaustavlja se mlaz pod visokim pritiskom. Ukoliko se povuče poluga za izvlačenje, pumpa se ponovo uključuje.

Zaštitni prekidač motora

Ako je potrošnja struje previsoka, zaštitni prekidač motora isključuje uređaj.

Simboli na uređaju



Visokopritisni mlaz ne usmeravajte na ljude, životinje, aktivnu električnu opremu ili na sami uređaj.
Zaštitite uređaj od smrzavanja.



Nemojte priključivati uređaj neposredno na javnu vodovodnu mrežu.

Zaštita životne sredine



Ambalaža može da se reciklira. Pakovanja odložite u otpad u skladu sa ekološkim propisima.



Električni i elektronski uređaji sadrže dragocene materijale koji se mogu reciklirati, a često i komponente kao što su baterije, akumulatori ili ulje, koje, u slučaju pogrešnog rukovanja ili pogrešnog odlaganja, mogu da predstavljaju potencijalnu opasnost po zdravlje ljudi i životnu sredinu. Međutim, ovi sastavni delovi su neophodni za pravilan rad uređaja. Uređaji označeni ovim simbolom ne smeju da se odlažu u kućni otpad.

Radovi na čišćenju, pri kojima nastaje otpadna voda koja sadrži ulje, npr. pranje motora ili pranje donjeg dela vozila, smeju da se vrše samo na mestima za pranje sa separatorom ulja.

Radovi sa deterdžentima smeju da se obavljaju samo na radnim površinama koje ne propuštaju tečnost sa priključkom na kanalizaciju za otpadnu vodu.

Deterdženti ne smeju da dospeju u vodotokove ili zemljište.

Uzimanje vode iz javnih vodotokova u pojedinim zemljama nije dozvoljeno.

Napomene o sastojcima (REACH)
Aktuelne informacije o sastojcima možete pronaći na: *www.kaercher.de/REACH*

Namenska upotreba

Visokopritisni čistač koristite isključivo za privatna domaćinstva.
Visokopritisni čistač je namenjen za čišćenje mašina, vozila, građevina, alata, fasada, terasa, baštenskih uređaja itd. vodenim mlazom pod visokim pritiskom.

Pribor i rezervni delovi

Koristite samo originalni pribor i originalne rezervne delove pošto oni garantuju bezbedan rad i rad bez smetnji na uređaju.
Informacije o priboru i rezervnim delovima možete pronaći na *www.kaercher.com*.

Obim isporuke

Obim isporuke uređaja je prikazan na pakovanju.
Prilikom otpakivanja proverite da li je sadržaj potpun.
Ukoliko nedostaje pribor ili u slučaju štete nastale prilikom transporta obavestite vašeg distributera.

Pregled uređaja

Slike kao primjer, detalji mogu da odstupaju
Slike, pogledajte strane sa grafikonima
Slika A

(1) Stopa sa ručkom za nošenje

(2) Priključak za vodu sa ugrađenim sitom

(3) Točak

(4) Blenda

(5) Vođica creva pod visokim pritiskom

(6) Prekidač uređaja

(7) Prihvatni držač za cevi za prskanje

(8) Visokopritisno crevo

(9) *Plug 'n' Clean odeljak za deterdžent

(10) Prihvatni držač za visokopritisnu ručnu prskalicu

(11) Transportna ručka, sa mogućnošću izvlačenja

(12) Cev za prskanje glodala za tvrdokornu prljavštinu

(13) Cev za prskanje Vario Power za najčešće poslove čišćenja.
Radni pritisak može da se podešava kontinualno, od stepena SOFT do stepena HARD. Za podešavanje radnog pritiska, otpustite polugu za izvlačenje. Zatim okrenite prskalicu u željeni položaj.
Za izbacivanje sredstva za čišćenje, demontirajte cev za prskanje i radite samo sa visokopritisnom ručnom prskalicom.

(14) Visokopritisna ručna prskalica

(15) Taster za otpuštanje

(16) Okidač

(17) Prikaz pritiska (0-MIX / 1-SOFT / 2-MEDIUM / 3-HARD)

(18) Bravica visokopritisne ručne prskalice

(19) Ručka za nošenje

(20) Kuka za visokopritisno crevo / mrežni kabl

(21) Natpisna pločica

(22) Odeljak za pribor

(23) Kuka za pričvršćenje na mrežu

(24) Mreža odeljka za pribor

(25) Strujni kabl sa strujnim utikačem

(26) Spojnica za priključak za vodu

(27) * Baštensko crevo

(28) ** KÄRCHER usisno crevo

(29) Isporučeni zavrtni i tiplovi

* dodatno potrebno
** opciono dostupno:

Isporučeni zavrtnji i tiplovi

Slika B

(1) Tiplovi, stajna noga (2 komada)

(2) Zavrtanj 4x22 (2 komada)

(3) Zavrtanj 4x16 (10 komada)

Montaža

Pre puštanja u rad, na uređaj montirajte priložene delove.
Pripremite zavrtnje/tiple i odgovarajući odvijač.

Montaža točkova

1. Stavite točkove.

Napomena
Vodite računa o usmerenosti otvora.
Slika C

2. Točkove osigurajte sa po jednim zavrtnjem.

Montaža stativa

1. Umetnite stativ.
Slika D
2. Gurnite 2 tipla sve do graničnika u otvorima.
3. Osigurajte stativ pomoću 2 zavrtnja.

Montaža prihvatnog držača cevi za prskanje

1. Zakačiti prihvatni držač cevi za prskanje.
2. Osigurati prihvatni držač pomoću 2 zavrtnja.
Slika E
3. Osigurati masku pomoću 4 zavrtnja.
Slika F

Montaža transportne ručke

1. Utaknite transportnu ručku.
Slika G
2. Osigurajte transportnu ručku pomoću 2 zavrtnja.

Montaža mreže

1. Okačite mrežu na kuke.
Slika H

Montaža spojnice za priključak za vodu

1. Spojnicu za priključak za vodu pričvrstite na priključak za vodu uređaja.
   Slika I

Puštanje u rad

1. Uređaj odložite na vodoravnu površinu.

PAŽNJA

Opasnost od oštećenja prilikom rada sa odmotanim visokopritisnim crevom.

Oštećenja na visokopritisnom crevu

Visokopritisno crevo odmotajte do kraja.

Odmotajte do kraja visokopritisno crevo i položite ga bez čvorova, petlji i uvijanja pre upotrebe uređaja.

2. Visokopritisno crevo odmotajte do kraja.
3. Izvucite visokopritisno crevo prema napred kroz provodnicu creva visokog pritiska i eliminišite eventualne petlje, čvorove i zavrtanja.
   Slika J
4. Visokopritisno crevo utaknite u visokopritisnu ručnu prskalicu, tako da se čujno uglavi.

Napomena

Obratite pažnju na to da li je priključak pravilno postavljen.

Slika K

5. Povlačenjem creva visokog pritiska proverite da li je spoj bezbedan.
6. Potpuno odmotajte mrežni kabl.
7. Strujni utikač utaknite u strujnu utičnicu.

Uspostavljanje snabdevanja vodom

PAŽNJA

Opasnost od oštećenja zbog prljave vode.

Oštećenja na uređaju i priboru

Uređaj koristite samo sa čistom svežom vodom bez nečistoća ili aditiva.

Nemojte koristite zaprljanu vodu, otpadnu ili slanu vodu. KÄRCHER preporučuje korišćenje opcionog KÄRCHER filtera za vodu.

PAŽNJA

Opasnost od oštećenja usled nedovoljne količine ulazne vode.

Oštećenja na uređaju i visokopritisnom crevu

Obezbediti dovoljnu količinu ulazne vode.

1. Proveriti da li pritisak, temperatura i količina ulazne vode ispunjavaju zahteve, pogledajte *Tehnički podaci*.

Napomena

Uvažiti propise preduzeća za vodosnabdevanje.

Priključak na vodovod

PAŽNJA

PAŽNJA Opasnost od oštećenja prilikom korišćenja spojnica creva od mesinga sa AquaStop funkcijom drugih ponuđača.

Oštećenja na visokopritisnoj pumpi

Koristite isključivo spojnice creva sa/bez funkcije AquaStop kompanije KÄRCHER, spojnice creva bez funkcije AquaStop ili spojnice creva od plastike sa funkcijom AquaStop drugih proizvođača.

1. Baštensko crevo utaknite na spojnicu za crevo za vodu.

Napomena

Neophodno baštensko crevo ojačano pletivom, prečnik najmanje 1/2 inča (13 mm), dužina najmanje 7,5 m, sa običnom brzom spojnicom.

Slika L

2. Baštensko crevo priključite na vodovod.
3. Do kraja otvorite slavinu za vodu.

Usisavanje vode iz otvorenih rezervoara

Ovaj čistač pod visokim pritiskom opremljen je usisnim crevom KÄCHHER za usisavanje površinske vode, npr. iz buradi sa kišnicom ili stajaćih voda (za maksimalnu usisnu visinu pogledati *Tehnički podaci*).

1. Odvrnite spojnicu na priključku za vodu.
2. Usisno crevo napunite vodom.
3. Usisno crevo pričvrstite na priključak za vodu na uređaju i zakačite ga na neki izvor vode (npr. bure za kišnicu).

Odzračivanje uređaja

PAŽNJA

Opasnost od oštećenja tokom rada na suvo.

Oštećenja na visokopritisnoj pumpi

Nemojte koristiti uređaj bez vode.

Isključite uređaj, ako se pritisak ne formira u roku od 2 minuta. Postupite u skladu sa napomenama u Pomoć u slučaju smetnji.

Napomena

Kako biste odzračili uređaj, nemojte postavljati cev za prskanje ili drugi pribor na visokopritisnu prskalicu.

1. Uključite uređaj okretanjem prekidača uređaja u položaj “I/ON”.
   Kako biste isključili uređaj, okrenite prekidač uređaja u položaj “0/OFF”.
   Slika M
2. Otključajte polugu za izvlačenje.
   Slika N
3. Zatim pritisnite okidač.
   Uređaj se uključuje.
4. Ostavite uređaj da radi maksimalno 2 minuta, dok iz visokopritisne prskalice ne počne da izlazi voda bez mehurića.
5. Pustite okidač.
6. Zaključajte polugu za izvlačenje.

Rad

PAŽNJA

Opasnost od oštećenja tokom rada na suvo.

Oštećenja na visokopritisnoj pumpi

Nemojte koristiti uređaj bez vode.

Isključite uređaj, ako se pritisak ne formira u roku od 2 minuta. Postupite u skladu sa napomenama u Pomoć u slučaju smetnji.

Power Control System

Prikaz pritiska na visokopritisnoj ručnoj prskalici prikazuje tokom rada trenutno podešeni stepen pritiska. Okrenite Vario Power cev za prskanje da biste podesili stepene pritiska SOFT, MEDIUM ili HARD.

Rastavite cev za prskanje na visokopritisnoj ručnoj prskalici da biste podesili stepen pritiska MIX i dodali sredstvo za čišćenje.

Napomena

Osetljivost materijala može da odstupa u zavisnosti od starosti i stanja. Preporuke stoga nisu obavezujuće.

Napomena

Prikaz pritiska nije relevantan pri radu sa čistačima površina i drugim priborom.

Prikaz	Stepen pritiska	Preporučuje se za npr.
	TVRDE POVRŠINE	kamene pločice, asfalt, metalne površine, baštenski pribor (kolica, lopate itd)
	MEDIUM	PMV /motocikli, površine prekrivene ciglom, omalterisani zidovi, nameštaj od plastike
	OSETLJIVE POVRŠINE	Drvene površine, bicikli, površine od peščara, nameštaj od ratana.
	MIX	sve površine pogodne za upotrebu sredstava za čišćenje

Režim rada sa visokim pritiskom

PAŽNJA

Opasnost od oštećenja zbog nedovoljnog odstojanja mlaza odn. neadekvatne vrste mlaza.
Oštećenja lakiranih odnosno osetljivih površina
Prilikom čišćenja lakiranih površina održavajte odstojanje u odnosu na mlaz od najmanje 30 cm. Automobilske gume, lak i osetljive površine kao što je drvo nemojte čistite rotirajućim mlazom.

1. Cev za prskanje utaknite u ručnu prskalicu visokog pritiska i fiksirajte je okretanjem za 90°.
   Slika O
2. Uključite uređaj.
3. Otključajte polugu za izvlačenje.
4. Zatim pritisnite okidač.
   Uređaj se uključuje.
5. Cev za prskanje Vario Power okrećite na prikazu pritiska sve dok se ne prikaže željen stepen pritiska.

Rad sa deterdžentom

⚠ *OPASNOST*

Opasnost po zdravlje zbog deterdženta!
Ozbiljno oštećenje zdravlja
Pri korišćenju sredstava za čišćenje pridržavajte se bezbednosnog lista proizvođača sredstva za čišćenje. Nosite propisanu ličnu zaštitnu opremu.

PAŽNJA

Opasnost od oštećenja usled neodgovarajućeg deterdženta
Materijalna šteta
Upotrebljavajte samo deterdžente koja je odobrio Kärcher i koji su namenjeni za objekte koje treba očistiti. Obratite pažnju na bezbednosne napomene, preporuke za doziranje i napomene koje su priložene uz deterdžent.
Upotrebljavajte deterdžent ravionalno.

PAŽNJA

Opasnost od oštećenja usled dužeg izlaganja i sušenja sredstava za čišćenje!
Materijalna šteta
Deterdžent nemojte nanositi na vrele površine i obratite pažnju na maksimalno vreme izloženosti.
Nemojte ostavljati da se sredstvo za čišćenje osuši.
Napomena
KÄRCHER sredstva za čišćenje obezbeđuju nesmetan i efikasan rad. Molimo Vas da se posavetujete i obratite pažnju na naše informativne listove o sredstvima za čišćenje.
Napomena
Deterdženti smeju da se dodaju samo kada je cev za prskanje demontirana.
Napomena
Za rad sa deterdžentima potrebna je Plug 'n' Clean flaša za deterdžent. KÄRCHER deterdžent se prodaje u Plug 'n' Clean flaši za deterdžent koja je spremna za upotrebu.

1. Uklonite poklopac sa Plug 'n' Clean boce za deterdžent.
2. Uverite se da je bočica Plug 'n' Clean deterdženta pravilno smeštena u posudi na uređaju sa otvorom okrenutim nadole.
   Slika P
3. Odvojite cev za prskanje sa visokopritisne prskalice. Tokom rada se deterdžent dodaje u mlaz niskog pritiska.

Preporučena metoda čišćenja

1. Po suvoj površini štedljivo naprskajte sredstvo za čišćenje i ostavite da deluje (ne da se osuši).
2. Rastvorenu nečistoću isperite visokopritisnim mlazom.

Posle režima rada sa deterdžentom

1. Plug 'n' Clean flašu sa sredstvom za čišćenje izvaditi iz prihvatnika i zatvoriti poklopcem.
2. Flašu sa sredstvom za čišćenje staviti u prihvatnik sa poklopcem okrenutim prema gore.
3. Koristite uređaj na oko 30 sekundi sa čistom vodom da biste isprali deterdžent iz uređaja i pribora.

Prekid rada

1. Pustite okidač.
   Uređaj se isključuje čim se poluga za izvlačenje otpusti.
   U sistemu se zadržava visoki pritisak.
2. Zaključajte polugu za izvlačenje.
3. Visokopritisnu ručnu prskalicu sa cevi za prskanje postavite u prihvatni držač za visokopritisnu ručnu prskalicu.
4. Isključite uređaj u slučaju pauzi u radu dužih od 5 minuta.

Završetak rada

⚠ *UPOZORENJE*

Opasnost od povreda usled vode koja izlazi pod visokim pritiskom.
Teške povrede očiju ili kože
Odvojiti visokopritisno crevo od visokopritisnog pištolja ili uređaja samo kada u sistemu nema pritiska.

PAŽNJA

Opasnost od oštećenja zbog smrzavanja.
Oštećenja na uređaju i priboru
Potpuno ispraznite vodu iz uređaja i dodatne opreme. Zaštitite uređaj i pribor od mraza.

1. Otpustiti polugu okidača.
2. Zaključati polugu okidača.
3. Zatvoriti slavinu za vodu.
4. Odvojiti uređaj od snabdevanja vodom.
5. Deblokirati polugu okidača.
6. Pritiskati polugu okidača maksimalno 1 minut, dok voda više ne izlazi.
   Pritisak koji je preostao u sistemu se smanjuje.
   Voda se ispumpava iz uređaja kako bi se izbegla oštećenja od mraza.

7. Otpustiti polugu okidača.
8. Zaključati polugu okidača.
9. Isključiti uređaj.
10. Izvući mrežni utikač iz utičnice za struju.
11. Demontirati pribor, ispražniti ga i odložiti na uređaj, pogledajte *Čuvanje uređaja*.

Transport

⚠ OPREZ

Opasnost od povreda i oštećenja zbog težine uređaja.

Povrede i oštećenja

Prilikom transporta i skladištenja obratiti pažnju na težinu uređaja.

Nošenje uređaja

1. Uređaj podižite i nosite hvatajući ga za ručku za nošenje.

Vuča uređaja

1. Izvucite transportnu ručku, sve dok čujno ne nalegne.
2. Uređaj vucite za transportnu ručku.

Transport uređaja u vozilu

1. Pre transporta u horizontalnom položaju, Plug 'n' Clean flašu za deterdžent izvucite iz prihvatnika i zatvorite je poklopcem.
2. Zaštite uređaj od klizanja i prevrtanja.

Skladištenje

⚠ OPREZ

Opasnost od povreda i oštećenja zbog težine uređaja.

Povrede i oštećenja

Prilikom transporta i skladištenja obratiti pažnju na težinu uređaja.

Čuvanje uređaja

⚠ UPOZORENJE

Opasnost od povreda usled vode koja izlazi pod visokim pritiskom.

Teške povrede očiju ili kože

Odvojiti visokopritisno crevo od visokopritisnog pištolja ili uređaja samo kada u sistemu nema pritiska.

1. Za prekid rada, pogledajte *Završetak rada*.
2. Odvojite cev za prskanje sa visokopritisne prskalice.
3. Pritisnite taster za otpuštanje i odvojite crevo visokog pritiska sa visokopritisne prskalice.
4. Pustite neka voda izađe iz visokopritisne prskalice.
5. Visokopritisnu ručnu prskalicu odložite u prihvatni držač za visokopritisnu ručnu prskalicu.
6. Cevi za prskanje utaknite u prihvatni držač za cev za prskanje:
   a Vario Power cev za prskanje: mlaznica prema gore
   b Cev za prskanje rotirajućeg visokopritisnog čistača prljavštine: mlaznica prema dole
7. Izvucite crevo pod visokim pritiskom unazad iz vođice creva pod visokim pritiskom.
8. Okačite visokopritisno crevo na kuku za visokopritisno crevo / mrežni kabl.
9. Okačite mrežni kabl na kuku za visokopritisno crevo / mrežni kabl.

Pre dužeg skladištenja uvažite dodatne napomene, pogledajte *Nega i održavanje*.

Zaštita od mraza

PAŽNJA

Opasnost od oštećenja zbog smrzavanja.

Oštećenja na uređaju i priboru

Potpuno ispraznite vodu iz uređaja i dodatne opreme.

Zaštitite uređaj i pribor od mraza.

1. Ispumpajte vodu iz uređaja, pogledajte *Završetak rada*.
2. Demontirajte pribor i pustite neka voda izađe, pogledajte *Čuvanje uređaja*.
3. Spremite pribor na uređaj i odložite u prostoriju zaštićenu od mraza, pogledajte *Čuvanje uređaja*.

Nega i održavanje

⚠ OPASNOST

Opasnost od strujnog udara

Povrede dodirivanjem delova koji provode struju

Isključite uređaj.

Izvucite strujni utikač.

Uređaj ne zahteva održavanje tj. ne morate redovno sprovoditi održavanje.

Čišćenje sita u priključku za vodu

PAŽNJA

Opasnost od oštećenja usled nedostajućeg ili oštećenog sita.

Oštećenja na visokopritisnoj pumpi

Nikada nemojte rukovati uređajem bez sita.

Nemojte čistiti sito tvrdim, oštrim predmetima.

Po potrebi očistite sito na priključku za vodu.

1. Odvrnite spojnicu na priključku za vodu.
2. Izvucite sito.
   Slika Q
3. Sito očistite pod mlazom vode.
4. Sito postavite na priključak za vodu.

Pomoć u slučaju smetnji

⚠ OPASNOST

Opasnost po život prilikom dodirivanja delova pod naponom.

Smrtne ili teške povrede

Nemojte dodirivati delove koji provode napon.

Isključite uređaj.

Izvucite mrežni utikač iz mrežne utičnice.

Smetnje obično imaju jednostavne uzroke koje možete samostalno da otklonite uz pomoć sledećeg pregleda. U slučaju da imate nedoumice ili smetnje koje nisu ovde navedene, obratite se ovlašćenoj servisnoj službi.

Uređaj ne radi

Napajanje naponom je prekinuto.

1. Proverite da li je mrežni utikač priključen.
2. Uključite uređaj.
3. Otključajte i pritisnite polugu za izvlačenje. Uređaj se pokreće, u suprotnom:
4. Proverite da li napon koji je naznačen na natpisnoj pločici odgovara naponu izvora struje.
5. Mrežni utikač izvući iz utičnice.
6. Proverite da li na mrežnom kablu i strujnom utikaču postoje oštećenja.
   U slučaju oštećenja, mrežni kabl bez odlaganja zamenite preko ovlašćene servisne službe.

Prekidač za zaštitu motora je aktivan.

1. Ako je motor preopterećen, zaštitni prekidač motora isključuje uređaj.
2. Isključiti uređaj.
3. Ostavite uređaj da se hladi jedan sat.

4. Uključite uređaj i pustite ga u rad.
   Ukoliko se smetnja javlja više puta, uređaj treba da proveri servisna služba.

Uređaj se ne pokreće, motor bruji

Pad napona usled slabe strujne mreže ili upotrebe produžnog kabla.

1. Ne koristiti produžni kabl.
2. Pre uključivanja uređaja pritisnuti okidač, nakon toga uključiti uređaj.

Ne podiže se pritisak u uređaju

Cev za prskanje se nalazi u položaju „SOFT".

1. Okrenite cev za prskanje u položaj „HARD".

Dovod vode je nedovoljan.

1. Do kraja otvorite slavinu za vodu.
2. Položite baštensko crevo bez savijanja.
3. Proverite količinu ulazne vode i, po potrebi, povećajte, pogledajte *Tehnički podaci*.
4. Uverite se da nije prekoračena maksimalna usisna visina, pogledati *Tehnički podaci*.

Sito je zaprljano.

1. Očistite sito, pogledajte pogledati *Čišćenje sita u priključku za vodu*.

U uređaju ima vazduha.

1. Postarajte se za pravilnu montažu visokopritisnog i baštenskog creva.
2. Odzračite uređaj, pogledajte *Odzračivanje uređaja*.

Snažne oscilacije pritiska/vibracije

Mlaznica za prskanje je zaprljana.

1. Očistiti mlaznicu za prskanje iglom sa prednje strane i isprati je.

Količina dovodne vode je nedovoljna.

1. Potpuno otvoriti slavinu za vodu.
2. Postaviti baštensko crevo bez savijanja.
3. Očistiti sito u priključku za vodu.

PAŽNJA

Opasnost od oštećenja usled nedovoljne količine ulazne vode.

Oštećenja na uređaju i visokopritisnom crevu

Obezbediti dovoljnu količinu ulazne vode.

4. Proveriti količinu dovodne vode i, po potrebi, je povećati, pogledajte *Uspostavljanje snabdevanja vodom*.

Sredstvo za čišćenje se ne usisava

Na visokopritisnoj ručnoj prskalici je montirana cev za prskanje.

1. Demontirajte cev za prskanje i radite samo sa visokopritisnom ručnom prskalicom.

Bočica deterdženta Plug 'n' Clean je prazna ili nije pravilno montirana.

1. Proverite nivo bočice Plug 'n' Clean deterdženta i po potrebi zamenite bočicu Plug 'n' Clean deterdženta.
2. Uverite se da je bočica Plug 'n' Clean deterdženta pravilno smeštena u posudi na uređaju sa otvorom okrenutim nadole.

Uređaj nezaptiven

Manja nezaptivenost uređaja je tehnički uslovljena.

1. U slučaju većeg propuštanja, obratite se ovlašćenoj servisnoj službi.

Garancija

U svakoj zemlji važe uslovi garancije koje je izdala naša nadležna distributivna organizacija. Sve smetnje na vašem uređaju ćemo otkloniti besplatno u okviru garantnog roka, ukoliko je uzrok smetnje greška u materijalu ili greška u proizvodnji. U slučaju koji podleže garanciji obratite se sa dokazom o kupovini vašem prodavcu ili najbližoj ovlašćenoj lokaciji servisne službe.

(Adresu vidi na poleđini)

Dodatne informacije o garanciji (ako postoje) možete pronaći u servisnom delu vaše lokalne KÄRCHER internet stranice pod opcijom „Preuzimanja".

EU izjava o usklađenosti

Ovim izjavljujemo da je proizvod naveden u nastavku u skladu sa relevantnim odredbama navedenih direktiva i uredbi. U slučaju izmene proizvoda bez naše saglasnosti, ova izjava gubi validnost. Isključivu odgovornost za izdavanje ove izjave o usaglašenosti snosi proizvođač.

Proizvod: Visokopritisni čistač

Tip: 1.324-xxx

Direktive i uredbe

2006/42/EZ (+2009/127/EZ) (do 19.01.2027.) (EU) 2023/1230 (od 20.01.2027.)
2014/30/EU
2011/65/EU
2000/14/EZ
2009/125/EZ
(EU) 2019/1781

Primenjene harmonizovane norme

EN 60335-1
EN 60335-2-79
EN 62233: 2008
EN 55014-1: 2017 + A11: 2020
EN 55014-2: 1997 + A1: 2001 + A2: 2008
EN 61000-3-2: 2014
EN 61000-3-3: 2013
EN IEC 63000: 2018

Primenjeni postupak ocenjivanja usklađenosti

2000/14/EZ: Prilog V

Nivo zvučne snage dB(A)

K 4 (Premium) Power Control
Izmereno: 88
Garantovano: 90
K 4 Power Control (GB-Variante)
Izmereno: 88
Garantovano: 91
K 4 Premium Power Control (GB-Variante)
Izmereno: 89
Garantovano: 92
K 5 Power Control
Izmereno: 89
Garantovano: 92
K 5 Power Control (GB-Variante)
Izmereno: 88
Garantovano: 91

Naziv i adresa

Lice ovlašćeno za dokumentaciju:
S. Reiser
Alfred Kärcher SE & Co. KG
Alfred-Kärcher-Str. 28 - 40
71364 Winnenden (Nemačka)
Tel.: +49 7195 14-0
Faks: +49 7195 14-2212

H. Jenner
Chairman of the Board of Management

i.V. Reiser
S. Reiser
Manager Regulatory Affairs & Certification

Winnenden, 2026/04/01

Potpisnici deluju po nalogu i uz punomoć upravnog odbora.

Alfred Kärcher SE & Co. KG
Alfred-Kärcher-Str. 28 - 40
71364 Winnenden (Germany)
Tel.: +49 7195 14-0
Faks: +49 7195 14-2212

Tehnički podaci

Električni priključak		
Napon	V	230
Faza	~	1
Frekvencija	Hz	50
Priključna snaga	kW	1,8
Vrsta zaštite		IPX5
Klasa zaštite		I
Strujni osigurač (inertan)	A	10
Priključak za vodu		
Dovodni pritisak (maks.)	MPa	1,2
Dovodna temperatura (maks.)	°C	40
Dovodna količina (min.)	l/min	9
Usisna visina (maks.)	m	0,5
Podaci o snazi uređaja		
Radni pritisak	MPa	11
Maks. dozvoljeni pritisak	MPa	13
Protočna količina, voda	l/min	6,3
Maksimalna protočna količina	l/min	7,0
Protočna količina, sredstvo za čišćenje	l/min	0,3
Povratna udarna sila visokopritisne ručne prskalice	N	13
Dimenzije i težine		
Tipična radna težina	kg	13,1
Dužina	mm	402
Širina	mm	306
Visina	mm	588
Utvrđene vrednosti prema EN 60335-2-79		
Vibracija šake i ruke a_{hv}	m/s^2	2,2
Nesigurnost vibracije šake i ruke K	m/s^2	0,7
Ponovljene udarne vibracije p_F	m/s^2	26
Nesigurnost ponovljenih udarnih vibracija K	m/s^2	6
Nivo zvučnog pritiska L_{pA}	dB(A)	75
Nesigurnost nivoa zvučnog pritiska K_{pA}	dB(A)	3
Nivo zvučne snage L_{WA}	dB(A)	88
Garantiovani nivo zvučne snage $L_{WA,d}$	dB(A)	90

Razlog izuzetka prema uredbi (EU) 2019/1781 prilog I odeljak 2 (12): j)
Zadržavamo pravo na tehničke izmene.

Περιεχόμενα

KÄRCHER Home & Garden App 150
Γενικές υποδείξεις 150
Διατάξεις ασφαλείας 150
Σύμβολα επάνω στη συσκευή 151
Προστασία του περιβάλλοντος 151
Ενδεδειγμένη χρήση 151
Παρελκόμενα και ανταλλακτικά 151
Παραδοτέος εξοπλισμός 151
Επισκόπηση συσκευής 151
Συναρμολόγηση 152
Έναρξη χρήσης 152
Λειτουργία 153
Μεταφορά 154
Αποθήκευση 154
Φροντίδα και συντήρηση 155
Αντιμετώπιση βλαβών 155
Εγγύηση 156
Δήλωση συμμόρφωσης ΕΕ 156
Τεχνικά χαρακτηριστικά 156

KÄRCHER Home & Garden App

Με την εφαρμογή KÄRCHER Home & Garden, μπορείτε κατά τη χρήση της συσκευής σας να επωφεληθείτε από τα ακόλουθα πλεονεκτήματα:

- Συμβουλές εφαρμογής & γνώσεις ειδικών
- Πληροφορίες προϊόντος, επισκόπηση αξεσουάρ και εγχειρίδια λειτουργίας
- Επικοινωνία υποστήριξης και εξυπηρέτησης
- Ηλεκτρονικό κατάστημα - Αποκλειστικές προσφορές και πολλά άλλα

Σαρώστε τον κωδικό στη συσκευασία ή κατεβάστε την εφαρμογή KÄRCHER Home & Garden από το κατάστημα εφαρμογών και καταχωρήστε το προϊόν σας με ευκολία.

Γενικές υποδείξεις



Πριν από την πρώτη χρήση της συσκευής, διαβάστε αυτές τις οδηγίες χρήσης καθώς και τις σχετικές οδηγίες ασφαλείας. Εφαρμόζετε αυτές τις οδηγίες.
Φυλάξτε τα δύο βιβλιαράκια για μεταγενέστερη χρήση ή για τον επόμενο ιδιοκτήτη.

Διατάξεις ασφαλείας

⚠ *ΠΡΟΕΙΔΟΠΟΙΗΣΗ*

Κίνδυνος τραυματισμού!
Σοβαροί τραυματισμοί λόγω ελλιπών, τροποποιημένων ή ανενεργών διατάξεων ασφαλείας.
Μην παρακάμπτετε και μην αφαιρείτε τις διατάξεις ασφαλείας και μην τις νεκρώνετε. Τα συστήματα ασφαλείας χρησιμεύουν για την προστασία σας.

Διακόπτης συσκευής

Ο διακόπτης της συσκευής αποτρέπει την ακούσια ενεργοποίηση της συσκευής.

Ασφάλεια σκανδάλης

Η ασφάλεια κλειδώνει τη σκανδάλη και αποτρέπει την ακούσια ενεργοποίηση του μηχανήματος.

Λειτουργία Auto-Stop (αυτόματο σταμάτημα)

Όταν αφήνετε ελεύθερη τη σκανδάλη, ο πρεσοστάτης απενεργοποιεί την αντλία υψηλής πίεσης και η δέσμη

υψηλής πίεσης σταματά. Αν τραβήξετε τη σκανδάλη, η αντλία υψηλής πίεσης ενεργοποιείται.

Διακόπτης προστασίας κινητήρα

Εάν υπάρξει υπέρβαση της κατανάλωσης ρεύματος, ο διακόπτης προστασίας του κινητήρα απενεργοποιεί το μηχάνημα.

Σύμβολα επάνω στη συσκευή



Μην στρέφετε τη δέσμη υψηλής πίεσης σε ανθρώπους, ζώα, ενεργοποιημένο ηλεκτρικό εξοπλισμό ή στην ίδια τη συσκευή.
Προστατέψτε τη συσκευή από την παγωνιά.



Μην συνδέετε τη συσκευή κατευθείαν στο δημόσιο δίκτυο πόσιμου νερού.

Προστασία του περιβάλλοντος

Τα υλικά συσκευασίας είναι ανακυκλώσιμα. Ανακυκλώνετε τις συσκευασίες με περιβαλλοντικά ορθό τρόπο.

Οι ηλεκτρικές και ηλεκτρονικές συσκευές περιέχουν πολύτιμα ανακυκλώσιμα υλικά και, συχνά, επίσης εξαρτήματα όπως μπαταρίες απλές, επαναφορτιζόμενες ή λάδια, που σε περίπτωση λανθασμένης χρήσης ή απόρριψης μπορούν να θέσουν σε κίνδυνο την ανθρώπινη υγεία και το περιβάλλον. Ωστόσο, αυτά τα συστατικά είναι απαραίτητα για τη σωστή λειτουργία της συσκευής. Οι συσκευές που φέρουν αυτό το σύμβολο δεν επιτρέπεται να απορρίπτονται μαζί με τα οικιακά απορρίμματα.

Εργασίες καθαρισμού που παράγουν ελαιούχα υγρά απόβλητα, π.χ. πλύση κινητήρων ή της κάτω πλευράς οχημάτων, μπορούν να εκτελούνται μόνο σε θέσεις πλυντηρίου που είναι εξοπλισμένες με διαχωριστή λαδιού.

Οι εργασίες με απορρυπαντικό μπορούν να εκτελούνται μόνο σε υδατοστεγείς επιφάνειες εργασίας με σύνδεση στο σύστημα απορροής ακάθαρτου νερού. Το απορρυπαντικό δεν πρέπει να καταλήγει στα υπόγεια ύδατα ή στο έδαφος.

Η λήψη νερού από δημόσιες πηγές δεν επιτρέπεται σε ορισμένες χώρες.

Υποδείξεις σχετικά με συστατικά (REACH)
Ενημερωμένες πληροφορίες σχετικά με τα συστατικά θα βρείτε στη διεύθυνση: *www.kaercher.de/REACH*

Ενδεδειγμένη χρήση

Χρησιμοποιήστε τη συσκευή καθαρισμού υψηλής πίεσης αποκλειστικά για οικιακή χρήση.
Η συσκευή καθαρισμού υψηλής πίεσης προορίζεται για τον καθαρισμό μηχανημάτων, οχημάτων, οικοδομών, εργαλείων, προσόψεων, βεραντών, μηχανημάτων κήπου κ.λπ. με ριπή νερού υψηλής πίεσης.

Παρελκόμενα και ανταλλακτικά

Χρησιμοποιείτε μόνο γνήσια παρελκόμενα και γνήσια ανταλλακτικά, καθώς αυτά εγγυώνται την ασφαλή και απρόσκοπτη λειτουργία της συσκευής.
Πληροφορίες σχετικά με τα παρελκόμενα και τα ανταλλακτικά θα βρείτε στη διεύθυνση *www.kaercher.com*.

Παραδοτέος εξοπλισμός

Ο παραδοτέος εξοπλισμός της συσκευής απεικονίζεται επάνω στη συσκευασία. Κατά την αφαίρεση από τη συσκευασία ελέγξτε την πληρότητα των περιεχομένων. Σε περίπτωση που λείπουν παρελκόμενα ή έχουν προκληθεί ζημιές κατά τη μεταφορά, ενημερώστε τον προμηθευτή σας.

Επισκόπηση συσκευής

Οι απεικονίσεις είναι παραδείγματα, οι λεπτομέρειες μπορεί να διαφέρουν
Για τα σχήματα δείτε τις σελίδες εικόνων
Εικόνα A

(1) Βάση στήριξης με λαβή μεταφοράς
(2) Σύνδεση νερού με ενσωματωμένη σήτα
(3) Τροχός
(4) Διάφραγμα
(5) Οδηγός λάστιχου υψηλής πίεσης
(6) Διακόπτης συσκευής
(7) Θήκη φύλαξης για σωλήνες ψεκασμού
(8) Ελαστικός σωλήνας υψηλής πίεσης
(9) *Φιάλη καθαριστικού υγρού Plug 'n' Clean
(10) Υποδοχή φύλαξης για πιστόλι υψηλής πίεσης
(11) Λαβή μεταφοράς, αποσπώμενη
(12) Σωλήνας ψεκασμού τούρμπο μπεκ για επίμονους ρύπους
(13) Σωλήνας ψεκασμού Vario Power για τις συνηθέστερες εργασίες καθαρισμού.
Η πίεση εργασίας μπορεί να αυξάνεται αδιαβάθμητα από SOFT μέχρι HARD. Για τη ρύθμιση της πίεσης εργασίας, αφήστε τη σκανδάλη. Στη συνέχεια, γυρίστε τον σωλήνα ψεκασμού στην επιθυμητή θέση.
Για να διαμοιράσετε καθαριστικό υγρό αποσυνδέστε τον σωλήνα ψεκασμού και εργαστείτε μόνο με το πιστόλι υψηλής πίεσης.
(14) Πιστόλι υψηλής πίεσης
(15) Κουμπί απελευθέρωσης
(16) Σκανδάλη
(17) Ένδειξη πίεσης (0-MIX / 1-SOFT / 2-MEDIUM / 3-HARD)
(18) Ασφάλεια πιστολιού υψηλής πίεσης
(19) Λαβή μεταφοράς
(20) Άγγιστρο για λάστιχο υψηλής πίεσης / ηλεκτρικό καλώδιο
(21) Πινακίδα τύπου
(22) Θήκη αξεσουάρ
(23) Άγκιστρο στερέωσης δίχτυού
(24) Δίχτυ για θήκη αξεσουάρ
(25) Ηλεκτρικό καλώδιο με φις
(26) Σύνδεσμος για τη σύνδεση νερού
(27) * Λάστιχο κήπου
(28) ** Λάστιχο αναρρόφησης KÄRCHER
(29) Παρεχόμενες βίδες και πείροι

*Απαιτείται επιπλέον
** Διατίθεται προαιρετικά

Παρεχόμενες βίδες και πείροι

Εικόνα B

(1) Βάση στήριξης πείρου (2 τεμάχια)

(2) Βίδα 4x22 (2 τεμάχια)

(3) Βίδα 4x16 (10 τεμάχια)

Συναρμολόγηση

Πριν από την θέση σε λειτουργία συναρμολογήστε τα λυμένα παρεχόμενα εξαρτήματα στη συσκευή. Προετοιμάστε τις βίδες τα ούπα και ένα κατάλληλο κατσαβίδι.

Συναρμολόγηση των τροχών

1. Τοποθετήστε τους τροχούς.

Υπόδειξη

Δώστε προσοχή στην ευθυγράμμιση της οπής.

Εικόνα C

2. Στερεώστε τους τροχούς με 1 βίδα τον καθένα.

Τοποθέτηση βάσης στήριξης

1. Τοποθετήστε τη βάση στήριξης.
   Εικόνα D
2. Τοποθετήστε τους 2 πείρους στις τρύπες μέχρι τέρμα.
3. Στερεώστε τη βάση με 2 βίδες.

Τοποθέτηση θήκης φύλαξης για σωλήνες ψεκασμού

1. Αναρτήστε τη θήκη για τους σωλήνες ψεκασμού.
2. Στερεώστε τη θήκη με 2 βίδες.
   Εικόνα E
3. Στερεώστε το διάφραγμα με 4 βίδες.
   Εικόνα F

Τοποθέτηση λαβής μεταφοράς

1. Συνδέστε τη λαβή μεταφοράς.
   Εικόνα G
2. Στερεώστε τη λαβή μεταφοράς με 2 βίδες.

Τοποθέτηση διχτυού αξεσουάρ

1. Κρεμάστε το δίχτυ αξεσουάρ στα άγκιστρα.
   Εικόνα H

Συναρμολόγηση του συνδέσμου για τη σύνδεση νερού

1. Βιδώστε το σύνδεσμο για τη σύνδεση νερού στη σύνδεση νερού της συσκευής.
   Εικόνα I

Έναρξη χρήσης

1. Τοποθετήστε τη συσκευή πάνω σε μια οριζόντια, επίπεδη επιφάνεια.

ΠΡΟΣΟΧΗ

Κίνδυνος ζημιάς κατά τη λειτουργία με τυλιγμένο το λάστιχο υψηλής πίεσης!

Ζημιές στο λάστιχο υψηλής πίεσης

Ξετυλίξτε εντελώς το λάστιχο υψηλής πίεσης.

Πριν θέσετε τη συσκευή σε λειτουργία απλώστε το λάστιχο υψηλής πίεσης χωρίς κόμπους, θηλιές ή συστροφές.

2. Ξετυλίξτε εντελώς το λάστιχο υψηλής πίεσης.
3. Τραβήξτε το λάστιχο υψηλής πίεσης προς τα εμπρός μέσα από τον οδηγό και απλώστε το χωρίς βρόχους, κόμπους και συστροφές.
   Εικόνα J
4. Συνδέστε το λάστιχο υψηλής πίεσης στο πιστόλι υψηλής πίεσης, έτσι ώστε να ακουστεί που ασφαλίζει.

Υπόδειξη

Προσέξτε τη σωστή ευθυγράμμιση του μαστού.

Εικόνα K

5. Ελέγξτε την ασφαλή σύνδεση τραβώντας από το λάστιχο υψηλής πίεσης.
6. Ξετυλίξτε τελείως το ηλεκτρικό καλώδιο.
7. Συνδέστε τον ρευματολήπτη σε μια ηλεκτρική πρίζα.

Σύνδεση τροφοδοσίας νερού

ΠΡΟΣΟΧΗ

Κίνδυνος πρόκλησης ζημιάς από ακάθαρτο νερό.

Ζημιά στη συσκευή και τα παρελκόμενα

Λειτουργείτε το μηχάνημα μόνο με καθαρό γλυκό νερό χωρίς ρύπους ή πρόσθετα.

Ποτέ μην χρησιμοποιήσετε ακάθαρτο νερό, λύματα ή θαλασσινό νερό.

Η KÄRCHER συνιστά τη χρήση ενός προαιρετικού φίλτρου νερού KÄRCHER.

ΠΡΟΣΟΧΗ

Κίνδυνος ζημιάς λόγω πολύ μικρής ποσότητας νερού παροχής.

Ζημιές στη συσκευή και το λάστιχο υψηλής πίεσης

Διασφαλίστε επαρκή ποσότητα νερού παροχής.

1. Ελέγξτε αν τηρούνται οι απαιτήσεις για την πίεση, τη θερμοκρασία και την ποσότητα του εισεχόμενου νερού, βλ. *Τεχνικά χαρακτηριστικά*.

Υπόδειξη

Τηρείτε τους κανονισμούς της εταιρείας ύδρευσης.

Σύνδεση σε σωλήνα νερού

ΠΡΟΣΟΧΗ

Κίνδυνος ζημιάς κατά τη χρήση μπρούτζινων συνδέσμων ελαστικών σωλήνων με λειτουργία AquaStop άλλων κατασκευαστών.

Ζημιές στην αντλία υψηλής πίεσης

Χρησιμοποιείτε μόνο συνδέσμους ελαστικών σωλήνων με/χωρίς λειτουργία AquaStop της Kärcher, συνδέσμους ελαστικών σωλήνων χωρίς λειτουργία AquaStop ή πλαστικούς συνδέσμους ελαστικών σωλήνων με λειτουργία AquaStop άλλων κατασκευαστών.

1. Εισαγάγετε το λάστιχο κήπου στο σύνδεσμο για τη σύνδεση νερού.

Υπόδειξη

Απαιτείται λάστιχο κήπου ενισχυμένο με ύφανση, διάμετρος τουλάχιστον 1/2 ίντσα (13 mm), μήκος τουλάχιστον 7,5 m, με συνήθη ταχυσύνδεσμο του εμπορίου.

Εικόνα L

2. Συνδέστε το λάστιχο κήπου στον σωλήνα νερού.
3. Ανοίξτε εντελώς τη βρύση.

Αναρρόφηση νερού από ανοιχτά δοχεία

Το παρόν πλυστικό μηχάνημα υψηλής πίεσης είναι κατάλληλο μαζί με τον ελαστικό σωλήνα αναρρόφησης KÄRCHER για αναρρόφηση επιφανειακών υδάτων, π.Β. από βαρέλια βρόχινου νερού ή από τεχνητές λιμνούλες (για μέγιστο ύψος αναρρόφησης βλ. *Τεχνικά χαρακτηριστικά*).

1. Βιδώστε τον σύνδεσμο στη σύνδεση νερού.

2. Γεμίστε τον ελαστικό σωλήνα αναρρόφησης με νερό.
3. Βιδώστε τον ελαστικό σωλήνα αναρρόφησης στην υποδοχή νερού της συσκευής και αναρτήστε τον σε μια πηγή νερού (π.χ. βαρέλι βροχής).

Εξαέρωση συσκευής

ΠΡΟΣΟΧΗ

Κίνδυνος ζημιάς σε περίπτωση στεγνής λειτουργίας.

Ζημιές στην αντλία υψηλής πίεσης

Μην χρησιμοποιείτε τη συσκευή χωρίς νερό. Απενεργοποιήστε τη συσκευή εάν δεν δημιουργηθεί πίεση εντός 2 λεπτών. Ενεργήστε σύμφωνα με τις οδηγίες στο Αντιμετώπιση βλαβών.

Υπόδειξη

Για την εξαέρωση της συσκευής, μην τοποθετείτε ούτε τον σωλήνα ψεκασμού ούτε κάποιο παρελκόμενο στο πιστόλι υψηλής πίεσης.

1. Ενεργοποιήστε τη συσκευή γυρίζοντας τον διακόπτη της στη θέση "I/ON".
   Για να απενεργοποιήσετε τη συσκευή, γυρίστε τον διακόπτη της στη θέση "0/OFF".
   Εικόνα M
2. Απασφαλίστε τη σκανδάλη.
   Εικόνα N
3. Πατήστε τη σκανδάλη.
   Η συσκευή ενεργοποιείται.
4. Λειτουργήστε τη συσκευή το πολύ για 2 λεπτά, μέχρι το νερό να εξέρχεται χωρίς φυσαλίδες από το πιστόλι υψηλής πίεσης.
5. Αφήστε τη σκανδάλη.
6. Ασφαλίστε τη σκανδάλη.

Λειτουργία

ΠΡΟΣΟΧΗ

Κίνδυνος ζημιάς σε περίπτωση στεγνής λειτουργίας.

Ζημιές στην αντλία υψηλής πίεσης

Μην χρησιμοποιείτε τη συσκευή χωρίς νερό. Απενεργοποιήστε τη συσκευή εάν δεν δημιουργηθεί πίεση εντός 2 λεπτών. Ενεργήστε σύμφωνα με τις οδηγίες στο Αντιμετώπιση βλαβών.

Σύστημα Power Control

Η ένδειξη πίεσης στο πιστόλι υψηλής πίεσης δείχνει κατά τη λειτουργία τη ρυθμισμένη βαθμίδα πίεσης.
Για να ρυθμίσετε την πίεση σε πίεσης SOFT, MEDIUM ή HARD περιστρέψτε τον σωλήνα ψεκασμού Vario Power.
Για να ρυθμίσετε την πίεση σε MIX και να προσθέσετε καθαριστικό υγρό λύστε τον σωλήνα ψεκασμού από το πιστόλι υψηλής πίεσης.

Υπόδειξη

Η ευαισθησία των υλικών μπορεί να ποικίλλει σε μεγάλο βαθμό ανάλογα με την ηλικία και την κατάσταση. Επομένως, οι συστάσεις δεν είναι δεσμευτικές.

Υπόδειξη

Κατά τη λειτουργία με συσκευή δαπέδου και άλλα παρελκόμενα η ένδειξη πίεσης δεν είναι αξιόπιστη.

Ένδειξη	Βαθμίδα πίεσης	Συνιστάται για π.χ.
	HARD	Πέτρινα πλακάκια, άσφαλτο, μεταλλικές επιφάνειες, εργαλεία κήπου (καρότσια, φτυάρια κλπ.)
	MEDIUM	Αυτοκίνητα / μοτοσικλέτες, επιφάνειες από τούβλα, σοβατισμένοι τοίχοι, πλαστικά έπιπλα
	SOFT	Ξύλινες επιφάνειες, ποδήλατα, ψαμμολιθικές επιφάνειες, ψάθινα έπιπλα
	MIX	Όλες οι κατάλληλες επιφάνειες για τη χρήση καθαριστικών υγρών

Λειτουργία με υψηλή πίεση

ΠΡΟΣΟΧΗ

Κίνδυνος ζημιάς λόγω πολύ μικρής απόστασης ριπής ή ακατάλληλου τύπου ριπής.

Ζημιές σε βαμμένες ή ευαίσθητες επιφάνειες

Κατά τον καθαρισμό, τηρείτε απόσταση τουλάχιστον 30 cm από τις βαμμένες επιφάνειες.

Με το περιστροφικό ακροφύσιο μην καθαρίζετε ελαστικά αυτοκινήτων, βερνίκι ή ευαίσθητες επιφάνειες όπως ξύλο.

1. Συνδέστε έναν σωλήνα ψεκασμού στο πιστόλι υψηλής πίεσης και στερεώστε τον περιστρέφοντάς τον κατά 90°.
   Εικόνα O
2. Ενεργοποιήστε τη συσκευή.
3. Απασφαλίστε τη σκανδάλη.
4. Πατήστε τη σκανδάλη.
   Η συσκευή ενεργοποιείται.
5. Περιστρέψτε τον σωλήνα ψεκασμού Vario Power μέχρι να εμφανιστεί στην ένδειξη πίεσης η επιθυμητή βαθμίδα πίεσης.

Λειτουργία με υγρό καθαρισμού

⚠ *ΚΙΝΔΥΝΟΣ*

Κίνδυνοι για την υγεία από τα υγρά καθαρισμού!

Σοβαρές βλάβες στην υγεία

Τηρείτε το φύλλο στοιχείων ασφαλείας του κατασκευαστή του μέσου καθαρισμού.

Να φοράτε τον προβλεπόμενο ατομικό εξοπλισμό προστασίας.

ΠΡΟΣΟΧΗ

Κίνδυνος ζημιάς από ακατάλληλα καθαριστικά υγρά

Υλικές ζημιές

Χρησιμοποιείτε μόνο καθαριστικά υγρά εγκεκριμένα από την KÄRCHER και κατάλληλα για τα αντικείμενα που πρόκειται να καθαριστούν.

Τηρείτε τις παρεχόμενες υποδείξεις ασφαλείας, τις συστάσεις δοσολογίας και τις οδηγίες για τα υγρά καθαρισμού.

Χρησιμοποιείτε μικρές ποσότητες υγρών καθαρισμού.

ΠΡΟΣΟΧΗ

Κίνδυνος ζημιάς λόγω μεγάλης διάρκειας δράσης και στεγνώματος των μέσω καθαρισμού!

Υλικές ζημιές

Μην χρησιμοποιείτε μέσα καθαρισμού πάνω σε καυτές επιφάνειες και τηρείτε τον μέγιστο χρόνο δράσης.

Μην αφήνετε τα μέσα καθαρισμού να στεγνώσουν.

Υπόδειξη

Τα καθαριστικά KÄRCHER διασφαλίζουν την απρόσκοπτη, αποτελεσματική λειτουργία. Ενημερωθείτε

και διαβάστε τα ενημερωτικά φυλλάδια για τα καθαριστικά.

Υπόδειξη

Τα καθαριστικά υγρά μπορούν να προστίθενται μόνο με βγαλμένη την κάνη ψεκασμού.

Υπόδειξη

Για τη λειτουργία με απορρυπαντικό απαιτείται μια φιάλη απορρυπαντικού Plug 'n' Clean. Τα απορρυπαντικά της KÄRCHER διατίθενται και σε έτοιμη προς χρήση φιάλη απορρυπαντικού Plug 'n' Clean.

1. Αφαιρέστε το καπάκι της φιάλης καθαριστικού υγρού Plug 'n' Clean.
2. Πιέστε τη φιάλη καθαριστικού υγρού Plug 'n' Clean με το άνοιγμα προς τα κάτω μέσα στην υποδοχή της συσκευής.
   Εικόνα P
3. Αποσυνδέστε τον σωλήνα ψεκασμού από το πιστόλι υψηλής πίεσης.
   Κατά τη λειτουργία το υγρό καθαρισμού προστίθεται στη ριπή χαμηλής πίεσης.

Συνιστώμενη μέθοδος καθαρισμού

1. Ψεκάστε λίγο απορρυπαντικό στη στεγνή επιφάνεια και αφήστε να δράσει (να μη στεγνώσει).
2. Ξεπλύνετε τη διαλυμένη βρωμιά με το πιστόλι υψηλής πίεσης.

Μετά τη λειτουργία με υγρό καθαρισμού

1. Αφαιρέστε τη φιάλη καθαριστικού υγρού Plug 'n' Clean από την υποδοχή και κλείστε την με το καπάκι.
2. Βάλτε τη φιάλη καθαριστικού υγρού στην υποδοχή με το καπάκι προς τα πάνω.
3. Λειτουργήστε τη συσκευή για περίπου 30 δευτερόλεπτα με καθαρό νερό για να ξεπλύνετε το υγρό καθαρισμού από τη συσκευή και τα παρελκόμενα.

Διακοπή λειτουργίας

1. Αφήστε τη σκανδάλη.
   Μόλις αφήσετε τη σκανδάλη η συσκευή απενεργοποιείται.
   Η υψηλή πίεση στο σύστημα διατηρείται.
2. Ασφαλίστε τη σκανδάλη.
3. Βάλτε το πιστόλι υψηλής πίεσης στην ειδική υποδοχή φύλαξης μαζί με τον σωλήνα ψεκασμού.
4. Σε περίπτωση διαλειμμάτων εργασίας πάνω από 5 λεπτά, απενεργοποιείτε τη συσκευή.

Τερματισμός λειτουργίας

⚠ *ΠΡΟΕΙΔΟΠΟΙΗΣΗ*

Κίνδυνος τραυματισμού από τη διαφυγή νερού υπό υψηλή πίεση.

Σοβαροί τραυματισμοί των ματιών και του δέρματος

Αποσυνδέστε τον ελαστικό σωλήνα υψηλής πίεσης από το πιστόλι υψηλής πίεσης ή τη συσκευή, μόνο αν στο σύστημα δεν υπάρχει πίεση.

ΠΡΟΣΟΧΗ

Κίνδυνος ζημιάς λόγω παγετού.

Ζημιά στη συσκευή και τα παρελκόμενα

Αδειάστε εντελώς το νερό από τη συσκευή και τα εξαρτήματα.

Προστατέψτε τη συσκευή και τα παρελκόμενα από τον παγετό.

1. Αφήστε τη σκανδάλη.
2. Ασφαλίστε τη σκανδάλη.
3. Κλείστε τη βρύση.
4. Αποσυνδέστε τη συσκευή από την παροχή νερού.
5. Απασφαλίστε τη σκανδάλη.
6. Πιέστε τη σκανδάλη το πολύ 1 λεπτό, μέχρι να μην εξέρχεται πλέον νερό.
   Η πίεση που υπάρχει στο σύστημα εκτονώνεται.
   Το νερό απομακρύνεται από τη συσκευή για να αποφευχθούν τυχόν ζημιές από τον παγετό.
7. Αφήστε τη σκανδάλη.
8. Ασφαλίστε τη σκανδάλη.
9. Απενεργοποιήστε τη συσκευή.
10. Αποσυνδέστε τον ρευματολήπτη από την πρίζα.
11. Αποσυναρμολογήστε τα εξαρτήματα, αδειάστε τα και αποθηκεύστε τα στη συσκευή, βλέπε *Φύλαξη συσκευής*.

Μεταφορά

⚠ *ΠΡΟΣΟΧΗ*

Κίνδυνος τραυματισμού και ζημιάς λόγω του βάρους της συσκευής.

Τραυματισμοί και ζημιές

Κατά τη μεταφορά και αποθήκευση λάβετε υπόψη το βάρος της συσκευής.

Μεταφορά της συσκευής

1. Σηκώστε και μεταφέρετε τη συσκευή από τη λαβή μεταφοράς.

Τράβηγμα της συσκευής

1. Τραβήξτε τη λαβή μεταφοράς μέχρι να ασφαλίσει με ένα χαρακτηριστικό ήχο.
2. Κρατήστε τη συσκευή από τη λαβή μεταφοράς.

Μεταφορά της συσκευής σε όχημα

1. Πριν από τη μεταφορά σε οριζόντια θέση τραβήξτε τη φιάλη απορρυπαντικού Plug 'n' Clean από την υποδοχή και κλείστε τη με το καπάκι.
2. Ασφαλίστε τη συσκευή έναντι ολίσθησης και ανατροπής.

Αποθήκευση

⚠ *ΠΡΟΣΟΧΗ*

Κίνδυνος τραυματισμού και ζημιάς λόγω του βάρους της συσκευής.

Τραυματισμοί και ζημιές

Κατά τη μεταφορά και αποθήκευση λάβετε υπόψη το βάρος της συσκευής.

Φύλαξη συσκευής

⚠ *ΠΡΟΕΙΔΟΠΟΙΗΣΗ*

Κίνδυνος τραυματισμού από τη διαφυγή νερού υπό υψηλή πίεση.

Σοβαροί τραυματισμοί των ματιών και του δέρματος

Αποσυνδέστε τον ελαστικό σωλήνα υψηλής πίεσης από το πιστόλι υψηλής πίεσης ή τη συσκευή, μόνο αν στο σύστημα δεν υπάρχει πίεση.

1. Τερματίστε τη λειτουργία, βλέπε *Τερματισμός λειτουργίας*.
2. Αποσυνδέστε τον σωλήνα ψεκασμού από το πιστόλι υψηλής πίεσης.
3. Πιέστε το πλήκτρο αποσύνδεσης και αποσυνδέστε το λάστιχο υψηλής πίεσης από το πιστόλι.
4. Αφήστε το νερό να φύγει από το πιστόλι υψηλής πίεσης.
5. Αποθηκεύστε το πιστόλι υψηλής πίεσης στην ειδική υποδοχή αποθήκευσης.
6. Τοποθετήστε τους σωλήνες ψεκασμού στην προβλεπόμενη θήκη αποθήκευσης:
   a Κάννη ψεκασμού Vario Power: Ακροφύσιο προς τα πάνω

b Κάννη ψεκασμού τούρμπο: Ακροφύσιο προς τα κάτω
7. Βγάλτε το λάστιχο υψηλής πίεσης προς τα πίσω από τον αντίστοιχο οδηγό του.
8. Κρεμάστε το λάστιχο υψηλής πίεσης /ηλεκτρικό καλώδιο στο ειδικό άγκιστρο.
9. Κρεμάστε το ηλεκτρικό καλώδιο στο ειδικό άγκιστρο για το λάστιχο υψηλής πίεσης / ηλεκτρικό καλώδιο.

Για αποθήκευση μεγαλύτερης διάρκειας, λάβετε υπόψη τις επιπλέον υποδείξεις, βλέπε *Φροντίδα και συντήρηση*.

Αντιπαγετική προστασία

ΠΡΟΣΟΧΗ

Κίνδυνος ζημιάς λόγω παγετού.

Ζημιά στη συσκευή και τα παρελκόμενα

Αδειάστε εντελώς το νερό από τη συσκευή και τα εξαρτήματα.

Προστατέψτε τη συσκευή και τα παρελκόμενα από τον παγετό.

1. Αντλήστε το νερό από τη συσκευή, βλέπε *Τερματισμός λειτουργίας*.
2. Αφαιρέστε τα εξαρτήματα και αποστραγγίστε το νερό, βλέπε *Φύλαξη συσκευής*.
3. Αποθηκεύστε τη συσκευή και τα παρελκόμενα σε χώρο χωρίς κίνδυνο παγετού, βλέπε *Φύλαξη συσκευής*.

Φροντίδα και συντήρηση

⚠ *ΚΙΝΔΥΝΟΣ*

Κίνδυνος ηλεκτροπληξίας

Τραυματισμοί από την επαφή με εξαρτήματα που διαρρέονται από ρεύμα

Θέστε τη συσκευή εκτός λειτουργίας.

Αποσυνδέστε το φις από την πρίζα.

Η συσκευή δεν χρειάζεται συντήρηση, δηλαδή δεν είναι απαραίτητο να πραγματοποιείτε τακτικές εργασίες συντήρησης.

Καθαρισμός φίλτρου στη σύνδεση νερού

ΠΡΟΣΟΧΗ

Κίνδυνος ζημιάς λόγω απόντος ή χαλασμένου φίλτρου.

Ζημιές στην αντλία υψηλής πίεσης

Μην λειτουργείτε τη συσκευή χωρίς φίλτρο.

Μην καθαρίζετε το φίλτρο με σκληρά, μυτερά αντικείμενα.

Αν χρειάζεται, καθαρίζετε το φίλτρο στη σύνδεση νερού.

1. Βιδώστε τον σύνδεσμο στη σύνδεση νερού.
2. Αφαιρέστε το φίλτρο.
   Εικόνα Q
3. Καθαρίστε το φίλτρο με τρεχούμενο νερό.
4. Τοποθετήστε το φίλτρο στην υποδοχή νερού.

Αντιμετώπιση βλαβών

⚠ *ΚΙΝΔΥΝΟΣ*

Κίνδυνος θάνατος όταν αγγίζετε ηλεκτροφόρα εξαρτήματα.

Σοβαροί και θανατηφόροι τραυματισμοί

Μην αγγίζετε ηλεκτροφόρα εξαρτήματα.

Απενεργοποιήστε τη συσκευή.

Αποσυνδέετε τον ρευματολήπτη από την πρίζα.

Οι βλάβες οφείλονται συχνά σε ασήμαντες αιτίες, τις οποίες μπορείτε να αντιμετωπίσετε μόνοι σας με τη βοήθεια του παρακάτω πίνακα. Σε περίπτωση αμφιβολίας ή σε περίπτωση βλάβης που δεν αναγράφεται εδώ μπορείτε να απευθύνεστε σε εξουσιοδοτημένο κατάστημα.

Η συσκευή δεν λειτουργεί

Η ηλεκτρική τροφοδοσία έχει διακοπεί.

1. Ελέγξτε αν το φις ρεύματος είναι συνδεδεμένο στην πρίζα.
2. Ενεργοποιήστε τη συσκευή.
3. Απασφαλίστε και πατήστε τη σκανδάλη.
   Η συσκευή ξεκινάει, διαφορετικά:
4. Ελέγξτε αν συμφωνεί η τάση που αναγράφεται στην πινακίδα τύπου με την τάση της πηγής ρεύματος.
5. Αποσυνδέετε τον ρευματολήπτη από την πρίζα.
6. Ελέγξτε το ηλεκτρικό καλώδιο και το φις για ζημιές.
   Αν το καλώδιο έχει ζημιές αναθέστε άμεσα την αντικατάστασή του σε εξουσιοδοτημένο συνεργείο.

Ο διακόπτης προστασίας του κινητήρα είναι ενεργός.

1. Εάν ο κινητήρας υπερθερμανθεί, ο προστατευτικός διακόπτης απενεργοποιεί τη συσκευή.
2. Απενεργοποιήστε τη συσκευή.
3. Αφήστε τη συσκευή να κρυώσει για 1 ώρα.
4. Ενεργοποιήστε τη συσκευή και θέστε την σε λειτουργία.
   Αν η βλάβη επαναληφθεί, αναθέστε τον έλεγχο της συσκευής σε κάποιον συνεργάτη της Kärcher.

Η συσκευή δεν ενεργοποιείται, ο κινητήρας μουγκρίζει

Διακοπή ρεύματος λόγω αδύναμου ηλεκτρικού δικτύου ή λόγω χρήσης καλωδίου προέκτασης.

1. Μην χρησιμοποιείτε καλώδιο προέκτασης.
2. Πριν ενεργοποιήσετε τη συσκευή, πατήστε τη σκανδάλη και, στη συνέχεια, ενεργοποιήστε τη συσκευή.

Η συσκευή δεν έχει πίεση

Το ακροφύσιο βρίσκεται στη θέση "SOFT".

1. Γυρίστε το σωλήνα εκτόξευσης στη θέση "HARD".

Η παροχή νερού είναι πολύ μικρή.

1. Ανοίξτε εντελώς τη βρύση.
2. Απλώστε το λάστιχο κήπου χωρίς τσακίσματα.
3. Ελέγξτε την ποσότητα του νερού εισόδου και αυξήστε την εάν είναι απαραίτητο, βλέπε *Τεχνικά χαρακτηριστικά*.
4. Βεβαιωθείτε πως δεν έχει ξεπεραστεί το μέγιστο ύψος αναρρόφησης, βλέπε *Τεχνικά χαρακτηριστικά*.

Το φίλτρο είναι λερωμένο.

1. Καθαρίστε τη σήτα, βλ. *Καθαρισμός φίλτρου στη σύνδεση νερού*.

Μέσα στη συσκευή υπάρχει αέρας.

1. Βεβαιωθείτε ότι το λάστιχο υψηλής πίεσης και το λάστιχο κήπου έχουν τοποθετηθεί σωστά.
2. Εξαερώστε τη συσκευή, βλέπε *Εξαέρωση συσκευής*.

Ισχυρές διακυμάνσεις πίεσης / κραδασμοί

Το ακροφύσιο ψεκασμού είναι βρώμικο.

1. Καθαρίστε το ακροφύσιο από μπροστά με μια βελόνα και ξεπλύνετέ το.

Η ποσότητα παροχής νερού είναι πολύ μικρή.

1. Ανοίξτε εντελώς τη βρύση.
2. Απλώστε το λάστιχο κήπου χωρίς τσακίσματα.
3. Καθαρίστε το φίλτρο στη σύνδεση νερού.

ΠΡΟΣΟΧΗ

Κίνδυνος ζημιάς λόγω πολύ μικρής ποσότητας νερού παροχής.

Ζημιές στη συσκευή και το λάστιχο υψηλής πίεσης

Διασφαλίστε επαρκή ποσότητα νερού παροχής.

4. Ελέγξτε την ποσότητα του νερού εισόδου και αυξήστε την εάν είναι απαραίτητο, βλέπε *Σύνδεση τροφοδοσίας νερού*.

Δεν γίνεται αναρρόφηση του καθαριστικού υγρού

Συνδέστε τον σωλήνα ψεκασμού στο πιστόλι υψηλής πίεσης.

1. Αποσυνδέστε τον σωλήνα ψεκασμού και εργαστείτε μόνο με το πιστόλι υψηλής πίεσης.

Η φιάλη καθαριστικού υγρού Plug 'n' Clean είναι άδεια ή δεν έχει τοποθετηθεί σωστά.

1. Ελέγξτε τη στάθμη της φιάλης καθαριστικού υγρού Plug 'n' Clean και, εάν είναι απαραίτητο, αντικαταστήστε την.
2. Βεβαιωθείτε ότι η φιάλη καθαριστικού υγρού Plug 'n' Clean είναι σωστά τοποθετημένη στην υποδοχή της συσκευής με το άνοιγμα προς τα κάτω.

Μη στεγανή συσκευή

Μια μικρή διαρροή στη συσκευή θεωρείται φυσιολογική για τεχνικούς λόγους.

1. Σε περίπτωση έντονης διαρροής, ενημερώστε το εξουσιοδοτημένο τμήμα πελατών.

Εγγύηση

Σε κάθε χώρα ισχύουν οι όροι εγγύησης οι οποίοι εκδίδονται από την αρμόδια εταιρεία διανομής μας. Τυχόν βλάβες στη συσκευή σας επιδιορθώνονται από εμάς χωρίς χρέωση εντός της προθεσμίας εγγύησης, εφόσον οφείλονται σε σφάλμα υλικού ή κατασκευής. Σε περίπτωση εγγύησης απευθυνθείτε στον προμηθευτή σας ή στο πλησιέστερο εξουσιοδοτημένο συνεργείο, προσκομίζοντας το παραστατικό της αγοράς.
(για διευθύνσεις βλέπε την πίσω σελίδα)
Περαιτέρω πληροφορίες για την εγγύηση (εάν υπάρχουν) θα βρείτε στην καρτέλα σέρβις της τοπικής ιστοσελίδας της KÄRCHER στην ενότητα "Downloads".

Δήλωση συμμόρφωσης ΕΕ

Με την παρούσα δηλώνουμε ότι το προϊόν που αναφέρεται παρακάτω συμμορφώνεται με τις σχετικές διατάξεις των οδηγιών και κανονισμών που παρατίθενται. Σε περίπτωση τροποποίησης της μηχανής που δεν έχει συμφωνηθεί με εμάς, αυτή η δήλωση ακυρώνεται. Την ευθύνη για τη σύνταξη αυτής της δήλωσης συμμόρφωσης τη φέρει αποκλειστικά ο κατασκευαστής.
Προϊόν: Συσκευή καθαρισμού υψηλής πίεσης
Τύπος: 1.324-xxx

Ευρωπαϊκές οδηγίες και κανονισμοί

2006/42/ΕΚ (+2009/127/ΕΚ) (έως 19.01.2027) (ΕΕ)
2023/1230 (από 20.01.2027)
2014/30/ΕΕ
2011/65/ΕΕ
2000/14/ΕΚ
2009/125/ΕΚ
(ΕΕ) 2019/1781

Εφαρμοζόμενα εναρμονισμένα πρότυπα

EN 60335-1
EN 60335-2-79
EN 62233: 2008
EN 55014-1: 2017 + A11: 2020
EN 55014-2: 1997 + A1: 2001 + A2: 2008
EN 61000-3-2: 2014
EN 61000-3-3: 2013
EN IEC 63000: 2018

Εφαρμοζόμενη διαδικασία αξιολόγησης συμμόρφωσης

2000/14/ΕΚ: Παράρτημα V

Στάθμη ηχητικής ισχύος dB(A)

K 4 (Premium) Power Control
Μετρημένη: 88
Εγγυημένη: 90
K 4 Power Control (GB-Variante)
Μετρημένη: 88
Εγγυημένη: 91
K 4 Premium Power Control (GB-Variante)
Μετρημένη: 89
Εγγυημένη: 92
K 5 Power Control
Μετρημένη: 89
Εγγυημένη: 92
K 5 Power Control (GB-Variante)
Μετρημένη: 88
Εγγυημένη: 91

Όνομα και διεύθυνση

Υπεύθυνος τεχνικού φακέλου:
S. Reiser
Alfred Kärcher SE & Co. KG
Alfred-Kärcher-Str. 28 - 40
71364 Winnenden (Germany)
Τηλ.: +49 7195 14-0
Φαξ: +49 7195 14-2212

H. Jenner
Chairman of the Board of Management

i.V. S. Reiser
Manager Regulatory Affairs & Certification

Winnenden, 2026/04/01
Οι υπογράφοντες ενεργούν κατ' εντολή και με εξουσιοδότηση από το διοικητικό συμβούλιο.
Alfred Kärcher SE & Co. KG
Alfred-Kärcher-Str. 28 - 40
71364 Winnenden (Germany)
Τηλ.: +49 7195 14-0
Φαξ: +49 7195 14-2212

Τεχνικά χαρακτηριστικά

Ηλεκτρική σύνδεση		
Τάση	V	230
Φάση	~	1
Συχνότητα	Hz	50
Ισχύς σύνδεσης	kW	1,8
Τύπος προστασίας		IPX5
Κατηγορία προστασίας		I
Ασφάλεια δικτύου (με χρονοκαθυστέρηση)	A	10
Σύνδεση νερού		
Πίεση παροχής (μέγ.)	MPa	1,2
Θερμοκρασία παροχής (μέγ.)	°C	40
Ποσότητα παροχής (ελάχ.)	l/min	9
Ύψος αναρρόφησης (μέγ.)	m	0,5
Στοιχεία ισχύος συσκευής		
Πίεση λειτουργίας	MPa	11
Μέγ. επιτρεπτή πίεση	MPa	13
Παροχή, νερό	l/min	6,3
Παροχή μέγιστη	l/min	7,0
Παροχή, απορρυπαντικό	l/min	0,3

Δύναμη οπισθοδρόμησης του πιστολιού υψηλής πίεσης	N	13
Διαστάσεις και βάρη		
Τυπικό βάρος λειτουργίας	kg	13,1
Μήκος	mm	402
Πλάτος	mm	306
Ύψος	mm	588
Μετρημένες τιμές κατά EN 60335-2-79		
Κραδασμοί-στο χέρι-βραχίονα a_{hv}	m/s^2	2,2
Αβεβαιότητα-μέτρησης-κραδασμών-στο χέρι-βραχίονα K	m/s^2	0,7
Επαναλαμβανόμενες-κραδασμικές-κρούσεις p_F	m/s^2	26
Αβεβαιότητα επαναλαμβανόμενοι κραδασμοί K	m/s^2	6
Στάθμη ηχητικής πίεσης L_{pA}	dB(A)	75
Αβεβαιότητα στάθμης ηχητικής πίεσης K_{pA}	dB(A)	3
Στάθμη ηχητικής ισχύος L_{WA}	dB(A)	88
Εγγυημένη στάθμη ηχητικής ισχύος $L_{WA,d}$	dB(A)	90

Λόγος εξαίρεσης σύμφωνα με τον κανονισμό (ΕΕ) 2019/1781 Παράρτημα I Τμήμα 2 (12): j)
Με την επιφύλαξη τεχνικών αλλαγών.

Содержание

Приложение KÄRCHER Home & Garden 157
Общие указания 157
Предохранительные устройства 157
Символы на устройстве 157
Защита окружающей среды 157
Использование по назначению 158
Принадлежности и запчасти 158
Комплект поставки 158
Обзор устройства 158
Монтаж 158
Первоначальная настройка 159
Эксплуатация 160
Транспортировка 161
Хранение 161
Уход и техническое обслуживание 162
Помощь при неисправностях 162
Гарантия 163
Декларация о соответствии стандартам ЕС ... 163
Технические характеристики 163

Приложение KÄRCHER Home & Garden

С приложением KÄRCHER Home & Garden App вы получаете следующие преимущества при использовании своего устройства:

- Советы по применению и экспертные знания
- Информация о продукте, обзор принадлежностей и инструкции по эксплуатации
- Помощь и контакты сервисной службы
- Интернет-магазин – эксклюзивные предложения и многое другое

Отсканировать код на упаковке или загрузить приложение KÄRCHER Home & Garden App из своего App Store и легко зарегистрировать свой продукт.

Общие указания



Перед первым применением устройства ознакомиться с данной инструкцией по эксплуатации и прилагаемыми указаниями по технике безопасности. Действовать в соответствии с ней. Сохранять обе брошюры для дальнейшего пользования или для следующего владельца.

Предохранительные устройства

⚠ *ПРЕДУПРЕЖДЕНИЕ*

Опасность травмирования!

Серьезные травмы из-за отсутствия, модификации или неактивности предохранительных устройств.
Не игнорируйте, не удаляйте и не деактивируйте предохранительные устройства.
Предохранительные устройства предназначены для вашей защиты.

Выключатель питания

Выключатель питания препятствует непреднамеренной работе устройства.

Фиксатор спускового рычага

Фиксатор блокирует спусковой рычаг и защищает от непроизвольного включения устройства.

Функция автоматического останова

Если спусковой рычаг отпускается, манометрический выключатель отключает насос высокого давления и подача струи воды под высоким давлением прекращается. При нажатии спускового рычага насос высокого давления снова включается.

Автоматический выключатель двигателя

В случае слишком высокого потребления тока автоматический выключатель двигателя отключает устройство.

Символы на устройстве



Не направлять струю высокого давления на людей, животных, включенное электрическое оборудование или на само устройство.
Защитить устройство от мороза.



Не подключать устройство непосредственно к коммунальной хозяйственно-питьевой водопроводной сети.

Защита окружающей среды



Упаковочные материалы поддаются вторичной переработке. Упаковку необходимо утилизировать без ущерба для окружающей среды.



Электрические и электронные устройства часто содержат ценные материалы, пригодные для вторичной переработки, и зачастую такие компоненты, как батареи, аккумуляторы или масло, которые при неправильном обращении или ненадлежащей утилизации представляют потенциальную опасность для здоровья и окружающей среды. Тем

не менее, данные компоненты необходимы для правильной работы устройства. Устройства, обозначенные этим символом, запрещено утилизировать вместе с бытовыми отходами.

Работы по очистке, в результате которых образуется сточная вода, содержащая масла, например, промывка двигателя, мойка днища, должны производиться только на моечных площадках с маслоотделителем.

Работы с моющими средствами должны проводиться только на водонепроницаемых рабочих поверхностях с подключением к бытовой канализации. Не допускать попадания моющих средств в водоемы или почву.

Забор воды из открытых водоемов в некоторых странах не разрешен.

Указания по компонентам (REACH)
Для получения актуальной информации о компонентах см. *www.kaercher.de/REACH*

Использование по назначению

Использовать аппарат высокого давления только в быту.
Аппарат высокого давления предназначен для очистки машин, транспортных средств, строений, инструментов, фасадов, террас, садовой техники и т. д. струей воды под высоким давлением.

Принадлежности и запчасти

Использовать только оригинальные принадлежности и запчасти, они гарантируют безопасную и бесперебойную работу устройства. Информацию о принадлежностях и запчастях см. на сайте*www.kaercher.com*.

Комплект поставки

Комплектация устройства указана на упаковке. При распаковке устройства проверить комплектацию. При обнаружении недостающих принадлежностей или повреждений, полученных во время транспортировки, следует уведомить торговую организацию, продавшую устройство.

Обзор устройства

Рисунки приведены в качестве примера, детали могут отличаться
Рисунки см. на страницах с рисунками
Рисунок A

(1) Опора с ручкой для переноски

(2) Патрубок подвода воды со встроенным сетчатым фильтром

(3) Колесо

(4) Крышка

(5) Направляющая для шланга высокого давления

(6) Выключатель устройства

(7) Приспособление для хранения струйной трубки

(8) Шланг высокого давления

(9) *Контейнер для моющего средства Plug 'n' Clean

(10) Место для хранения высоконапорного пистолета

(11) Ручка для транспортировки, выдвижная

(12) Струйная трубка с грязевой фрезой для удаления затвердевшей грязи

(13) Струйная трубка Vario Power для основных задач очистки.
Рабочее давление можно плавно повышать от SOFT (низкое) до HARD (высокое). Для настройки рабочего давления отпустить спусковой рычаг. Затем повернуть струйную трубку в нужное положение.
Для нанесения моющих средств отсоединить струйную трубку и работать только высоконапорным пистолетом.

(14) Высоконапорный пистолет

(15) Кнопка разблокировки

(16) Спусковой рычаг

(17) Индикатор давления (0-MIX / 1-SOFT / 2-MEDIUM / 3-HARD)

(18) Фиксатор высоконапорного пистолета

(19) Ручка для переноски

(20) Крючок для хранения шланга высокого давления/сетевого кабеля

(21) Фирменная табличка

(22) Отсек для принадлежностей

(23) Крючки для крепления сетки

(24) Сеть для отсека для принадлежностей

(25) Сетевой кабель со штепсельной вилкой

(26) Муфта для подвода воды

(27) * Садовый шланг

(28) ** Всасывающий шланг KÄRCHER

(29) Винты и дюбели, входящие в комплект поставки

* требуется дополнительно
**приобретается опционально

Винты и дюбели, входящие в комплект поставки

Рисунок B

(1) Дюбель-основа (2 шт.)

(2) Винт 4x22 (2 шт.)

(3) Винт 4x16 (10 шт.)

Монтаж

Перед вводом в эксплуатацию установить прилагаемые части на устройстве.
Подготовить винты/дюбели и соответствующую отвертку.

Установка колес

1. Вставить колеса.

Примечание

Следить за выравниванием отверстия.
Рисунок C

2. Закрепить колеса 1 винтом каждое.

Установка опоры

1. Вставить опору.
   Рисунок D
2. Вставить 2 дюбеля в отверстия до упора.
3. Закрепить опору 2 винтами.

Установка приспособления для хранения струйных трубок

1. Навесить отсек для хранения струйной трубки.
2. Закрепить отсек для хранения 2 винтами.
   Рисунок E
3. Закрепить крышку 4 винтами.
   Рисунок F

Установка ручки для транспортировки

1. Прикрепите ручку для транспортировки.
   Рисунок G
2. Закрепить ручку для транспортировки 2 винтами.

Установка сетки для принадлежностей

1. Повесить сетку для принадлежностей на крючки.
   Рисунок H

Установка муфты для подвода воды

1. Привинтить муфту для подвода воды к патрубку для подвода воды на устройстве.
   Рисунок I

Первоначальная настройка

1. Поставить устройство на ровную горизонтальную поверхность.

ВНИМАНИЕ

Опасность повреждения при работе с намотанным шлангом высокого давления.
Повреждения шланга высокого давления
Полностью размотайте шланг высокого давления.
Перед эксплуатацией устройства разложите шланг высокого давления без узлов, петель и перекручиваний.

2. Полностью размотать шланг высокого давления.
3. Протянуть шланг высокого давления вперед через направляющую и проложить без петель, узлов и скрутки.
   Рисунок J
4. Вставить шланг высокого давления в высоконапорный пистолет до щелчка.

Примечание
Следить за правильным выравниванием ниппеля.
Рисунок K

5. Проверить надежность соединения, потянув за шланг высокого давления.
6. Полностью размотать сетевой кабель.
7. Вставить сетевую вилку в сетевую розетку.

Восстановление водоснабжение

ВНИМАНИЕ

Опасность повреждения из-за загрязненной воды.
Повреждения устройства и принадлежности
Эксплуатируйте устройство только с чистой пресной водой без каких-либо примесей и добавок. Не используйте загрязненную воду, сточные воды или морскую воду.
Компания KÄRCHER рекомендует использовать дополнительный фильтр для воды KÄRCHER.

ВНИМАНИЕ

Риск повреждения из-за недостаточного притока воды.
Повреждение устройства и шланга высокого давления
Обеспечьте достаточный повод воды.

1. Проверить давление, температуру и количество подаваемой воды на соответствие требованиям, см. *Технические характеристики*.

Примечание
Соблюдайте предписания местного водоснабжающего предприятия.

Подключение к водопроводу

ВНИМАНИЕ

Опасность повреждения при использовании латунных шланговых муфт с функцией AquaStop от сторонних поставщиков.
Повреждение насоса высокого давления
Используйте только шланговые муфты с функцией AquaStop или без нее от KÄRCHER, шланговые муфты без функции AquaStop или пластиковые шланговые муфты с функцией AquaStop от сторонних поставщиков.

1. Установить садовый шланг на муфту для подвода воды.

Примечание
Необходим армированный садовый шланг, минимальный диаметр 1/2 дюйма (13 мм), минимальная длина 7,5 м, со стандартной быстроразъемной муфтой.
Рисунок L

2. Подсоединить садовый шланг к водопроводу.
3. Полностью открыть водопроводный кран.

Подача воды из открытых резервуаров

Этот аппарат высокого давления подходит для забора поверхностной воды с помощью всасывающего шланга KÄRCHER, например,из бочек для дождевой воды или прудов (максимальную высоту всасывания см. *Технические характеристики*).

1. Отвинтить муфту на патрубке для подвода воды.
2. Заполнить всасывающий шланг водой.
3. Привинтить всасывающий шланг к патрубку для подвода воды на устройстве и поместить его в источник воды (например, в бочку для дождевой воды).

Удаление воздуха из устройства

ВНИМАНИЕ

Опасность повреждения из-за сухого хода.
Повреждение насоса высокого давления
Не эксплуатируйте устройство без воды. Выключите устройство, если оно не создает давление в течение 2 минут. Действуйте в соответствии с инструкциями в Помощь при неисправностях.

Примечание
Для удаления воздуха из устройства не устанавливать ни струйную трубку, ни прочие принадлежности на высоконапорный пистолет.

1. Включить устройство, повернув выключатель устройства в положение «I/ON».
   Чтобы выключить устройство, повернуть выключатель устройства в положение «0/OFF».
   Рисунок M

2. Разблокировать спусковой рычаг.
   Рисунок N
3. Нажать спусковой рычаг.
   Устройство включается.
4. Дать устройству поработать в течение максимум 2 минут, пока вода не начнет выходить из высоконапорного пистолета без пузырьков.
5. Отпустить спусковой рычаг.
6. Заблокировать спусковой рычаг.

Эксплуатация

ВНИМАНИЕ

Опасность повреждения из-за сухого хода.
Повреждение насоса высокого давления
Не эксплуатируйте устройство без воды. Выключите устройство, если оно не создает давление в течение 2 минут. Действуйте в соответствии с инструкциями в Помощь при неисправностях.

Система Power Control

Индикатор давления на высоконапорном пистолете показывает установленный уровень давления во время работы.
Поворачивать струйную трубку Vario Power, чтобы настроить уровень давления SOFT, MEDIUM или HARD.
Снять струйную трубку с высоконапорного пистолета, чтобы настроить уровень давления MIX и добавить моющее средство.

Примечание
Чувствительность материалов может сильно различаться в зависимости от возраста и состояния. Поэтому рекомендации не являются обязательными.

Примечание
Индикация давления при эксплуатации с очистителями поверхностей и другими принадлежностями неинформативна.

Индикация	Уровень давления	Рекомендуется для,например,
	HARD	Каменная плитка, асфальт, металлические поверхности, садовые инструменты (тачки, лопаты и т. д.)
	MEDIUM	Автомобили/мотоциклы, кирпичные поверхности, оштукатуренные стены, пластиковая мебель
	SOFT	Деревянные поверхности, велосипеды, поверхности из песчаника, мебель из ротанга
	MIX	Все поверхности, пригодные для использования моющих средств

Режим работы с высоким давлением

ВНИМАНИЕ

Опасность повреждения из-за недостаточного расстояния от струи или неподходящего типа струи.
Повреждение окрашенных или чувствительных поверхностей
При очистке окрашенных поверхностей соблюдать расстояние не менее 30 см.
Не чистить автомобильные шины, окрашенные или чувствительные поверхности, такие как дерево, с использованием вращающейся струи.

1. Вставить струйную трубку в высоконапорный пистолет и зафиксировать ее, повернув на 90°.
   Рисунок O
2. Включить устройство.
3. Разблокировать спусковой рычаг.
4. Нажать спусковой рычаг.
   Устройство включается.
5. Поворачивать струйную трубку Vario Power, пока на индикаторе давления не отобразится необходимый уровень давления.

Эксплуатация с чистящим средством

⚠ *ОПАСНОСТЬ*

Опасность для здоровья от моющих средств!
Серьезный ущерб здоровью
Соблюдайте паспорт безопасности производителя моющего средства.
Используйте предписанные средства индивидуальной защиты.

ВНИМАНИЕ

Опасность повреждения из-за неподходящих моющих средств!
Материальный ущерб
Используйте только моющие средства, одобренные KÄRCHER и подходящие для очищаемых объектов.
Соблюдайте указания по безопасности, рекомендации по дозировке и указания к моющим средствам.
Экономно используйте моющие средства.

ВНИМАНИЕ

Опасность повреждения из-за слишком длительного воздействия и высыхания моющих средств!
Материальный ущерб
Не наносить моющее средство на горячие поверхности и соблюдать максимальное время воздействия.
Не допускать высыхания моющего средства.

Примечание
Использование моющих средств KÄRCHER обеспечивает бесперебойную, эффективную работу. Вы можете обратиться за консультацией или соблюдать наши информационные листки по моющим средствам.

Примечание
Моющие средства можно добавлять только при снятой струйной трубке.

Примечание
Для работы с моющими средствами необходим контейнер с моющим средством Plug 'n' Clean. Моющие средства KÄRCHER можно приобрести готовыми к использованию в специальном контейнере системы Plug 'n' Clean.

1. Снять крышку с контейнера с моющим средством Plug ‘n’ Clean.
2. Установить контейнер для моющего средства Plug 'n' Clean отверстием вниз в крепление на устройстве.
   Рисунок P
3. Отсоединить струйную трубку от пистолета высокого давления.
   Во время работы моющее средство добавляется к струе воды низкого давления.

Рекомендованный метод очистки

1. Моющее средство экономно распылить на сухую поверхность и дать ему подействовать (не высыхать).
2. Смыть загрязнения струей высокого давления.

После эксплуатации с моющим средством

1. Снять контейнер с моющим средством Plug 'n' Clean из крепления и закрыть его крышкой.
2. Поставить контейнер с моющим средством в крепление крышкой вверх.
3. Для промывания устройства и принадлежностей от моющего средства дать поработать устройству в течение приблизительно 30 секунд.

Приостановка работы

1. Отпустить спусковой рычаг.
   Устройство отключается, как только отпускается спусковой рычаг.
   Высокое давление в системе сохраняется.
2. Заблокировать спусковой рычаг.
3. Поместить высоконапорный пистолет со струйной трубкой в место для хранения пистолета.
4. Во время перерывов в работе более 5 минут устройство следует выключать.

Окончание работы

⚠ *ПРЕДУПРЕЖДЕНИЕ*

Опасность травмирования в результате выхода воды под высоким давлением.
Серьезные травмы глаз или кожи
Отсоединять шланг высокого давления от высоконапорного пистолета или устройства только тогда, когда в системе отсутствует давление.

ВНИМАНИЕ

Опасность повреждения во время мороза.
Повреждения устройства и принадлежности
Полностью слейте воду из устройства и принадлежностей.
Всегда защищайте устройство и принадлежности от мороза.

1. Отпустить спусковой рычаг.
2. Заблокировать спусковой рычаг.
3. Закрыть водопроводный кран.
4. Отсоединить устройство от системы водоснабжения.
5. Разблокировать спусковой рычаг.
6. Нажимать на спусковой рычаг максимум 1 минуту, пока не прекратится выход воды. Оставшееся в системе давление сбрасывается. Вода откачивается из устройства, чтобы предотвратить повреждение от замерзания.
7. Отпустить спусковой рычаг.
8. Заблокировать спусковой рычаг.
9. Выключить устройство.
10. Извлечь сетевую вилку из сетевой розетки.
11. Демонтировать принадлежность, слить из нее воду и сложить на устройстве, см. *Хранение устройства*.

Транспортировка

⚠ *ОСТОРОЖНО*

Опасность травмирования и повреждения из-за веса устройства.
Травмы и повреждения
Во время хранения и транспортировки учитывать вес устройства.

Переноска устройства

1. Поднять устройство за ручку и перенести.

Волочение устройства

1. Вытянуть ручку для транспортировки до щелчка.
2. Тянуть устройство за транспортировочную ручку.

Транспортировка устройства в транспортном средстве

1. Перед транспортировкой в горизонтальном положении снять контейнер с моющим средством Plug 'n' Cleaner из крепления и закрыть его крышкой.
2. Зафиксировать устройство от смещения и опрокидывания.

Хранение

⚠ *ОСТОРОЖНО*

Опасность травмирования и повреждения из-за веса устройства.
Травмы и повреждения
Во время хранения и транспортировки учитывать вес устройства.

Хранение устройства

⚠ *ПРЕДУПРЕЖДЕНИЕ*

Опасность травмирования в результате выхода воды под высоким давлением.
Серьезные травмы глаз или кожи
Отсоединять шланг высокого давления от высоконапорного пистолета или устройства только тогда, когда в системе отсутствует давление.

1. Завершить работу, см. *Окончание работы*.
2. Отсоединить струйную трубку от пистолета высокого давления.
3. Нажать кнопку разблокировки и отсоединить шланг высокого давления от пистолета высокого давления.
4. Слить воду из пистолета высокого давления.
5. Поместить высоконапорный пистолет в место для хранения пистолета.
6. Поместить струйные трубки в место для хранения:
   a Струйная трубка Vario Power: сопло вверх
   b Струйная трубка с грязевой фрезой: сопло вниз
7. Вытянуть шланг высокого давления из направляющей шланга высокого давления назад.
8. Повесить шланг высокого давления на крючок для шланга высокого давления/сетевого кабеля.
9. Повесить сетевой кабель на крючок для шланга высокого давления/сетевого кабеля.

Соблюдать дополнительные примечания перед длительным хранением, см. *Уход и техническое обслуживание*.

Защита от замерзания

ВНИМАНИЕ

Опасность повреждения во время мороза.
Повреждения устройства и принадлежности
Полностью слейте воду из устройства и принадлежностей.
Всегда защищайте устройство и принадлежности от мороза.

1. Откачать воду из устройства, см. *Окончание работы*.
2. Демонтировать принадлежность и слить воду, см. *Хранение устройства*.
3. Сложить принадлежность на устройство и хранить в защищенном от мороза помещении, см. *Хранение устройства*.

Уход и техническое обслуживание

⚠ *ОПАСНОСТЬ*

Опасность поражения электрическим током
Травмы в результате касания токоведущих частей
Выключить устройство.
Извлечь штепсельную вилку.

Устройство не требует технического обслуживания, то есть выполнения регулярного технического обслуживания не требуется.

Очистка сетчатого фильтра в патрубке для подвода воды

ВНИМАНИЕ

Опасность повреждения из-за отсутствия или повреждения сетчатого фильтра.
Повреждение насоса высокого давления
Не эксплуатируйте устройство без сетчатого фильтра.
Не чистите сетчатый фильтр твердыми острыми предметами.

При необходимости очистить сетчатый фильтр в патрубке для подвода воды.

1. Отвинтить муфту на патрубке для подвода воды.
2. Вынуть сетчатый фильтр.
   Рисунок Q
3. Промыть сетчатый фильтр под проточной водой.
4. Вставить сетчатый фильтр в патрубок для подвода воды.

Помощь при неисправностях

⚠ *ОПАСНОСТЬ*

Опасность для жизни при прикосновении к токоведущим частям
Смертельные или очень серьезные травмы
Не прикасайтесь к токоведущим частям.
Выключите устройство.
Извлеките штепсельную вилку из сетевой розетки.

Зачастую неисправности имеют простые причины, поэтому с помощью следующего обзора их можно устранить самостоятельно. В случае сомнения или возникновения не описанных здесь неисправностей следует обращаться в уполномоченную службу сервисного обслуживания.

Устройство не работает
Питание прервано.

1. Проверить, вставлена ли сетевая вилка в розетку.
2. Включить устройство.
3. Разблокировать и нажать спусковой рычаг. Устройство запустится, в противном случае:
4. Проверить соответствие напряжения, указанного на заводской табличке, напряжению источника питания.
5. Извлечь штепсельную вилку из сетевой розетки.
6. Проверить сетевой кабель и штепсельную вилку на предмет повреждений.
   В случае повреждений сетевой кабель следует немедленно заменить в авторизованной сервисной службе.

Сработал защитный автомат двигателя.

1. Если двигатель перегрет, защитный автомат двигателя отключает устройство.
2. Выключить устройство.
3. Дать устройству остыть в течение 1 часа.
4. Включить устройство и ввести в эксплуатацию. Если неисправность появляется многократно, поручить проверку устройства сервисной службе.

Устройство не включается, двигатель гудит
Падение напряжения из-за слабой электросети или использования удлинителя.

1. Не использовать удлинитель.
2. Перед включением устройства нажать на спусковой рычаг, а затем включить устройство.

Давление в устройстве не создается
Струйная трубка находится в положении «SOFT».

1. Повернуть струйную трубку в положение «HARD».

Слишком слабая подача воды.

1. Полностью открыть водопроводный кран.
2. Уложить садовый шланг без перегибов.
3. Проверить количество подаваемой воды и при необходимости увеличить его, см. *Технические характеристики*.
4. Убедиться, что максимальная высота всасывания не превышена, см. *Технические характеристики*.

Сетчатый фильтр загрязнен.

1. Очистить сетчатый фильтр, см. главу *Очистка сетчатого фильтра в патрубке для подвода воды*.

В устройстве присутствует воздух.

1. Убедиться, что шланг высокого давления и садовый шланг установлены правильно.
2. Удалить воздух из устройства, см. *Удаление воздуха из устройства*.

Сильные колебания давления/вибрации
Струйное сопло загрязнено.

1. Очистить сопло для абразивной чистки спереди иглой и промыть его водой.

Слишком малое количество подаваемой воды.

1. Полностью открыть водопроводный кран.
2. Уложить садовый шланг без перегибов.
3. Очистить сетчатый фильтр в патрубке для подвода воды.

ВНИМАНИЕ

Риск повреждения из-за недостаточного притока воды.
Повреждение устройства и шланга высокого давления

Обеспечьте достаточный повод воды.

4. Проверить количество подаваемой воды и при необходимости увеличить его, см. *Восстановление водоснабжение.*

Моющее средство не всасывается

На пистолете высокого давления установлена струйная трубка.

1. Отсоединить струйную трубку и работать только пистолетом высокого давления.

Контейнер для моющего средства Plug ‘n’ Clean пустой или установлен неправильно.

1. Проверить уровень заполнения контейнера для моющего средства Plug ‘n’ Clean и при необходимости заменить его.
2. Убедиться, что контейнер для моющего средства Plug ‘n’ Clean правильно установлен в креплении на устройстве горлышком вниз.

Устройство негерметично

Незначительная негерметичность устройства обусловлена техническими особенностями.

1. При сильной негерметичности уведомить авторизованную сервисную службу.

Гарантия

В каждой стране действуют соответствующие условия гарантии, установленные нашей дочерней сбытовой компанией. Возможные неисправности устройства в течение гарантийного срока мы устраняем бесплатно, если причина заключается в дефектах материалов или производственном браке. В случае возникновения претензий в течение гарантийного срока просьба обращаться с чеком о покупке в торговую организацию, продавшую изделие, или в ближайшую уполномоченную службу сервисного обслуживания.
(Адрес указан на обороте)
Дополнительную информацию о гарантии (при наличии) можно найти в области сервисного обслуживания на местном веб-сайте KÄRCHER в разделе «Загрузки».
Дата выпуска отображается на заводской табличке либо в формате MM/YYYY, где MM - месяц производства, YYYY - год производства, либо в закодированном виде.
При этом отдельные цифры имеют следующее значение:
Пример: 30290
3 год выпуска
0 столетие выпуска
2 десятилетие выпуска
9 вторая цифра месяца выпуска
0 первая цифра месяца выпуска
Таким образом, в данном примере код 30290 означает дату выпуска 09 /(2)023.

Декларация о соответствии стандартам ЕС

Настоящим заявляем, что упомянутое ниже изделие соответствует соответствующим положениям перечисленных директив и регламентов. При любых изменениях изделия, не согласованных с нашей компанией, данная декларация теряет свою силу. Производитель несет исключительную ответственность за выдачу этой декларации соответствия.
Изделие: Моющий аппарат высокого давления
Тип: 1.324-xxx

Директивы и регламенты

2006/42/EC (+2009/127/EC) (до 19.01.2027) (EC) 2023/1230 (с 20.01.2027)
2014/30/EC
2011/65/EC
2000/14/EC
2009/125/EC
(EC) 2019/1781

Примененные гармонизированные стандарты

EN 60335-1
EN 60335-2-79
EN 62233: 2008
EN 55014-1: 2017 + A11: 2020
EN 55014-2: 1997 + A1: 2001 + A2: 2008
EN 61000-3-2: 2014
EN 61000-3-3: 2013
EN IEC 63000: 2018

Примененный метод оценки соответствия

2000/14/EC: Приложение V

Уровень звуковой мощности дБ(A)

K 4 (Premium) Power Control
Измерено: 88
Гарантировано: 90
K 4 Power Control (GB-Variante)
Измерено: 88
Гарантировано: 91
K 4 Premium Power Control (GB-Variante)
Измерено: 89
Гарантировано: 92
K 5 Power Control
Измерено: 89
Гарантировано: 92
K 5 Power Control (GB-Variante)
Измерено: 88
Гарантировано: 91

Имя и адрес

Лицо, ответственное за ведение документации:
Ш. Райзер (S. Reiser)
Alfred Kärcher SE & Co. KG
Alfred-Kärcher-Str. 28 - 40
71364 Winnenden (Germany)
Тел.: +49 7195 14-0
Факс: +49 7195 14-2212

H. Jenner
Chairman of the Board of Management

i.V. Reiser
S. Reiser
Manager Regulatory Affairs & Certification

г. Винненден, 01.04.2026
Нижеподписавшиеся лица действуют от имени и по доверенности Правления.
Alfred Kärcher SE & Co. KG
Alfred-Kärcher-Str. 28–40
71364 Winnenden (Germany)
Тел.: +49 7195 14-0
Факс: +49 7195 14-2212

Технические характеристики

Электрическое подключение		
Напряжение	V	230
Фаза	~	1
Частота	Hz	50
Потребляемая мощность	kW	1,8

Степень защиты		IPX5
Степень защиты		I
Сетевой предохранитель (инертный)	A	10
Соединение для подвода воды		
Давление на входе (макс.)	MPa	1,2
Температура на входе (макс.)	°C	40
Объем подачи (мин.)	l/min	9
Высота всасывания (макс.)	m	0,5
Рабочие характеристики устройства		
Рабочее давление	MPa	11
Макс. допустимое давление	MPa	13
Производительность, вода	l/min	6,3
Производительность макс.	l/min	7,0
Производительность, чистящее средство	l/min	0,3
Сила отдачи пистолета высокого давления	N	13
Размеры и вес		
Типичный рабочий вес	kg	13,1
Длина	mm	402
Ширина	mm	306
Высота	mm	588
Расчетные значения в соответствии с EN 60335-2-79		
Вибрация на руке/кисти a_{hv}	m/s^2	2,2
Погрешность значения вибрации на руке/кисти K	m/s^2	0,7
Повторяющиеся ударные вибрации p_F	m/s^2	26
Погрешность повторяющихся ударных вибраций K	m/s^2	6
Уровень звукового давления L_{pA}	dB(A)	75
Погрешность уровня звукового давления K_{pA}	dB(A)	3
Уровень звуковой мощности L_{WA}	dB(A)	88
Гарантированный уровень звуковой мощности $L_{WA,d}$	dB(A)	90

Причина исключения в соответствии с Регламентом (ЕС) 2019/1781, приложение I, раздел 2 (12): j)
Сохраняется право на внесение технических изменений.

Зміст

KÄRCHER Home & Garden App 164
Загальні вказівки 164
Запобіжні пристрої 164
Символи на пристрої 165
Охорона довкілля 165
Використання за призначенням 165
Приладдя та запасні деталі 165
Комплект поставки 165
Огляд пристрою 165
Монтаж 166
Початкове налаштування 166
Експлуатація 167
Транспортування 168
Зберігання 168
Догляд та технічне обслуговування 169
Допомога в разі несправностей 169
Гарантія 170
Декларація про відповідність стандартам ЄС. 170
Технічні характеристики 170

KÄRCHER Home & Garden App

З додатком KÄRCHER Home & Garden App ви отримуєте такі переваги під час використання вашого пристрою:

- Поради щодо застосування та експертні знання
- Інформація про продукт, огляд приладдя та інструкції з експлуатації
- Допомога і контакти для сервісного обслуговування
- Інтернет-магазин - ексклюзивні пропозиції та багато іншого

Відсканувати код на упаковці або завантажити додаток KÄRCHER Home & Garden App з вашого App Store і зручно зареєструвати свій продукт.

Загальні вказівки



Перед першим використанням пристрою ознайомитись з цією інструкцією з експлуатації та вказівками з техніки безпеки, що додаються. Діяти відповідно до них.
Зберігати обидві брошури для подальшого використання або для наступного власника.

Запобіжні пристрої

⚠ *ПОПЕРЕДЖЕННЯ*

Небезпека травмування!
Серйозні травми через відсутність, модифікацію або неактивність запобіжних пристроїв.
Не ігноруйте, не видаляйте та не деактивуйте запобіжні пристрої. Запобіжні пристрої призначені для вашого захисту.

Вимикач пристрою

Вимикач пристрою запобігає ненавмисній роботі пристрою.

Фіксатор спускового важеля

Фіксатор блокує спусковий важіль і захищає від мимовільного ввімкнення пристрою.

Функція автоматичного зупинення

Якщо спусковий важіль відпускається, манометричний вимикач вимикає насос високого

тиску і подача струменя води високого тиску припиняється. Якщо натиснути на спусковий важіль, насос високого тиску вмикається.

Захисний вимикач двигуна

У разі надмірної напруги в мережі захисний вимикач двигуна вимикає пристрій.

Символи на пристрої



Не спрямовувати струмінь високого тиску на людей, тварин, увімкнене електричне обладнання чи на самий пристрій. Забезпечити захист пристрою від морозу.



Не підключайте пристрій до загальної мережі питного водопостачання.

Охорона довкілля



Пакувальні матеріали придатні до вторинної переробки. Упаковку необхідно утилізувати без шкоди для довкілля.



Електричні та електронні пристрої найчастіше містять цінні матеріали, які придатні до вторинної переробки, та компоненти, як-от батареї, акумулятори чи мастило, які у разі неправильного поводження з ними або неправильної утилізації можуть створити потенційну небезпеку для здоров'я людини та довкілля. Однак ці компоненти необхідні для належної експлуатації пристрою. Пристрої, позначені цим символом, забороняється утилізувати разом із побутовим сміттям.

Роботи з очищення, в результаті яких з'являється відпрацьована вода з вмістом оливи, наприклад, промивання двигуна, миття днища, повинні виконуватись тільки на мийних майданчиках з оливоуловлювачем.

Роботи з миючими засобами повинні виконуватись тільки на робочих площинах, не проникних для рідини, з виходом у побутову каналізацію. Миючі засоби не повинні потрапляти у водойми або ґрунт.

Брати воду з відкритих водойм в деяких країнах заборонено.

Вказівки щодо компонентів (REACH)
Актуальні відомості про компоненти наведені на сайті: *www.kaercher.de/REACH*

Використання за призначенням

Використовувати миючий апарат високого тиску тільки у домашньому господарстві.
Миючий апарат високого тиску призначений для миття машин, автомобілів, будівель, інструментів, фасадів, терас, садово-городнього інвентарю та ін. струменем води під високим тиском.

Приладдя та запасні деталі

Слід використовувати лише оригінальне приладдя та оригінальні запасні частини, тому що саме вони гарантують безпечну та безперебійну експлуатацію пристрою.
Інформація щодо приладдя та запасних частин міститься на сайті *www.kaercher.com*.

Комплект поставки

Комплектація пристрою зазначена на упаковці. Під час розпакування пристрою перевірити комплектацію. У разі нестачі приладдя або ушкоджень, отриманих під час транспортування, слід повідомити про це торговельній організації, яка продала пристрій.

Огляд пристрою

Рисунки є прикладами, деталі можуть відрізнятися
Рисунки див. на сторінках з рисунками
Малюнок A

(1) Опора з ручкою для перенесення
(2) Патрубок підведення води зі встановленим сітчастим фільтром
(3) Колесо
(4) Кришка
(5) Напрямна шланга високого тиску
(6) Вимикач пристрою
(7) Пристрій для зберігання струминної трубки
(8) Шланг високого тиску
(9) *Пляшка з миючим засобом Plug ‘n’ Clean
(10) Місце для зберігання високонапірного пістолета
(11) Ручка для транспортування, висувна
(12) Струминна трубка з грязьовою фрезою для видалення затверділого бруду
(13) Струминна трубка Vario Power для основних завдань очищення.
Робочий тиск можна плавно підвищувати від SOFT (низький) до HARD (високий). Для налаштування робочого тиску відпустити спусковий важіль. Потім повернути струминну трубку в потрібне положення.
Для нанесення мийного засобу зняти струминну трубку і працювати лише з високонапірним пістолетом.
(14) Високонапірний пістолет
(15) Кнопка відпуску
(16) Спускний важіль
(17) Індикатор тиску (0-MIX / 1-SOFT / 2-MEDIUM / 3-HARD)
(18) Фіксатор високонапірного пістолета
(19) Ручка для перенесення
(20) Гачок для шланга високого тиску / мережевого кабелю
(21) Заводська табличка
(22) Відсік для приладдя
(23) Гачки для кріплення сітки
(24) Сітка для відсіку для приладдя
(25) Мережевий кабель зі штепсельною вилкою
(26) Муфта для підведення води
(27) * Садовий шланг
(28) ** Всмоктувальний шланг KÄRCHER

(29) Гвинти та дюбелі, що входять до комплекту поставки

* потрібно додатково
** замовляється окремо

Гвинти та дюбелі, що входять до комплекту поставки

Малюнок B

(1) Дюбель опори (2 шт.)

(2) Гвинт 4x22 (2 шт.)

(3) Гвинт 4x16 (10 шт.)

Монтаж

Перед введенням в експлуатацію встановити частини, що додаються, на пристрої.
Підготувати гвинти / дюбелі і відповідну викрутку.

Установлення коліс

1. Вставити колеса.

Вказівка

Стежити за вирівнюванням отвору.

Малюнок C

2. Закріпити колеса 1 гвинтом кожне.

Установлення опори

1. Вставити опору.
   Малюнок D
2. Вставити 2 дюбеля в отвори до упору.
3. Закріпити опору 2 гвинтами.

Установлення пристрою для зберігання струминних трубок

1. Навісити відсік для зберігання струминної трубки.
2. Закріпити відсік для зберігання 2 гвинтами.
   Малюнок E
3. Закріпіть кришку 4 гвинтами.
   Малюнок F

Установлення ручки для транспортування

1. Встановити ручку для транспортування.
   Малюнок G
2. Закріпити ручку для транспортування 2 гвинтами.

Установлення сітки для приладдя

1. Повісити сітку для приладдя на гачки.
   Малюнок H

Встановлення муфти для підведення води

1. Пригвинтити муфту для підведення води до патрубку для підведення води на пристрої.
   Малюнок I

Початкове налаштування

1. Поставити пристрій на рівну горизонтальну поверхню.

УВАГА

Небезпека пошкодження під час роботи з намотаним шлангом високого тиску.

Пошкодження шланга високого тиску

Повністю розмотайте шланг високого тиску. Перед початком роботи з пристроєм розкладіть шланг високого тиску без вузлів, петель і скручувань.

2. Повністю розмотати шланг високого тиску.
3. Протягнути шланг високого тиску вперед через напрямну для шланга високого тиску і прокласти без петель, вузлів і скруток.
   Малюнок J
4. Вставити шланг високого тиску у високонапірний пістолет до клацання.

Вказівка

Слідкувати за правильним вирівнюванням ніпеля.

Малюнок K

5. Перевірити надійність з'єднання, потягнувши за шланг високого тиску.
6. Повністю розмотати мережевий кабель.
7. Вставити мережеву вилку в мережеву розетку.

Відновлення подачі води

УВАГА

Небезпека пошкодження через забруднену воду.

Пошкодження пристрою та приладдя

Експлуатуйте пристрій тільки з чистою прісною водою без домішок і добавок.

Не використовуйте забруднену воду, стічні води або морську воду.

KÄRCHER рекомендує використовувати додатковий водяний фільтр KÄRCHER.

УВАГА

Ризик пошкодження через недостатній об'єм води, що подається.

Пошкодження пристрою та шланга високого тиску

Забезпечте достатній об'єм води, що подається.

1. Перевірити тиск, температуру та об'єм води, що подається, на відповідність вимогам, див. *Технічні характеристики*.

Вказівка

Дотримуйтесь правил, установлених місцевим підприємством із водопостачання.

Підключення до водопроводу

УВАГА

Небезпека пошкодження у разі використання латунних шлангових муфт з функцією AquaStop від сторонніх виробників.

Пошкодження насоса високого тиску

Використовуйте тільки шлангові муфти з функцією AquaStop або без неї виробництва KÄRCHER, шлангові муфти без функції AquaStop або пластикові шлангові муфти з функцією AquaStop сторонніх виробників.

1. Встановити садовий шланг на муфту для підведення води.

Вказівка

Потрібен армований садовий шланг, мінімальний діаметр 1/2 дюйма (13 мм), мінімальна довжина 7,5 м, зі стандартним швидкорознімним з'єднанням.

Малюнок L

2. Приєднати садовий шланг до водопроводу.
3. Повністю відкрити водопровідний кран.

Подавання води з відкритих резервуарів

Цей апарат високого тиску підходить для всмоктування поверхневої води за допомогою всмоктувального шланга KÄRCHER, наприклад,з бочок для дощової води або ставків (максимальну висоту всмоктування див. *Технічні характеристики*).

1. Відкрутити муфту на патрубку для підведення води.

2. Заповнити всмоктувальний шланг водою.
3. Пригвинтити всмоктувальний шланг до патрубка для підведення води на пристрої і помістити в джерело води (наприклад, в бочку для дощової води).

Видалення повітря з пристрою

УВАГА

Небезпека пошкодження у разі сухого ходу.
Пошкодження насоса високого тиску
Не експлуатуйте пристрій без води.
Вимкніть пристрій, якщо тиск не створюється протягом 2 хвилин. Дійте відповідно до інструкцій у Допомога в разі несправностей.

Вказівка
Щоб випустити повітря з пристрою, не під'єднувати до високонапірного пістолета струминну трубку або інше приладдя.

1. Увімкнути пристрій, повернувши вимикач пристрою в положення «I/ON».
   Щоб вимкнути пристрій, повернути вимикач пристрою в положення «0/OFF».
   Малюнок M
2. Розблокувати спусковий важіль.
   Малюнок N
3. Застосувати спусковий важіль.
   Пристрій вмикається.
4. Дати пристрою попрацювати протягом максимум 2 хвилин, поки вода не почне виходити з високонапірного пістолета без бульбашок.
5. Відпустити спусковий важіль.
6. Заблокувати спусковий важіль.

Експлуатація

УВАГА

Небезпека пошкодження у разі сухого ходу.
Пошкодження насоса високого тиску
Не експлуатуйте пристрій без води.
Вимкніть пристрій, якщо тиск не створюється протягом 2 хвилин. Дійте відповідно до інструкцій у Допомога в разі несправностей.

Система Power Control

Під час роботи індикатор тиску на високонапірному пістолеті показує налаштований рівень тиску.
Повернути струминну трубку Vario Power, щоб налаштувати рівень тиску SOFT, MEDIUM або HARD.
Демонтувати струминну трубку на високонапірному пістолеті, щоб встановити рівень тиску MIX і додати мийний засіб.

Вказівка
Чутливість матеріалів може сильно відрізнятися залежно від терміну експлуатації та стану. Тому рекомендації не є обов'язковими.

Вказівка
Під час роботи з очищувачами поверхні та іншим приладдям індикація тиску неінформативна.

Індикація	Рівень тиску	Рекомендовано,наприклад,
	HARD (ВИСОКИЙ)	Кам'яна плитка, асфальт, металеві поверхні, садові інструменти (тачки, лопати тощо)
	MEDIUM (СЕРЕДНІЙ)	Легкові автомобілі / мотоцикли, цегляні поверхні, оштукатурені стіни, пластикові меблі
	SOFT (НИЗЬКИЙ)	Дерев'яні поверхні, велосипеди, поверхні з пісковику, меблі з ротанга
	MIX (ЗМІШАНИЙ)	Всі поверхні, придатні для використання мийних засобів

Експлуатація під високим тиском

УВАГА

Небезпека пошкодження через занадто малу відстань від струменя або невідповідний тип струменя.
Пошкодження пофарбованих або чутливих поверхонь
Під час очищення пофарбованих поверхонь дотримуватися відстані не менше 30 см.
Не очищуйте автомобільні шини, пофарбовані або чутливі поверхні, як-от дерево, із застосуванням обертового струменя.

1. Вставити струминну трубку в високонапірний пістолет і зафіксувати її, повернувши на 90°.
   Малюнок O
2. Увімкнути пристрій.
3. Розблокувати спусковий важіль.
4. Застосувати спусковий важіль.
   Пристрій вмикається.
5. Повертати струминну трубку Vario Power, доки на індикаторі тиску не відобразиться необхідний рівень тиску.

Експлуатація з мийним засобом

⚠ НЕБЕЗПЕКА

Небезпека для здоров'я через мийні засоби!
Серйозна шкода здоров'ю
Дотримуйтесь паспорту безпеки виробника мийного засобу.
Використовуйте приписані засоби індивідуального захисту.

УВАГА

Небезпека пошкодження через непридатні мийні засоби!
Матеріальні збитки
Використовуйте лише мийні засоби, схвалені компанією KÄRCHER та придатні для очищуваного об'єкта.
Дотримуйтесь вказівок з техніки безпеки, рекомендацій щодо дозування та вказівок до мийних засобів.
Використовуйте мийний засіб ощадливо.

УВАГА

Небезпека пошкодження через надто довгу дію та висихання мийних засобів!
Матеріальні збитки
Не наносьте мийний засіб на гарячі поверхні та дотримуйтесь максимального часу дії.
Не допускайте висихання мийного засобу.

Вказівка
Мийні засоби KÄRCHER гарантують безперебійну, ефективну роботу. Рекомендуємо звернутися за консультацією або дотримуватись інформаційних матеріалів про наші мийні засоби.
Вказівка
Мийні засоби можна додавати тільки за демонтованої струминної трубки.
Вказівка
Для роботи з мийними засобами необхідний контейнер з мийним засобом Plug 'n' Clean. Мийні засоби KÄRCHER можна придбати готовими до використання в спеціальному контейнері системи Plug 'n' Clean.

1. Зняти кришку з пляшки з мийним засобом Plug 'n' Clean.
2. Встановити пляшку з мийним засобом Plug 'n' Clean отвором вниз у кріплення на пристрої.
   Малюнок P
3. Зняти струминну трубку з високонапірного пістолета.
   Під час роботи мийний засіб додається до струменя води низького тиску.

Рекомендований метод чищення

1. Ощадливо розпилити мийний засіб на суху поверхню й залишити на деякий час (не витирати).
2. Розчинений бруд змити струменем води під високим тиском.

Після експлуатації з мийним засобом

1. Зняти пляшку з мийним засобом Plug 'n' Clean з кріплення і закрити її кришкою.
2. Поставити пляшку з мийним засобом у кріплення кришкою догори.
3. Промити пристрій протягом приблизно 30 секунд чистою водою, щоб вимити мийний засіб з пристрою та приладдя.

Переривання роботи

1. Відпустити спусковий важіль.
   Прилад вимикається, щойно відпускається спусковий важіль.
   Високий тиск в системі зберігається.
2. Заблокувати спусковий важіль.
3. Помістити високонапірний пістолет разом зі струминною трубкою в місце для зберігання високонапірного пістолета.
4. Під час перерв у роботі понад 5 хвилин пристрій слід вимикати.

Завершення роботи

⚠ *ПОПЕРЕДЖЕННЯ*

Небезпека травмування водою, що виходить під високим тиском.
Серйозні травми очей або шкіри
Від'єднувати шланг високого тиску від високонапірного пістолета або пристрою тільки тоді, коли в системі відсутній тиск.

УВАГА

Небезпека пошкодження під час морозу.
Пошкодження пристрою та приладдя
Повністю злийте воду з пристрою та приладдя. Завжди захищайте пристрій та приладдя від морозу.

1. Відпустити спусковий важіль.
2. Заблокувати спусковий важіль.
3. Закрити водопровідний кран.
4. Від'єднати пристрій від системи водопостачання.
5. Розблокувати спусковий важіль.
6. Натискати спусковий важіль протягом 1 хвилини, доки не припиниться вихід води.
   Тиск, що залишився в системі, скидається.
   Щоб запобігти пошкодженню від замерзання, вода з пристрою відкачується.
7. Відпустити спусковий важіль.
8. Заблокувати спусковий важіль.
9. Вимкнути пристрій.
10. Витягнути мережеву вилку з мережевої розетки.
11. Демонтувати приладдя, вилити з нього воду і покласти на пристрій, див. *Зберігання пристрою*.

Транспортування

⚠ *ОБЕРЕЖНО*

Небезпека травмування і пошкодження через вагу пристрою.
Травми і пошкодження
Під час зберігання та транспортування враховувати вагу пристрою.

Перенесення пристрою

1. Підняти пристрій за ручку і перенести.

Волочіння пристрою

1. Витягнути ручку для транспортування до клацання.
2. Тягнути пристрій за ручку для транспортування.

Транспортування пристрою в транспортному засобі

1. Перед транспортуванням в горизонтальному положенні зняти контейнер з мийним засобом Plug 'n' Cleaner з кріплення і закрити його кришкою.
2. Зафіксувати пристрій від зсунення й перекидання.

Зберігання

⚠ *ОБЕРЕЖНО*

Небезпека травмування і пошкодження через вагу пристрою.
Травми і пошкодження
Під час зберігання та транспортування враховувати вагу пристрою.

Зберігання пристрою

⚠ *ПОПЕРЕДЖЕННЯ*

Небезпека травмування водою, що виходить під високим тиском.
Серйозні травми очей або шкіри
Від'єднувати шланг високого тиску від високонапірного пістолета або пристрою тільки тоді, коли в системі відсутній тиск.

1. Завершити роботу, див. *Завершення роботи*.
2. Зняти струменеву трубку з пістолета високого тиску.
3. Натиснути кнопку розблокування і від'єднати шланг високого тиску від пістолета високого тиску.
4. Злити воду з пістолета високого тиску.
5. Помістити високонапірний пістолет в місце для зберігання високонапірного пістолета.
6. Помістити струминні трубки в місце для зберігання струминних трубок:

a Струменева трубка Vario Power: сопло вгору
b Струменева трубка з фрезою для бруду: сопло вниз

7. Витягнути шланг високого тиску з напрямної шланга високого тиску назад.
8. Повісити шланг високого тиску на гачок для шланга високого тиску / мережевого кабелю.
9. Повісити мережевий кабель на гачок для шланга високого тиску / мережевого кабелю.

Дотримуватися додаткових приміток перед тривалим зберіганням, див. *Догляд та технічне обслуговування*.

Захист від морозу

УВАГА

Небезпека пошкодження під час морозу.
Пошкодження пристрою та приладдя
Повністю злийте воду з пристрою та приладдя.
Завжди захищайте пристрій та приладдя від морозу.

1. Викачати воду з пристрою, див. *Завершення роботи*.
2. Зняти приладдя та злити воду, див. *Зберігання пристрою*.
3. Скласти приладдя на пристрої та зберігати у захищеному від морозу приміщенні, див. *Зберігання пристрою*.

Догляд та технічне обслуговування

⚠ *НЕБЕЗПЕКА*

Небезпека ураження електричним струмом
Травми в результаті торкання струмоведучих частин
Вимкнути пристрій.
Витягти штепсельну вилку.
Пристрій не потребує технічного обслуговування, тобто виконання регулярного технічного обслуговування не потрібно.

Очищення сітчастого фільтра в патрубку для підведення води

УВАГА

Небезпека пошкодження через відсутність або пошкодження сітчастого фільтра.
Пошкодження насоса високого тиску
Не експлуатуйте пристрій без сітчастого фільтра.
Не чистіть сітчастий фільтр твердими гострими предметами.
Якщо потрібно, очистити сітчастий фільтр в патрубку для підведення води.

1. Відкрутити муфту на патрубку для підведення води.
2. Витягти сітчастий фільтр.
   Малюнок Q
3. Промити сітчастий фільтр під проточною водою.
4. Вставити сітчастий фільтр в патрубок для підведення води.

Допомога в разі несправностей

⚠ *НЕБЕЗПЕКА*

Небезпека для життя у разі дотику до частин, що знаходяться під напругою
Смертельні або тяжкі травми
Не торкайтесь струмопровідних частин.
Вимикайте пристрій.
Витягуйте штепсельну вилку з розетки.
Несправності часто мають просту причину, яку можна усунути самостійно за допомогою інструкцій, наведених нижче. За наявності сумнівів або в разі неназваних несправностей слід звертатися до авторизованої сервісної служби.

Пристрій не працює
Перервано електроживлення.

1. Перевірити, що штепсельна вилка вставлена в розетку.
2. Увімкнути пристрій.
3. Розблокувати і натиснути спусковий важіль. Пристрій запускається, в іншому випадку:
4. Перевірити відповідність напруги, зазначеної на заводській табличці, напрузі джерела живлення.
5. Витягнути штепсельну вилку з розетки.
6. Перевірити мережевий кабель та штепсельну вилку на наявність пошкоджень. У разі пошкодження негайно звернутися для заміни мережевого кабелю до авторизованої сервісної служби.

Захисний вимикач двигуна активний.

1. Якщо двигун перегрітий, захисний вимикач двигуна вимикає пристрій.
2. Вимкнути пристрій.
3. Дати пристрою охолонути впродовж 1 години.
4. Увімкнути пристрій і запустити його. Якщо несправність з'являється багато разів, доручити перевірку пристрою сервісній службі.

Пристрій не запускається, двигун гудить
Падіння напруги через слабку електромережу або використання подовжувача.

1. Не використовувати подовжувач.
2. Перед тим, як увімкнути пристрій, натиснути на спусковий важіль, а потім увімкнути пристрій.

У пристрої не створюється тиск
Струминна трубка знаходиться в положенні «SOFT».

1. Повернути струминну трубку в положення «HARD».

Занадто слабка подача води.

1. Повністю відкрити водопровідний кран.
2. Прокласти садовий шланг без перегинів.
3. Перевірити об'єм води, що подається, та збільшити його за потреби, див. *Технічні характеристики*.
4. Переконатись, що максимальна висота всмоктування не перевищена, див. *Технічні характеристики*.

Сітчастий фільтр забруднений.

1. Очистити сітчастий фільтр, див. *Очищення сітчастого фільтра в патрубку для підведення води*.

У пристрої є повітря.

1. Переконатися, що шланг високого тиску та садовий шланг під'єднані правильно.
2. Видалити повітря з пристрою, див. *Видалення повітря з пристрою*.

Сильні коливання тиску / вібрації
Струминне сопло забруднене.

1. Прочистити сопло для абразивного чищення голкою спереду і промити водою.

Об'єм води, що подається, занадто низький.

1. Повністю відкрити водопровідний кран.
2. Прокласти садовий шланг без перегинів.
3. Очистити сітчастий фільтр в патрубку для підведення води.

УВАГА

Ризик пошкодження через недостатній об'єм води, що подається.

Пошкодження пристрою та шланга високого тиску

Забезпечте достатній об'єм води, що подається.

4. Перевірити об'єм води, що подається, та збільшити його за потреби, див. *Відновлення подачі води*.

Мийний засіб не всмоктується

На високонапірному пістолеті встановлена струминна трубка.

1. Зняти струминну трубку і працювати лише з високонапірним пістолетом.

Пляшка з мийним засобом Plug 'n' Clean порожня або неправильно встановлена.

1. Перевірити рівень наповнення пляшки з мийним засобом Plug 'n' Clean і за потреби замінити її.
2. Переконатися, що пляшка з мийним засобом Plug 'n' Clean правильно встановлена в кріпленні на пристрої отвором донизу.

Пристрій негерметичний

Незначна негерметичність пристрою обумовлена технічними особливостями.

1. У разі сильної негерметичності повідомити авторизовану сервісну службу.

Гарантія

У кожній країні діють відповідні гарантійні умови, встановлені уповноваженою організацією збуту нашої продукції в цій країні. Можливі несправності пристрою протягом гарантійного строку ми усуваємо безкоштовно, якщо причина несправності полягає в дефектах матеріалів або виробничому браку. У разі виникнення претензій протягом гарантійного строку прохання звертатися, маючи при собі чек про покупку, до торговельної організації, що продала продукт, або до найближчої уповноваженої служби сервісного обслуговування.
(Адреси див. на звороті)
Додаткову інформацію про гарантію (за наявності) можна знайти в області сервісного обслуговування місцевого вебсайту KÄRCHER у розділі «Завантаження».

Декларація про відповідність стандартам ЄС

Цим ми заявляємо, що названий нижче виріб відповідає відповідним положенням перелічених директив і регламентів. У разі внесення неузгоджених із нами змін до виробу ця заява втрачає свою чинність. Виробник несе повну відповідальність за видачу цієї декларації про відповідність.
Виріб: Миючий апарат високого тиску
Тип: 1.324-xxx

Директиви та регламенти

2006/42/ЄС (+2009/127/ЄС) (до 19.01.2027) (ЄС) 2023/1230 (з 20.01.2027)
2014/30/ЄС
2011/65/ЄС
2000/14/EG
2009/125/ЄС
(ЄС) 2019/1781

Застосовувані гармонізовані стандарти

EN 60335-1
EN 60335-2-79
EN 62233: 2008
EN 55014-1: 2017 + A11: 2020
EN 55014-2: 1997 + A1: 2001 + A2: 2008
EN 61000-3-2: 2014
EN 61000-3-3: 2013
EN IEC 63000: 2018

Застосовуваний метод оцінки відповідності

2000/14/EG: Додаток V

Рівень звукової потужності, дБ(А)

K 4 (Premium) Power Control
Виміряний: 88
Гарантований: 90
K 4 Power Control (GB-Variante)
Виміряний: 88
Гарантований: 91
K 4 Premium Power Control (GB-Variante)
Виміряний: 89
Гарантований: 92
K 5 Power Control
Виміряний: 89
Гарантований: 92
K 5 Power Control (GB-Variante)
Виміряний: 88
Гарантований: 91

Ім'я та адреса

Особа, відповідальна за ведення документації:
Ш. Райзер (S. Reiser)
Alfred Kärcher SE & Co. KG
Alfred-Kärcher-Str. 28 - 40
71364 Winnenden (Німеччина)
Телефон: +49 7195 14-0
Факс: +49 7195 14-2212



H. Jenner
Chairman of the Board of Management



S. Reiser
Manager Regulatory Affairs & Certification

м. Віннденден, 01.04.2026
Особи, що нижче підписалися, діють від імені та за довіреністю керівництва.
Alfred Kärcher SE & Co. KG
Alfred-Kärcher-Str. 28 - 40
71364 Winnenden (Germany)
Тел.: +49 7195 14-0
Факс: +49 7195 14-2212

Технічні характеристики

Електричне підключення		
Напруга	V	230
Фаза	~	1
Частота	Hz	50
Під'єднувана потужність	kW	1,8
Ступінь захисту		IPX5
Клас захисту		I
Запобіжник мережі (інерційний)	A	10
Патрубок для підключення водопостачання		
Тиск на вході (макс.)	MPa	1,2
Температура на вході (макс.)	°C	40
Витрата на вході (мін.)	l/min	9
Висота всмоктування (макс.)	m	0,5

Робочі характеристики пристрою		
Робочий тиск	MPa	11
Макс. допустимий тиск	MPa	13
Об'єм подачі, вода	l/min	6,3
Об'єм подачі, макс.	l/min	7,0
Об'єм подачі, мийний засіб	l/min	0,3
Сила віддачі високонапірного пістолета	N	13
Розміри та вага		
Типова робоча вага	kg	13,1
Довжина	mm	402
Ширина	mm	306
Висота	mm	588
Розраховані значення згідно з EN 60335-2-79		
Значення вібрації на руці / кисті a_{hv}	m/s^2	2,2
Похибка значення вібрації на руці / кисті K	m/s^2	0,7
Повторювані ударні вібрації p_F	m/s^2	26
Похибка повторюваних ударних вібрацій K	m/s^2	6
Рівень звукового тиску L_{pA}	dB(A)	75
Похибка рівня звукового тиску K_{pA}	dB(A)	3
Рівень звукової потужності L_{WA}	dB(A)	88
Гарантований рівень звукової потужності $L_{WA,d}$	dB(A)	90

Причина виключення відповідно до Регламенту (ЄС) 2019/1781 Додаток I Розділ 2 (12): j)
Ми зберігаємо за собою право на внесення технічних змін.

Мазмұны

KÄRCHER Үй және бақша қосымшасы 171
Жалпы нұсқаулар 171
Қорғаныс құрал-жабдықтары 171
Құрылғыдағы белгілер 172
Қоршаған ортаны қорғау 172
Бұйымды мақсатына сәйкес қолдану 172
Керек-жарақ және қосалқы бөлшектер 172
Жеткізілім жинағы 172
Құрылғының сыртқы келбеті 172
Құрастыру 173
Іске қосу 173
Пайдалану 174
Тасымалдау 175
Сақтау 176
Күтім және техникалық қызмет көрсету 176
Ақаулар кезіндегі көмек 176
Кепілдік 177
Техникалық мағлұматтар 177

KÄRCHER Үй және бақша қосымшасы

KÄRCHER Үй және бақша қосымшасының көмегімен сіз құрылғыны пайдаланған кезде келесі артықшылықтарға ие боласыз:

- Қолдану бойынша кеңестер және сараптамалық білім
- Өнім туралы ақпарат, керек-жарақтарға шолу және пайдалану жөніндегі нұсқаулар
- Көмек және қызмет көрсету бойынша байланыс деректері
- Интернет-дүкен - эксклюзивті ұсыныстар және тағы басқалар

Қаптамадағы кодты сканерлеңіз немесе KÄRCHER Үй және бақша қосымшасын қосымшалар дүкенінен жүктеп алыңыз және өніміңізді оңай тіркеңіз.

Жалпы нұсқаулар



Құрылғыны алғашқы рет қолдану алдында, осы пайдалану бойынша нұсқауларды және қоса берілген қауіпсіздік туралы нұсқауларды оқып шығыңыз. Оған сәйкес әрекет етіңіз.
Ары қарай пайдалану немесе келесі иесіне беру үшін, екі нұсқаулықты да сақтап қойыңыз.

Қорғаныс құрал-жабдықтары

⚠ *ЕСКЕРТУ*

Жарақат алу қаупі бар!
Қауіпсіздік құрылғыларының болмауына, өзгертілуіне немесе тиімсіздігіне байланысты ауыр жарақаттар.
Қауіпсіздік құрылғыларын айналып өтпеңіз немесе алып тастамаңыз немесе оларды тиімсіз етпеңіз. Қорғаныс құрылғысы сіздің қауіпсіздігіңізге арналған.

Ажыратқыш

Ажыратқыш құрылғының кездейсоқ қосылуына кедергі болады.

Іске қосу тұтқасын құлыптау

Құлыптау іске қосу тұтқасын бұғаттайды және құрылғының кездейсоқ іске қосылуын болдырмайды.

Автоматты түрде өшу функциясы

Іске қосу тұтқасы жіберілген кезде қысым қосқышы жоғары қысымды сорғыны өшіреді және жоғары қысымды ағын тоқтайды. Іске қосу тұтқасы тартылса, жоғары қысымды сорғы қайтадан қосылады.

Қозғалтқыштың қорғаныс ажыратқышы

Тоқты артық тұтынған кезде қозғалтқыштың қорғаныс ажыратқышы құрылғыны өшіреді.

Құрылғыдағы белгілер



Жоғарғы қысым ағынын адамдарға, жануарларға, белсенді электр жабдықтарына немесе құрылғының өзіне бағыттамаңыз.

Құрылғыны аяздан қорғаңыз.



Құрылғыны қоғамдық ауыз су жеткізу желісіне тікелей қоспаңыз.

Қоршаған ортаны қорғау

Орауыш материалдарын утилизациялауға болады. Орауыштарды қоршаған ортаға қауіпсіз түрде утилизациялаңыз.

Электрлік және электрондық бұйымдардың құрамында қате қолдану немесе утилизациялау нәтижесінде адам денсаулығына және қоршаған ортаға қауіп төндіруі ықтимал, құнды қайта өңделмелі материалдар және батареялар, аккумуляторлар немесе май сияқты бөлшектер жиі кездеседі. Алайда, аталмыш бөлшектер бұйымды тиісінше пайдалану үшін қажет болады. Осы таңбамен белгіленген құрылғыларды үй қоқыстарымен бірге тастауға болмайды.

Тазарту кезінде құрамында майы бар ақпасулар туындайтын жұмыстарды (мысалы, қозғалтқыштарын, түптерін жуу) майлы айырғышы бар жуу алаңдарында ғана жүргізуге рұқсат беріледі.

Жуғыш құралдармен жұмыстарды кәрізге бұрылатын герметикалық жұмыс алаңдарында ғана жүргізуге рұқсат беріледі. Жуғыш құралдарды су қоймаларына немесе жерге төкпеңіз.

Кейбір елдерде қоғамдық су қоймаларынан су алуға тыйым салынады.

Құрамдағы заттар бойынша нұсқаулар (REACH)
Бұйымның құрамындағы заттар туралы соңғы мәліметтерді мына мекенжай бойынша табуға болады: *www.kaercher.de/REACH*

Бұйымды мақсатына сәйкес қолдану

Жууға арналған аппаратты тек үй шаруашылығына арналған қысымда ғана пайдаланыңыз.
Қысыммен жуу аппараты машиналарды, тасымалдау құралдарын, құрылымдарды, құралдарды, қасбеттерді, террасаларды, бай-бақша жабдықтарын қысымды ағынның көмегімен тазалауға арналған.

Керек-жарақ және қосалқы бөлшектер

Тек түпнұсқалы керек-жарақ немесе қосалқы бөлшектерді пайдаланыңыз, себебі ол құралдың қауіпсіз және апатсыз жұмыс істеуіне кепілдік болады.
Керек-жарақтар мен қосалқы бөлшектер туралы ақпарат *www.kaercher.com* веб-сайтында қолжетімді.

Жеткізілім жинағы

Бұйымның жеткізілім жинағы орауыштың үстінде көрсетілген. Бұйымды орауыштан шығарғанда жинақтың толықтығын тексеріп шығыңыз. Керек-жарақтар жетіспеген немесе тасымалдау кезінде зақымдар тиген жағдайда, дилеріңізге хабарласыңыз.

Құрылғының сыртқы келбеті

Суреттер үлгілі, мәліметтер әртүрлі болуы мүмкін
Суреттерді кескіндер берілген беттерден қараңыз
Сурет A

1. Тұтқасы бар тұғыр
2. Су жеткізуге арналған кіріктірілген елегі бар жалғағыш
3. Дөңгелек
4. Жабын
5. Жоғары тегеурінді құбыршек бағыттағышы
6. Құрылғы ажыратқышы
7. Ағынды құбырларды сақтау
8. Жоғары тегеурінді құбыршек
9. *Plug ‘n’ Clean жуғыш зат бөтелкесі
10. Хранение пистолета-распылителя высокого давления
11. Тасымалдауға арналған сап, суырмалы
12. Қиын кетірілетін дақтар үшін фрезалары бар бүріккіш түтік
13. Тазалаудың жалпы жұмыстарына арналған Vario Power бүріккіш түтік
    Жұмыс қысымын «ЖҰМСАҚ» күйден «ҚАТТЫ» күйге баяу көтеруге болады. Жұмыс қысымын реттеу үшін іске қосу тұтқасын босатыңыз. Содан кейін бүріккіш түтікті қажетті күйге бұраңыз.
    Жуғыш құралды пайдалану үшін ағынды құбырды бөлшектеп, тек қана жоғары тегеурінді пистолетті пайдаланыңыз.
14. Жоғары тегеурінді пистолет
15. Босату түймесі
16. Іске қосу тұтқасы
17. Қысым көрсеткіші (0-MIX / 1-ЖҰМСАҚ / 2-ОРТАША / 3-ҚАТТЫ)
18. Жоғары қысымды пистолеттің фиксаторы
19. Жылжытуға арналған сап

⑳ Жоғары қысымды құбыршекті сақтауға арналған ілмек/Желілік кабель

㉑ Зауыт тақтайшасы

㉒ Қондырмаларға арналған жәшік

㉓ Торды бекітуге арналған ілмек

㉔ Аксессуарлар бөліміне арналған тор

㉕ Қуат ашасы бар желілік кабель

㉖ Су жеткізуге арналған жалғағыш муфтасы

㉗ * Бақша құбыршегі

㉘ ** KÄRCHER сору шлангісі

㉙ Жеткізілетін бұрандалар мен дюбелдер

* қосымша талап етіледі
** қосымша қол жетімді

Жеткізілетін бұрандалар мен дюбелдер

Сурет B

① Дюбел тұғыры (2 дана)

② 4x22 бұрандасы (2 дана)

③ 4x16 бұрандасы (10 дана)

Құрастыру

Іске қосу алдында қоса жеткізілген бөліктерді құрылғыға орнатыңыз.
Бұрандаларды / дюбельдерді және сәйкес келетін бұрағышты дайындап қойыңыз.

Дөңгелектерді монтаждау

1. Дөңгелектерді салыңыз.

Нұсқау

Тесіктің тураланауына назар аударыңыз.

Сурет C

2. Дөңгелектерді әрқайсысына 1 бұрандамен бекітіңіз.

Тұғырды орнатыңыз

1. Тұғырды салыңыз.
   Сурет D
2. 2 дюбелді тесіктерге тірелгенше салыңыз.
3. Тұғырды 2 бұрандамен бекітіңіз.

Бүріккіш түтікке арналған қойманы орнатыңыз

1. Бүріккіш түтікке арналған қойманы бекітіңіз.
2. Қойманы 2 бұрандамен бекітіңіз.
   Сурет E
3. Жабынды 4 бұрандамен бекітіңіз.
   Сурет F

Тасымалдау тұтқасын орнатыңыз

1. Тасымалдау тұтқасын бекітіңіз.
   Сурет G
2. Тасымалдау тұтқасын 2 бұрандамен бекітіңіз.

Аксессуарлар торын орнатыңыз

1. Қосымша торды ілгектерге іліп қойыңыз.
   Сурет H

Су жеткізуге арналған жалғағыш муфтаны монтаждау

1. Су жеткізуге арналған жалғағыш муфтаны су жеткізуге арналған жалғағышқа бұраңыз.
   Сурет I

Іске қосу

1. Құрылғыны көлденең, тегіс бетке қойыңыз.

НАЗАР АУДАРЫҢЫ

Оралған жоғары қысымды құбыршекпен жұмыс істеу кезінде зақымдану қаупі.

Жоғары қысымды шлангтың зақымдануы

Жоғары қысымды құбыршекті толық тарқатыңыз.

Құрылғыны қолданар алдында жоғары қысымды құбыршекті толығымен шешіп, оны түйіндерсіз, ілмектерсіз және бұрамай салыңыз.

2. Жоғары қысымды құбыршекті толық тарқатыңыз.
3. Жоғары қысымды құбыршекті жоғары қысымды құбыршектің бағыттағышы арқылы алға қарай тартып, ықтимал ілмектер, түйіндер мен бұрылыстарды босатыңыз.
   Сурет J
4. Жоғары тегеурінді құбыршекті жоғары тегеурінді пистолетке ол естілетіндей дыбыспен сарт етіп жабылғанша сала беріңіз.

Нұсқау

Бұрандалы түтіктің дұрыс қалыпта тұруын бақылаңыз.

Сурет K

5. Жоғары тегеурінді құбыршекті тартып көріп, бекіністің сенімділігін тексеріңіз.
6. Желілік кабельді толығымен тарқатыңыз.
7. Электрлік бауды розеткаға қосыңыз.

Сумен жабдықтауды орнату

НАЗАР АУДАРЫҢЫ

Ластанған судан зақымдану қаупі.

Құрылғыдағы және көрек-жарақтардағы зақымдар

Құрылғыны қоспаларсыз немесе қоспаларсыз таза тұщы сумен ғана іске қосыңыз.

Ластанған суды, ағынды суды немесе тұзды суды пайдаланбаңыз.

KÄRCHER компаниясы қосымша KÄRCHER су сүзгісін қолдануды ұсынады.

НАЗАР АУДАРЫҢЫ

Судың жеткіліксіз ағынына байланысты құрылғының зақымдану қаупі.

Құрылғының және жоғары тегеурінді құбыршектің зақымдануы

Судың жеткілікті мөлшерде берілуін қамтамасыз етіңіз.

1. Талаптарға сәйкес келетініне көз жеткізу үшін кірген суының қысымын, температурасын және мөлшерін тексеріңіз, қараңыз *Техникалық мағлұматтар*.

Нұсқау

Сумен жабдықтау кәсіпорнының нұсқауларын ескеріңіз.

Су құбырына қосылу

НАЗАР АУДАРЫҢЫ

Үшінші тарап жеткізушілерінен болған AquaStop функциясы арқылы өлшеуден жасалған шланг муфталарын пайдалану кезіндегі зақымдану қаупі

Жоғары қысымды сорғыға зақым келтіру

KÄRCHER компаниясының AquaStop функциясы бар/жоқ шланг муфталарын, AquaStop функциясы жоқ шланг муфталарын немесе үшінші тарап жеткізушілерінің AquaStop функциясы бар пластикалық шланг муфталарын ғана пайдаланыңыз.

1. Бақша құбыршегін су жеткізуге арналған жалғағыштың муфтасына орнатыңыз.

Нұсқау

Матамен нығайтылған бақшаға арналған шланг қажет, диаметрі – кемінде 1/2 дюйм (13 мм), стандартты жылдам байланыстыратын жалғағышпен ұзындығы – кемінде 7,5 м.

Сурет L

2. Бақша құбыршегін су құбырына қосыңыз.
3. Су құбырының шүмегін толықтай ашыңыз.

Ашық ыдыстардан суды айдаңыз

Бұл жоғары қысымды жуғыш KÄRCHER сору құбыршегімен беткі суды соруға жарамды, мысалы, жаңбыр суына арналған бөшкеден (ағызудың максималды биіктігін *Техникалық мағлұматтар* қараңыз).

1. Су қосылымындағы муфтаны бұрап алыңыз.
2. Сору құбыршегін сумен толтырыңыз.
3. Сорғыш шлангіні құрылғыдағы су жеткізуге арналған жалғағышқа бұраңыз және су көзіне (мысалы, жаңбыр суына арналған бөшкеге) іліп қойыңыз.

Құрылғыдағы ауаны жою

НАЗАР АУДАРЫҢЫ

Құрғақ жұмыс кезінде зақымдану қаупі бар.

Жоғары қысымды сорғыға зақым келтіру

Құрылғыны сусыз пайдаланбаңыз.

Егер құрылғыда 2 минут ішінде қысым пайда болмаса, оны өшіріңіз. Ақаулар кезіндегі көмек-тараудағы нұсқауларға сәйкес әрекет етіңіз.

Нұсқау

Құрылғыдағы ауаны жою үшін жоғары қысымды пистолетке бүріккіш түтікті немесе басқа керек-жарақтарды бекітпеңіз.

1. Құрылғы қосқышын «I/ҚОСУ» күйіне бұра отырып құрылғыны қосыңыз.
   Құрылғыны өшіру үшін құрылғы қосқышын «0/ӨШІРУ» күйіне бұраңыз.
   Сурет M
2. Іске қосу тұтқасының құлпын ашыңыз.
   Сурет N
3. Іске қосу тұтқасын тартыңыз.
   Құрылғы қосылады.
4. Құрылғыны су жоғары қысымды пистолеттен көпіршіктерсіз шықпағанша максимум 2 минут пайдаланыңыз.
5. Іске қосу тұтқасын босатыңыз.
6. Іске қосу тұтқасын құлыптаңыз.

Пайдалану

НАЗАР АУДАРЫҢЫ

Құрғақ жұмыс кезінде зақымдану қаупі бар.

Жоғары қысымды сорғыға зақым келтіру

Құрылғыны сусыз пайдаланбаңыз.

Егер құрылғыда 2 минут ішінде қысым пайда болмаса, оны өшіріңіз. Ақаулар кезіндегі көмек-тараудағы нұсқауларға сәйкес әрекет етіңіз.

Power Control жүйесі

Жоғары қысымды пистолеттегі қысым көрсеткіші жұмыс кезіндегі белгіленген қысым деңгейін көрсетеді.

ЖҰМСАҚ, ОРТАША немесе ҚАТТЫ қысым деңгейлерін реттеу үшін Vario Power бүріккіш түтікті бұраңыз.

Қысым деңгейін MIX күйіне келтіру және тазалау құралын қосу үшін жоғары қысымды пистолеттен бүріккіш түтікті алыңыз.

Нұсқау

Материалдардың сезімталдығы олардың ескілігіне және жағдайына байланысты әртүрлі болуы мүмкін. Сондықтан ұсыныстар міндетті емес.

Нұсқау

Қысым көрсеткіші беттерді тазартқыштармен және басқа керек-жарақтармен жұмыс жасағанда маңызды емес.

Көрсеткіш	Қысым деңгейі	Мыналар үшін ұсынылады мысалы:
	ҚАТТЫ	Тас тақтайшалар, тас террассалар, асфальт, металл беттер, бақша ыдыстары (арба, күрек және т. б.)
	ОРТАША	Автомобильдер / мотоциклдер, кірпіш беткейлер, сыланған қабырғалар, пластикалық жиһаз
	ЖҰМСАҚ	Ағаш беттер, велосипедтер, құмтас беттері, ротан жиһазы
	MIX	жуғыш құралдарын пайдалануға жарамды барлық беттер

Жоғары қысыммен жұмыс істеу режимі

НАЗАР АУДАРЫҢЫ

Ағыннан қашықтықтың жеткіліксіз болуынан немесе ағынның сәйкес емес түріне байланысты зақымдану қаупі бар.

Лакталған немесе сезімтал беттердегі зақым

Боялған беттерді тазалау кезінде 30 см-ден кем емес шегініс сақтаңыз.

Автомобиль шиналарын, лағын немесе сезімтал беттерін айналмалы ағын көмегімен тазаламаңыз.

1. Тетікті жоғары тегеурінді пистолетке салыңыз және оны 90°-қа бұрай отырып, бекітіңіз.
   Сурет O
2. Құрылғыны қосыңыз.
3. Іске қосу тұтқасының құлпын ашыңыз.
4. Іске қосу тұтқасын тартыңыз.
   Құрылғы қосылады.
5. Қысым индикаторында қажетті қысым деңгейі көрсетілгенге дейін Vario Power бүріккіш түтігін бұраңыз.

Жуғыш құралдарымен пайдалану

⚠ ҚАУІП

Жуғыш құралдар салдыранан денсаулыққа зияны!

Денсаулыққа ауыр зиян

Тазалау құралы өндірушісінің қауіпсіздік деректер парағын қараңыз.

Көрсетілген жеке қорғаныс құралдарын киіңіз.

НАЗАР АУДАРЫҢЫ

Жарамсыз жуғыш құралдар салдарынан зақымдану қаупі!

Мүліктік залалдар

Тек Kärcher бекіткен және тазаланатын заттарға жарамды жуғыш құралдарға пайдаланыңыз.

Жуғыш құралдармен бірге берілген қауіпсіздің техникасы бойынша нұсқауларын, мөлшерлеу бойынша ұсыныстарды және нұсқауларды орындаңыз.

Жуғыш құралдарды үнемді пайдаланыңыз.

НАЗАР АУДАРЫҢЫ

Тазалау құралдарының тым ұзақ жұмыс істеуіне және кебуіне байланысты зақымдану қаупі бар!

Мүліктік залалдар

Тазартқыш көбікті ыстық беттерге қолданбаңыз және әсер етудің максималды уақытын қадағалаңыз.

Тазартқыш құралдың кебуіне жол бермеңіз.

Нұсқау

KÄRCHER тазалағыш заттары ақаусыз, тиімді жұмысты қамтамасыз етеді. Кеңес алыңыз және біздің тазалағыш заттар туралы ақпаратты парақшаларымыздан қараңыз.

Нұсқау

Тазалау құралдарын тек ағынды құбырды бөлшектегеннен кейін ғана араластыруға болады.

Нұсқау

Жуғыш құралдармен жұмыс істеу үшін Plug 'n' Clean арнайы ыдысы талап етіледі. KÄRCHER жуғыш құралдары Plug 'n' Clean ыдыстарында қолдануға дайын күйінде сатылады.

1. Plug 'n' Clean жуғыш зат бөтелкесі арқылы қақпағын алып тастаңыз.
2. Plug 'n' Clean жуғыш құралына арналған жалғағышқа саңылауын төмен қаратып, құрылғыдағы ұстағышқа итеріңіз.
   Сурет P
3. Жоғары қысымды пистолеттегі бүріккіш түтікті бөлшектеңіз.
   Жұмыс кезінде жуғыш құрал төмен қысымды ағынға қосылады.

Ұсынылатын жуу тәсілі

1. Жуғыш құралды үнемдей отырып, құрғақ бетке шашыңыз және сіңуге қалдырыңыз (кептірмей).
2. Еріген балшықты жоғары тегеурінді ағыспен шайып тастаңыз.

Жуғыш құралмен жуғаннан кейін

1. Plug 'n' Clean жуғыш құрал бөтелкесін ұстағыштан шығарып, оны қақпақпен жабыңыз.
2. Жуғыш құрал бөтелкесін ұстағышқа қақпағын жоғары қаратып салыңыз.
3. Құрылғыдан және керек-жарақтардан тазалағыш затты шайып тастау үшін құрылғыны шамамен 30 секунд бойы таза суды қолданыңыз.

Жұмысты тоқтату

1. Іске қосу тұтқасын босатыңыз.
   Іске қосу тұтқасы босатылғаннан кейін құрылғы өшеді.
   Жүйеде жоғары қысым қалады.
2. Іске қосу тұтқасын құлыптаңыз.
3. Жоғары қысымды пистолетті бүріккіш түтікпен бірге жоғары қысымды пистолетке арналған сақтау орнына салыңыз.
4. Егер құрылғы 5 минуттан артық уақыт пайдаланылмаса, оны өшіріңіз.

Жұмысты аяқтау

⚠ ЕСКЕРТУ

Жоғары қысыммен шығатын судың салдарынан жарақат алу қаупі.

Көздің немесе терінің ауыр жарақаттары

Жоғары тегеурінді құбыршекті жүйедегі қысымды тастағаннан кейін ғана ажыратыңыз.

НАЗАР АУДАРЫҢЫ

Аяздан зақымдану қаупі.

Құрылғыдағы және керек-жарақтардағы зақымдар

Құрылғыдан және керек-жарақтардан суды толығымен ағызыңыз.

Құрылғыны және керек-жарақтарды үнемі аяздан қорғаңыз.

1. Іске қосу тетігін босатыңыз.
2. Іске қосу тетігін құлыптаңыз.
3. Су құбырының шүмегін жабыңыз.
4. Құрылғыны су құбырының желісінен ажыратыңыз.
5. Іске қосу тетігінің құлпын ашыңыз.
6. Іске қосу тұтқасын су ағып кеткенше ең көбі 1 минут басып тұрыңыз.
   Жүйеде қалған қысым төмендетіледі.
   Аяздан зақымдануды болдырмау үшін су құрылғыдан тартылады.
7. Іске қосу тетігін босатыңыз.
8. Іске қосу тетігін құлыптаңыз.
9. Құрылғыны өшіріңіз.
10. Қуат сымын желілік розеткадан ажыратыңыз.
11. Құрылғыдағы керек-жарақтарды бөлшектеп, босатыңыз және сақтаңыз, қараңыз *Құрылғыны сақтау*.

Тасымалдау

⚠ АБАЙЛАҢЫЗ

Құрылғының салмағына байланысты жарақат алу және зақымдану қаупі.

Жарақат алу және зақымдану қаупі

Тасымалдау және жүктеу кезінде құрылғының салмағын ескеріңіз.

Құрылғыны көшіру

1. Құрылғыны тұтқасынан көтеріңіз және көшіріңіз.

Құрылғыны сүйреу

1. Тасымалдау тұтқасын сырт еткен дыбыс естілгенше тартыңыз.
2. Құрылғыны тасымалдау тұтқасынан сүйреңіз.

Автомобильмен тасымалдау

1. Тасымалдаудың алдында Plug 'n' Clean жуғыш құралға арналған ыдысты бекіністен шығарыңыз және қақпақпен жабыңыз.
2. Құрылғыны қисаймайтындай және құламайтындай етіп бекітіңіз.

Сақтау

⚠ АБАЙЛАҢЫЗ

Құрылғының салмағына байланысты жарақат алу және зақымдану қаупі.

Жарақат алу және зақымдану қаупі

Тасымалдау және жүктеу кезінде құрылғының салмағын ескеріңіз.

Құрылғыны сақтау

⚠ ЕСКЕРТУ

Жоғары қысыммен шығатын судың салдарынан жарақат алу қаупі.

Көздің немесе терінің ауыр жарақаттары

Жоғары тегеурінді құбыршекті жүйедегі қысымды тастағаннан кейін ғана ажыратыңыз.

1. Жұмысты тоқтатыңыз, қараңыз *Жұмысты аяқтау*.
2. Жоғары тегеурінді пистолеттегі бүріккіш түтікті бөлшектеңіз.
3. Босату түймесін басып, жоғары тегеурінді құбыршекті жоғары тегеурінді пистолеттен ажыратыңыз.
4. Жоғары тегеурінді пистолеттен суды төгіп тастау керек.
5. Жоғары қысымды пистолетті жоғары қысымды пистолетті сақтау орнында сақтаңыз.
6. Шүмектерді шүмектер сақтауға арналған контейнерде сақтаңыз:
   a Vario Power реактивті шүмегі: саптама жоғары қаратылған
   b Балшық фрезасы бар шүмек:: саптама төмен қаратылған
7. Жоғары қысымды құбыршекті жоғары қысымды құбыршектің бағыттағышынан артқа қарай тартып шығарыңыз.
8. Жоғары қысымды құбыршекті жоғары қысымды құбыршекке /желілік кабельге арналған ілгекке іліп қойыңыз.
9. Желілік кабельді жоғары қысымды құбыршекке / желілік кабельге арналған ілгекке іліп қойыңыз.

Ұзақ уақыт сақтау алдында қосымша нұсқауларды орындаңыз, қараңыз *Күтім және техникалық қызмет көрсету*.

Аяздан қорғау

НАЗАР АУДАРЫҢЫ

Аяздан зақымдану қаупі.

Құрылғыдағы және керек-жарақтардағы зақымдар

Құрылғыдан және керек-жарақтардан суды толығымен ағызыңыз.

Құрылғыны және керек-жарақтарды үнемі аяздан қорғаңыз.

1. Құрылғыдан суды тартып алыңыз, *Жұмысты аяқтау* бөлімін қараңыз.
2. Керек-жарақтарды бөлшектеңіз және суды төгіп тастау керек, *Құрылғыны сақтау* қараңыз.
3. Керек-жарақтарды құрылғыда және аяздан қорғалған бөлмеде сақтаңыз, *Құрылғыны сақтау* қараңыз.

Күтім және техникалық қызмет көрсету

⚠ ҚАУІП

Тоқпен зықымдалу қаупі

Кернеу күйінде тұрған бөлшектермен байланыс кезіндегі зақымдар

Құрылғыны өшіріңіз.

Желілік штекерді розеткадан шығарып алыңыз.

Құрылғы техникалық қызмет көрсетуді талап етпейді, яғни, оған қызмет көрсету бойынша тұрақты жұмыстар жүргізу қажет емес.

Су жеткізуге арналған жалғағыштағы електі тазалау

НАЗАР АУДАРЫҢЫ

Жетіспейтін немесе зақымдалған елек салдарынан зақымдану қаупі.

Жоғары қысымды сорғыға зақым келтіру

Құрылғыны елексіз пайдаланбаңыз.

Електі қатты, өткір заттармен тазаламаңыз.

Қажет болса, електі су жеткізуге арналған жалғағышта тазартыңыз.

1. Су қосылымындағы муфтаны бұрап алыңыз.
2. Електі шығарыңыз.
   Сурет Q
3. Електі су ағысының астында жуып алыңыз.
4. Електі су жеткізуге арналған жалғағышқа салыңыз.

Ақаулар кезіндегі көмек

⚠ ҚАУІП

Кернеу өткізгіш бөлшектерге қол тигізу салдарынан өмірге төндірілетін қауіп.

Өлімге әкелетін немесе ауыр жарақаттар

Ток өткізетін бөліктерге жақындамаңыз.

Құрылғыны өшіріңіз.

Ашаны қуат беру сымынан тартып шығармаңыз.

Ақаулар көп жағдайда қарапайым себептер салдарынан болады, оларды келесі шолуды пайдаланып өз бетінше жоюыңызға болады. Күдіктер болса немесе осы жерде көрсетілмеген ақаулар болған кезде, ресми сервис орталығына хабарласыңыз.

Құрылғы жұмыс істемейді

Қуат көзі ажыратылған.

1. Қуат ашасының розеткаға қосылғанын тексеріңіз.
2. Құрылғыны қосыңыз.
3. Іске қосу тұтқасының құлпын ашыңыз және тартыңыз.
   Құрылғы іске қосылады, әйтпесе:
4. Фирмалық тақтада көрсетілген кернеу қорек көзінің кернеуімен сәйкес келе ме, жоқ па, тексеріңіз.
5. Қуат сымын желілік розеткадан ажыратыңыз.
6. Желі кабелі мен қуат ашасының зақымдалмауын тексеріңіз.
   Зақымдану байқалған жағдайда желі кабелін уәкілетті қызмет көрсету орталығына дереу ауыстыртыңыз.

Моторды қорғау қосқышы қосулы.

1. Мотор шамадан тыс жүктелсе, моторды қорғау қосқышы құрылғыны өшіреді.
2. Құрылғыны өшіріңіз.
3. Құрылғыны 1 сағат салқындатыңыз.
4. Құрылғыны қосып, пайдалана бастаңыз.
   Егер ақаулар жиі туындап жатса, онда құрылғыны қызмет көрсету орталығында тексерту қажет.

Құрылғы іске қосылмайды, қозғалтқыш гүілдеп тұр

Әлсіз электр желісі немесе ұзартқыш кабельді қолдану салдарынан кернеудің төмендеуі.
1. Ұзартқыш кабельді пайдаланбаңыз.
2. Құрылғыны қоспас бұрын іске қосу тұтқасын тартыңыз, содан кейін құрылғыны қосыңыз.

Құрылғы қысым тудырмайды

Бүріккіш түтік «ЖҰМСАҚ» күйде.
1. Бүріккіш түтікті «ҚАТТЫ» күйіне бұраңыз.

Судың берілуі жеткіліксіз.
1. Су құбырының шүмегін толықтай ашыңыз.
2. Бақша құбыршегін бүгілусіз төсеңіз.
3. Кіретін судың мөлшерін тексеріңіз және қажет болса көбейтіңіз, *Техникалық мағлұматтар* бөлімін қараңыз.
4. Ең жоғары сору биіктігінен асып кетпегендігіне көз жеткізіңіз, *Техникалық мағлұматтар* қараңыз.

Елек ластанған.
1. Електі тазалаңыз, *Су жеткізуге арналған жалғағыштағы електі тазалау* қараңыз.

Құрылғыда ауа бар.
1. Жоғары қысымды құбыршек пен бақша құбыршегінің дұрыс орнатылғанына көз жеткізіңіз.
2. Құрылғыны желдетіңіз, *Құрылғыдағы ауаны жою* қараңыз.

Қатты қысым ауытқулары / дірілі

Ағынды саптама ластанған.
1. Ағынды саптаманы инемен тазалап, алдыңғы жағынан шайыңыз.

Кіріс су мөлшері өте аз.
1. Су құбырының шүмегін толықтай ашыңыз.
2. Суаратын құбыршекті бүгілусіз төсеңіз.
3. Су жеткізуге арналған жалғағыштағы електі тазалаңыз.

НАЗАР АУДАРЫҢЫ

Судың жеткіліксіз ағынына байланысты құрылғының зақымдану қаупі.

Құрылғының және жоғары тегеурінді құбыршектің зақымдануы

Судың жеткілікті мөлшерде берілуін қамтамасыз етіңіз.

4. Кіретін судың мөлшерін тексеріңіз және қажет болса көбейтіңіз, бөлімін қараңыз *Сумен жабдықтауды орнату*.

Жуғыш құрал сіңбейді

Жоғары қысымды пистолетке ағынды құбыр орнатылған.
1. Ағынды құбырды бөлшектеңіз және жоғары қысымды пистолетпен пайдаланыңыз.

Plug 'n' Clean жуғыш зат бөтелкесі бос немесе дұрыс орнатылмаған.
1. Plug 'n' Clean жуғыш зат бөтелкесінің толтыру деңгейін тексеріңіз және қажет болса, Plug 'n' Clean жуғыш зат бөтелкесін ауыстырыңыз.
2. Plug 'n' Clean жуғыш зат бөтелкесінің саңылауы төмен қаратып құрылғыдағы ұстағышқа дұрыс орнатылғанын тексеріңіз.

Құрылғының саңылаулылығы

Құрылғының шағын саңылаулылығын оның конструкциясы қамтамасыз етеді.
1. Қатты ағып кету кезінде авторландырылған тұтынушыларға қызмет көрсету орталығына хабарласыңыз.

Кепілдік

Әр елде жергілікті дистрибьюторлар берген кепілдік шарттары қолданылады. Бұйымда материалдық немесе өндірістік ақаулар анықталған жағдайда, ықтимал ақауларды кепілдік мерзімі ішінде ақысыз жөндейміз. Кепілдік мерзіміне наразылықтарыңыз болса, бұйымды сатқан сауда мекемесіне немесе жақындағы өкілетті қызмет көрсету орнына түбіртекті көрсетіп хабарласыңыз.
(Мекенжайымыз артқы бетте)
Кепілдік туралы қосымша ақпаратты (бар болса) жергілікті KÄRCHER веб-сайтының «Жүктеулер» бөліміндегі қызмет көрсету бөлімінде табуға болады.
Шығару күні фирмалық тақтайшада MM/YYYY пішімінде көрсетіледі, мұнда MM - өндіріс айы, YYYY - шығарылған жылы немесе кодталған түрде.
Жеке сандардың мағынасы келесідей болады:
Мысалы: 30290
3 Өндірілген жылы
0 Өндірілген ғасыры
2 Өндірілген онжылдық
9 Өндірілген айының екінші саны
0 Өндірілген айының бірінші саны
Сонымен бұл мысалда 30290 коды 09/(2)023 өндірілген күнін білдіреді.

Техникалық мағлұматтар

Электр желісіне қосу		
Кернеу	V	230
Фаза	~	1
Жиілік	Hz	50
Қосылу қуаттылығы	kW	1,8
Қорғаныс класы		IPX5
Қорғау класы		I
Желіні шамадан тыс жүктелуден қорғау (инерциялық)	A	10
Суды қосу		
Енгізу қысымы (макс.)	MPa	1,2
Енгізу температурасы (макс.)	°C	40
Енгізу саны (мин.)	l/min	9
Сору биіктігі (макс.)	m	0,5
Құрылғының техникалық сипаттамалары		
Жұмыс қысымы	MPa	11
Максималды қолжетімді қысым	MPa	13
Берілетін мөлшері, су	l/min	6,3
Максималды берілген мөлшері	l/min	7,0
Берілетін мөлшері, жуғыш құралдар	l/min	0,3
Жоғары тегеурінді пистолеттің кері тебу күші	N	13
Өлшемдері мен өнімдер		
Типтік жұмыс салмағы	kg	13,1
Ұзындығы	mm	402
Ені	mm	306
Биіктігі	mm	588

EN 60335-2-79 стандартына сәйкес есептелінетін мән		
Hand-Arm-Vibration a_{hv}	m/s^2	2,2
Қол дірілін өлшеудегі дәлсіздік K	m/s^2	0,7
Қайталанатын импульстік тербелуі p_F	m/s^2	26
Қайталанатын импульстік тербелуді өлшеудегі дәлсіздік параметрі K	m/s^2	6
Дыбыс қысымының деңгейі L_{pA}	dB(A)	75
Дыбыс қысымы деңгейін өлшеудегі дәлсіздік K_{pA}	dB(A)	3
Дыбыстық шуылдың деңгейі $L_{Ылғал таратқыштық}$	dB(A)	88
Кепілдендірілген дыбыс қуатының деңгейі $L_{WA,d}$	dB(A)	90

(ЕО) 2019/1781 қосымшасына сәйкес алып тастау себебі 2-бөлім (12): j)
Техникалық өзгерістер енгізілуі мүмкін.

Съдържание

Приложение KÄRCHER Home & Garden 178
Общи указания 178
Предпазни устройства 178
Символи върху уреда 178
Защита на околната среда 178
Употреба по предназначение 179
Аксесоари и резервни части 179
Обхват на доставка 179
Преглед на уреда 179
Монтаж 179
Пускане в експлоатация 180
Експлоатация 181
Транспортиране 182
Съхранение 182
Грижа и поддръжка 183
Помощ при повреди 183
Гаранция 184
Декларация за съответствие на ЕС 184
Технически данни 184

Приложение KÄRCHER Home & Garden

С приложението KÄRCHER Home & Garden можете да се възползвате от следните предимства при използването на вашия уред:

- Съвети за употреба и експертиза
- Информация за продукта, описание на аксесоарите и инструкции за работа
- Помощ и контакт за сервиз
- Онлайн магазин - ексклузивни оферти и много други

Сканирайте кода върху опаковката или изтеглете приложението KÄRCHER Home & Garden от вашия App Store и удобно регистрирайте Вашия продукт.

Общи указания



Преди първото използване на уреда прочетете това ръководство за експлоатация и приложените указания за защита. Процедирайте съответно.
Запазете двете книжки за последващо използване или за следващия собственик.

Предпазни устройства

⚠ *ПРЕДУПРЕЖДЕНИЕ*

Опасност от нараняване!
Сериозни наранявания поради липсващи, модифицирани или неефективни защитни приспособления.
Не заобикаляйте или премахвайте защитните приспособления и не ги изключвайте.
Предпазните устройства служат за Вашата защита.

Прекъсвач на уреда

Прекъсвачът на уреда предотвратява непреднамереното пускане в експлоатация на уреда.

Заключване, лост на спусъка

Заключването блокира лоста на спусъка и предотвратява непреднамереното старт на уреда.

Функция Автоматично спиране

Когато спусъчният лост се освободи, превключвателят на налягането изключва помпата за високо налягане и струята с високо налягане спира. Ако спусъчният лост се придърпа, помпата за високо налягане се включва.

Защитен прекъсвач на двигателя

При твърде високо потребление на ток защитният прекъсвач на двигателя изключва уреда.

Символи върху уреда



Не насочвайте струята под високо налягане към хора, животни, активно електрическо оборудване или към самия уред.
Пазете уреда от замръзване.



Не свързвайте уреда непосредствено към обществената мрежа за питейна вода.

Защита на околната среда



Опаковъчните материали подлежат на рециклиране. Моля, изхвърляйте опаковките по съобразен с околната среда начин.



Електрическите и електронните уреди съдържат ценни материали, подлежащи на рециклиране, а често и съставни части, напр. батерии, акумулаторни батерии или масло, които при неправилно боравене или изхвърляне могат да представляват потенциална опасност за човешкото здраве и за околната среда. За правилното функциониране на уреда все пак тези съставни части са необходими. Обозначените с този символ уреди не трябва да бъдат изхвърляни заедно с битовите отпадъци.

Работи по почистване, при които се получават съдържащи масло отпадни води, напр. миене на двигатели, миене на каросерии, трябва да се извършват единствено на места за измиване с маслоуловители.

Работи с почистващи препарати трябва да се извършват само върху непропускащи течности

работни повърхности с връзка към канализацията за мръсна вода. Не допускайте почистващи препарати да попадат във водни басейни или в почвата.

В някои страни вземането на вода от обществени водни басейни не е разрешено.

Указания за съставни вещества (REACH)
Актуална информация за съставките ще намерите на интернет страница: *www.kaercher.de/REACH*

Употреба по предназначение

Използвайте уреда за почистване под високо налягане само в частно домакинство.
Уредът за почистване под високо налягане е предназначен за почистване на машини, автомобили, строителни конструкции, инструменти, фасади, тераси, градински уреди и т.н. с водна струя под високо налягане.

Аксесоари и резервни части

Използвайте само оригинални аксесоари и оригинални резервни части, по този начин осигурявате безопасната и безпроблемна експлоатация на уреда.
Информация относно аксесоари и резервни части ще намерите тук: *www.kaercher.com*.

Обхват на доставка

Обхватът на доставката на уреда е изобразен върху опаковката. При разопаковане проверете съдържането за цялост. При липсващи аксесоари или при транспортни щети, моля, обърнете се към Вашия дистрибутор.

Преглед на уреда

Изображенията са примерни, детайлите могат да се различават
За изображенията вижте страниците с графики
Фигура A

(1) Опора с дръжка за носене

(2) Извод за вода с вградена цедка

(3) Колело

(4) Бленда

(5) Водача на маркуча за работа под високо налягане

(6) Превключвател на уреда

(7) Място за съхранение на тръби за разпръскване

(8) Маркуч за работа под високо налягане

(9) *Бутилка за почистващ препарат Plug ‘n’ Clean

(10) Място за съхранение на пистолет за работа под високо налягане

(11) Дръжка за транспортиране, с възможност за изваждане

(12) Струйна тръба фреза за боклука упорити замърсявания

(13) Струйна тръба Vario Power за най-обичайните работи по почистването.
Работното налягане може да се увеличава безстепенно от SOFT до HARD. За регулиране на работното налягане пуснете лоста на спусъка. След това завъртете струйната тръба в желаната позиция.
За нанасяне на почистващ препарат демонтирайте струйната тръба и работете само с пистолета с високо налягане.

(14) Пистолет за работа под високо налягане

(15) Бутон за освобождаване

(16) Лост на спусъка

(17) Индикация за налягане (0-MIX/1-SOFT/2-MEDIUM/3-HARD)

(18) Блокировка на пистолета за работа под високо налягане

(19) Дръжка за носене

(20) Кука за маркуча с високо налягане/мрежовия кабел

(21) Типова табелка

(22) Чекмедже за принадлежности

(23) Кука за закрепване на мрежа

(24) Мрежа за чекмедже за принадлежности

(25) Мрежов захранващ кабел с мрежов щепсел

(26) Куплунг за извода за вода

(27) * Градински маркуч

(28) **Смукателен маркуч KÄRCHER

(29) Доставени с уреда винтове и дюбели

* закупува се допълнително
** доставя се по избор

Доставени с уреда винтове и дюбели

Фигура B

(1) Дюбел за опора (2 броя)

(2) Винт 4x22 (2 броя)

(3) Винт 4x16 (10 броя)

Монтаж

Преди пускането в експлоатация монтирайте приложените части към уреда.
Пригответе винтовете/дюбелите и подходящата за тях отвертка.

Монтиране на колелата

1. Поставете колелата.

Указание
Следете за подравняването на отвора.
Фигура C

2. Фиксирайте колелата с по 1 винт.

Монтиране на опорната стойка

1. Поставете опорната стойка.
Фигура D
2. Пъхнете 2-та дюбела в отворите докрай.
3. Фиксирайте опорната стойка с 2 винта.

Монтиране на място за съхраняване на струйни тръби

1. Прикрепете стойката за струйни тръби
2. Закрепете стойката с 2 винта.
Фигура E

3. Закрепете капака с 4 винта.
   Фигура F

Монтиране на ръчка за транспортиране

1. Поставете ръчката за транспортиране.
   Фигура G
2. Фиксирайте транспортната ръкохватка с 2 винта.

Монтиране на мрежата за принадлежности

1. Закачете мрежата за принадлежности в куките.
   Фигура H

Монтиране на куплунг за извода за вода

1. Завинтете куплунга за извода за вода на извода за вода на уреда.
   Фигура I

Пускане в експлоатация

1. Поставете устройството на хоризонтална равна повърхност.

ВНИМАНИЕ

Опасност от повреда при експлоатация с навит маркуч с високо налягане.
Увреждания на маркуча за работа под високо налягане
Развийте напълно маркуча с високо налягане. Преди да започнете работа с уреда, развийте напълно маркуча с високо налягане без възли, примки или усуквания.

2. Развийте напълно маркуча с високо налягане.
3. Издърпайте маркуча с високо налягане напред през водача му и го прокарайте без примки, възли и усуквания.
   Фигура J
4. Пъхнете маркуча за работа под високо налягане в пистолета за работа под високо налягане, докато се чуе фиксирането му.

Указание
Следете за правилното центриране на нипела.
Фигура K

5. Проверете сигурната връзка, като дръпнете маркуча за високо налягане.
6. Развийте напълно мрежовия захранващ кабел.
7. Включете щепсела за захранване в мрежовия контакт.

Създаване на водоснабдяване

ВНИМАНИЕ

Опасност от повреда поради замърсена вода.
Повреди по уреда и принадлежностите
Работете с уреда само с чиста прясна вода без замърсявания и примеси.
Не използвайте замърсена, отпадъчна или солена вода.
KÄRCHER препоръчва да използвате опционалния воден филтър на KÄRCHER.

ВНИМАНИЕ

Риск от повреда поради твърде малко количество на входящата вода.
Повреди на устройството и маркуча за високо налягане
Осигурете достатъчно количество входяща вода.

1. Проверете налягането, температурата и количеството на подаваната вода за съответствие с изискванията, вижте *Технически данни*.

Указание
Спазвайте предписанията на водоснабдителното предприятие.

Свързване към водопровода

ВНИМАНИЕ

Опасност от повреда при използване на съединители за маркучи, изработени месинг.
Повреда на помпата за високо налягане
Използвайте само съединители за маркучи с/без функция AquaStop от KÄRCHER, съединители за маркучи без функция AquaStop или съединители за маркучи от пластмаса с функция AquaStop от трети доставчици.

1. Поставете градинския маркуч на куплунга за извода за вода.

Указание
Необходим е армиран градински маркуч, минимален диаметър 1/2 цол (13 mm), минимална дължина 7,5 m, със стандартен бързодействащ съединител.
Фигура L

2. Свържете градинския маркуч към водопровода.
3. Отворете напълно крана за водата.

Засмукване на вода от открити резервоари

Тази водоструйка е оборудвана със смукателен маркуч на KÄRCHER за засмукване на повърхностна вода, напр. от варели за дъждовна вода или малки езера (максимална смукателна височина вижте *Технически данни*).

1. Развийте съединителя от връзката за водата.
2. Напълнете смукателния маркуч с вода.
3. Завийте смукателния маркуч към водното съединение на уреда и го поставете във водоизточник (напр. варел за дъждовна вода).

Обезвъздушаване на уреда

ВНИМАНИЕ

Опасност от повреда при сух ход!
Повреда на помпата за високо налягане
Не използвайте уреда без вода.
Изключете уреда, ако в рамките на 2 минути не се повиши налягането. Процедирайте съгласно указанията в Помощ при повреди.

Указание
За обезвъздушаване на уреда не монтирайте струйна тръба или други принадлежности към пистолета с високо налягане.

1. Включете уреда, като завъртите превключвателя му в положение "I/ON". За да изключите уреда, завъртете превключвателя му в положение "0/OFF".
   Фигура M
2. Освободете спусъка.
   Фигура N
3. Задействайте лоста на спусъка. Уредът се включва.
4. Използвайте уреда максимално 2 минути, докато водата не започне да изтича без мехурчета от пистолета с високо налягане.
5. Отпуснете лоста на спусъка.
6. Заключете спусъка.

Експлоатация

ВНИМАНИЕ

Опасност от повреда при сух ход!
Повреда на помпата за високо налягане
Не използвайте уреда без вода.
Изключете уреда, ако в рамките на 2 минути не се повиши налягането. Процедирайте съгласно указанията в Помощ при повреди.

Система за управление на захранването

Индикацията на пистолета с високо налягане показва зададеното ниво на налягане по време на експлоатацията.
Завъртете струйната тръба Vario Power, за да настроите нивата на налягане SOFT, MEDIUM или HARD.
Демонтирайте струйната тръба от пистолета с високо налягане, за да настроите нивото на налягане MIX и да добавите средство за почистване.

Указание
Чувствителността на материалите може да се различава значително в зависимост от възрастта и състоянието. Затова препоръките не са задължителни.

Указание
Индикацията за налягането не е показателна при експлоатация с уреди за почистване на повърхности и други принадлежности.

Показание	Степен на налягане	Препоръчва се напр.
	HARD	Каменни плочки, асфалт, метални повърхности, градински принадлежности (ръчна количка, лопати и т.н.)
	MEDIUM	Леки автомобили/ мотоциклети, тухлени повърхности, стени с мазилка, пластмасова мебел
	SOFT	Дървени повърхности, велосипеди, повърхности от пясъчник, ратанова мебел
	MIX	Всички повърхности, подходящи за използване на почистващи препарати

Работа с високо налягане

ВНИМАНИЕ

Опасност от повреда поради твърде ниско струйно разстояние или неподходящ вид струя.
Повреди на боядисани или чувствителни повърхности
Спазвайте отстояние на струята от поне 30 см при почистване на лакирани повърхности.
Не почиствайте автомобилни гуми, лак или чувствителни повърхности като дърво с въртящия струйник.

1. Пъхнете тръба за разпръскване в пистолета за работа под високо налягане и я фиксирайте със завъртане на 90°.
   Фигура O
2. Включете уреда.
3. Освободете спусъка.
4. Задействайте лоста на спусъка.
   Уредът се включва.
5. Завъртете струйната тръба Vario Power, докато на индикацията за налягането се покаже необходимата степен.

Експлоатация със средство за почистване

⚠ *ОПАСНОСТ*

Опасности за здравето, дължащи се на почистващи препарати!
Сериозно увреждане на здравето
Съблюдавайте информационния лист за безопасност на производителя на почистващи препарати.
Носете предписаните лични предпазни средства.

ВНИМАНИЕ

Риск от повреда поради неподходящи почистващи препарати!
Материални щети
Използвайте само почистващи препарати, които са одобрени от Kärcher и са подходящи за почистваните предмети.
Спазвайте указанията за безопасност, препоръките за дозиране и инструкциите, приложени към почистващите препарати.
Използвайте по-пестеливо почистващите препарати.

ВНИМАНИЕ

Риск от повреда поради прекалено дълго действие на почистващите препарати и изсъхване!
Материални щети
Не нанасяйте почистващите препарати върху горещи повърхности и съблюдавайте максималното време на действие.
Не оставяйте почистващия препарат да засъхне.

Указание
Почистващите препарати на KÄRCHER осигуряват безпроблемна и ефективна работа. Моля, потърсете съвет и спазвайте указанията в нашите информационни листовки за почистващите препарати.

Указание
Почистващите препарати могат да се добавят само при демонтиране на струйната тръба.

Указание
За работата с почистващи препарати е необходима бутилка за почистващ препарат Plug ‘n’ Clean. Почистващите препарати KÄRCHER могат да бъдат закупени готови за употреба в бутилка за почистващ препарат Plug ‘n’ Clean.

1. Свалете капака от бутилката за средство за почистване Plug ‘n’ Clean.
2. Натиснете бутилката за почистващ препарат Plug ‘n’ Clean с отвора надолу в държача на уреда.
   Фигура P

3. Демонтирайте струйната тръба от пистолета с високо налягане.
   По време на експлоатацията средството за почистване се смесва със струята с ниско налягане.

Препоръчани методи за почистване

1. Напръскайте икономично почистващия препарат върху сухата повърхност и оставете да подейства (не изсушавайте).
2. Отмийте разтворената мръсотия със струята под високо налягане.

След работа с почистващи препарати

1. Извадете бутилката за почистващ препарат Plug 'n' Clean от отвора и я затворете с капака.
2. Поставете бутилката със средство за почистване в затягането с капака нагоре.
3. Пуснете уреда за ок. 30 секунди с чиста вода, за да изплакнете средството за почистване от уреда и принадлежностите.

Прекъсване на работата

1. Отпуснете лоста на спусъка.
   Уредът се изключва веднага щом лостът на спусъка бъде пуснат.
   Високото налягане в системата се запазва.
2. Заключете спусъка.
3. Поставете пистолета с високо налягане със струйната тръба на мястото им за съхраняване.
4. При почивки по време на работа, по-дълги от 5 минути, изключвайте уреда.

Приключване на работата

⚠ *ПРЕДУПРЕЖДЕНИЕ*

Опасност от нараняване поради изтичане на вода под високо налягане.

Тежки наранявания на очите или кожата

Отделяйте маркуча за работа под високо налягане от пистолета за работа под високо налягане или от уреда само ако в системата няма налягане.

ВНИМАНИЕ

Опасност от повреда поради замръзване.

Повреди по уреда и принадлежностите

Изпразнете напълно водата от уреда и принадлежностите.

Винаги пазете уреда и принадлежностите от замръзване.

1. Отпуснете лоста на спусъка.
2. Заключете лоста на спусъка.
3. Затворете водоснабдителния кран.
4. Изключете уреда от водоснабдяването.
5. Освободете спусъка.
6. Натискайте лоста на спусъка максимум 1 минута, докато спре да излиза вода.
   Останалото в системата налягане се освобождава.
   Водата се изпомпва от устройството, за да се предотврати повреда поради замръзване.
7. Отпуснете лоста на спусъка.
8. Заключете лоста на спусъка.
9. Изключете устройството.
10. Извадете щепсела за захранване от мрежовия контакт.
11. Демонтирайте принадлежностите, изпразнете ги и ги приберете в устройството, вижте *Съхранение на устройството*.

Транспортиране

⚠ *ПРЕДПАЗЛИВОСТ*

Опасност от наранявания и повреди поради теглото на уреда.

Наранявания и повреди

При транспортирането и съхранението съблюдавайте теглото на уреда.

Носене на уреда

1. Вдигайте и носете уреда за дръжката за носене.

Теглене на уреда

1. Издърпайте ръчката за транспортиране, докато фиксира с щракване.
2. Теглете уреда за дръжката за транспортиране.

Транспортиране на уреда в превозно средство

1. Преди транспортиране в легнало положение извадете бутилката за почистващ препарат Plug 'n' Clean от отвора и я затворете с капака.
2. Подсигурете уреда срещу изплъзване и преобръщане.

Съхранение

⚠ *ПРЕДПАЗЛИВОСТ*

Опасност от наранявания и повреди поради теглото на уреда.

Наранявания и повреди

При транспортирането и съхранението съблюдавайте теглото на уреда.

Съхранение на устройството

⚠ *ПРЕДУПРЕЖДЕНИЕ*

Опасност от нараняване поради изтичане на вода под високо налягане.

Тежки наранявания на очите или кожата

Отделяйте маркуча за работа под високо налягане от пистолета за работа под високо налягане или от уреда само ако в системата няма налягане.

1. Завършете експлоатацията, вижте *Приключване на работата*.
2. Демонтирайте струйника от пистолета за високо налягане.
3. Натиснете бутона и извадете маркуча за високо налягане от пистолета за високо налягане.
4. Оставете водата от пистолета за високо налягане да изтече.
5. Приберете пистолета с високо налягане на мястото му за съхранение.
6. Приберете струйните тръби в мястото за съхраняването им:
   a Тръба за разпръскване Vario Power: дюза нагоре
   b Тръба за разпръскване фреза за замърсявания: дюза надолу
7. Издърпайте маркуча с високо налягане назад от водача му.
8. Закачете маркуча с високо налягане на куката за маркуча с високо налягане/мрежовия кабел.
9. Закачете мрежовия кабел на куката за маркуча с високо налягане/мрежовия кабел.

Преди по-продължително съхранение обърнете внимание на допълнителните забележки, вижте *Грижа и поддръжка*.

Защита против измръзване

ВНИМАНИЕ

Опасност от повреда поради замръзване.
Повреди по уреда и принадлежностите
Изпразнете напълно водата от уреда и принадлежностите.
Винаги пазете уреда и принадлежностите от замръзване.

1. Изпомпайте водата от уреда, вижте *Приключване на работата*.
2. Демонтирайте принадлежностите и източете водата, вижте *Съхранение на устройството*.
3. Приберете принадлежностите в уреда и го поставете в помещение, в което няма опасност от замръзване, вижте *Съхранение на устройството*.

Грижа и поддръжка

⚠ *ОПАСНОСТ*

Опасност от токов удар
Наранявания поради допир до провеждащи ток части
Изключете уреда.
Издърпайте щепсела.

Уредът не се нуждае от поддръжка, тоест, не трябва да извършвате периодични работи по поддръжка.

Почистване на цедката в извода за вода

ВНИМАНИЕ

Опасност от повреда поради липсващо или повредено сито.
Повреда на помпата за високо налягане
Не използвайте уреда без цедка.
Не почиствайте ситото с твърди, остри предмети.

Почиствайте ситото във връзката за вода при необходимост.

1. Развийте съединителя от връзката за водата.
2. Извадете цедката.
   Фигура Q
3. Почистете цедката под течаща вода.
4. Поставете цедката в извода за вода.

Помощ при повреди

⚠ *ОПАСНОСТ*

Опасност за живота при докосване на части под напрежение
Смъртоносни или особено тежки наранявания
Не докосвайте части под напрежение.
Изключете уреда.
Извадете щепсела от контакта.

Много често причините за повреда са елементарни и с помощта на следните указания може сами да ги отстраните. Ако не сте сигурни или повредите не са описани тук, обърнете се към оторизирания сервиз.

Уредът не работи
Захранването е прекъснато.

1. Проверете дали щепселът е включен в контакта.
2. Включете уреда.
3. Освободете и натиснете спусъка.
   В противен случай устройството се стартира:
4. Проверете дали посоченото на типовата табелка напрежение съвпада с напрежението на източника на ток.
5. Извадете мрежовия щепсел от контактната кутия.
6. Проверете мрежовия захранващ кабел и мрежовия щепсел за повреди.
   При повреди захранващ кабел трябва незабавно да бъде подменен от оторизиран сервизен център.

Превключвателят за защита на двигателя е активен.

1. Ако двигателят се пренатоварил, защитният прекъсвач на двигателя изключва уреда.
2. Изключете уреда.
3. Оставете уреда да се охлади за 1 час.
4. Включете уреда и го пуснете в експлоатация. Ако повредата настъпва многократно, предайте уреда за проверка от сервиза.

Устройството не сработва, моторът бръмчи
Пад на напрежението поради слаба електрическа мрежа или използване на удължителен кабел.

1. Не използвайте удължителен кабел.
2. Преди включването на устройството задействайте лоста на спусъка, след което включете уреда.

Уредът не постига налягане
Струйната тръба се намира в положение "SOFT".

1. Завъртете струйната тръба в положение "HARD".

Подаването на вода е твърде слабо.

1. Отворете напълно крана за водата.
2. Поставете градинския маркуч без прегъвания.
3. Проверете обема на входящата вода и го увеличете, ако е необходимо, вижте *Технически данни*.
4. Уверете се, че максималната височина на засмукване не е превишена, вижте *Технически данни*.

Ситото е замърсено.

1. Почистете ситото, вж. *Почистване на цедката в извода за вода*.

В уреда има въздух.

1. Уверете се, че маркучът за високо налягане и градинският маркуч са монтирани правилно.
2. Обезвъздушете уреда, вижте *Обезвъздушаване на уреда*.

Силни колебания на налягането/вибрации
Струйната дюза е замърсена.

1. Почистете дюзата отпред с игла и я изплакнете.

Обемът на входящата вода е твърде малък.

1. Отворете напълно крана за водата.
2. Поставете градинския маркуч без прегъвания.
3. Почистете цедката в извода за вода.

ВНИМАНИЕ

Риск от повреда поради твърде малко количество на входящата вода.
Повреди на устройството и маркуча за високо налягане
Осигурете достатъчно количество входяща вода.

4. Проверете обема на входящата вода и го увеличете, ако е необходимо, вижте *Създаване на водоснабдяване*.

Не се засмуква почистващ препарат
На пистолета за високо налягане е монтирана струйна тръба.

1. Демонтирайте струйната тръба и работете само с пистолета за високо налягане.

Бутилката със средство за почистване Plug 'n' Clean е празна или не е монтирана правилно.

1. Проверете равнището на пълнене на бутилката със средство за почистване Plug 'n' Clean и, ако е необходимо, я сменете.
2. Уверете се, че бутилката със средство за почистване Plug 'n' Clean е правилно поставена в държача на уреда с отвора надолу.

Уредът не е херметичен

Малка липса на херметичност е обусловена технически.

1. При значителна липса на херметичност информирайте оторизирания сервиз.

Гаранция

Във всяка държава са валидни издадените от нашия оторизиран дистрибутор гаранционни условия. Евентуални повреди на Вашия уред ще отстраним в рамките на гаранционния срок безплатно, ако се касае за дефект в материалите или производствен дефект. В случай на предявяване на право на гаранция, се обърнете към Вашия дистрибутор или към най-близкия оторизиран сервиз, като представите касовата бележка.

(Адрес, вж. задната страна)

Допълнителна гаранционна информация (ако има такава) можете да намерите в страницата „Сервиз“ на местния уебсайт на Kärcher в раздел „Изтегляне“.

Декларация за съответствие на ЕС

С настоящото декларираме, че продуктът, посочен по-долу, отговаря на съответните разпоредби на изброените директиви и регламенти. При несъгласувана с нас промяна на продукта тази декларация губи своята валидност. Производителят носи изключителната отговорност за издаването на тази декларация за съответствие.

Продукт: Уред за почистване под високо налягане

Тип: 1.324-xxx

Директиви и регламенти

2006/42/EO (+2009/127/EO) (до 19.01.2027 г.) (EC)
2023/1230 (от 20.01.2027 г.)
2014/30/EC
2011/65/EC
2000/14/EO
2009/125/EO
(EC) 2019/1781

Приложими хармонизирани стандарти

EN 60335-1
EN 60335-2-79
EN 62233: 2008
EN 55014-1: 2017 + A11: 2020
EN 55014-2: 1997 + A1: 2001 + A2: 2008
EN 61000-3-2: 2014
EN 61000-3-3: 2013
EN IEC 63000: 2018

Приложима процедура за оценяване на съответствието

2000/14/EO: Приложение V

Ниво на звукова мощност dB(A)

K 4 (Premium) Power Control
Измерено: 88
Гарантирано: 90
K 4 Power Control (GB-Variante)
Измерено: 88
Гарантирано: 91
K 4 Premium Power Control (GB-Variante)
Измерено: 89
Гарантирано: 92
K 5 Power Control
Измерено: 89
Гарантирано: 92
K 5 Power Control (GB-Variante)
Измерено: 88
Гарантирано: 91

Име и адрес

Пълномощник по документацията:
S. Reiser
Alfred Kärcher SE & Co. KG
Alfred-Kärcher-Str. 28 - 40
71364 Winnenden (Germany)
Телефон: +49 7195 14-0
Факс: +49 7195 14-2212



H. Jenner
Chairman of the Board of Management



S. Reiser
Manager Regulatory Affairs & Certification

Винденден, 2026/04/01

Подписващите лица действат от името и като пълномощници на управителния орган.

Alfred Kärcher SE & Co. KG
Alfred-Kärcher-Str. 28 - 40
71364 Winnenden (Germany)
Тел.: +49 7195 14-0
Факс: +49 7195 14-2212

Технически данни

Електрическо свързване		
Напрежение	V	230
Фаза	~	1
Честота	Hz	50
Присъединителна мощност	kW	1,8
Тип защита		IPX5
Клас защита		I
Предпазител (инертен)	A	10
Извод за вода		
Налягане на постъпващата вода (макс.)	MPa	1,2
Температура на постъпващата вода (макс.)	°C	40
Количество на постъпващата вода (мин.)	l/min	9
Височина на засмукване (макс.)	m	0,5
Данни за мощността на уреда		
Работно налягане	MPa	11
Макс. допустимо налягане	MPa	13
Дебит, вода	l/min	6,3
Дебит, максимален	l/min	7,0
Дебит, почистващи препарати	l/min	0,3
Реактивна сила на пистолета за работа под високо налягане	N	13

Размери и тегла		
Типично собствено тегло	kg	13,1
Дължина	mm	402
Широчина	mm	306
Височина	mm	588
Установени стойности съгласно EN 60335-2-79		
Вибрация ръка - рамо a_{hv}	m/s^2	2,2
Неопределеност на вибрацията ръка - рамо K	m/s^2	0,7
Повтарящи се ударни вибрации p_F	m/s^2	26
Неопределеност Повтарящи се ударни вибрации K	m/s^2	6
Ниво на звуково налягане L_{pA}	dB(A)	75
Неустойчивост ниво на звуково налягане K_{pA}	dB(A)	3
Ниво на звукова мощност L_{WA}	dB(A)	88
Гарантирано ниво на мощност на звука $L_{WA, d}$	dB(A)	90

Основание за освобождаване съгласно Регламент (ЕС) 2019/1781, приложение I, раздел 2 (12): j)
Запазваме си правото на технически промени.

البيانات الفنية

توصيل الطاقة	
الفلطية	230 V
الطور	~ 1
التردد	50 Hz
قدرة التوصيل	1,8 kW
نوع الحماية	IPX5
فئة الحماية	I
مصهر الشبكة (محمول)	10 A
وصلة المياه	
ضغط التدفق (الأقصى)	1,2 MPa
درجة حرارة التدفق (القصوى)	40 °C
كمية التدفق (الدنيا)	9 l/min
مستوى الشفط (الأقصى)	0,5 m
أداء الجهاز	
ضغط التشغيل	11 MPa
الضغط الأقصى المسموح به	13 MPa
كمية الإمداد، المياه	6,3 l/min
كمية الإمداد القصوى	7,0 l/min
كمية الإمداد، مواد التنظيف	0,3 l/min
قوة ارتجاع مسدس الضغط العالي	13 N
الأبعاد الوزن	
وزن التشغيل النمطي	13,1 kg
الطول	402 mm
العرض	306 mm
الارتفاع	588 mm
القيم المسجلة وفقًا للمواصفة EN 60335-2-79	
اهتزاز اليد والذراع $_{hv}$	2,2 m/s^2
عدم التأكد من اهتزاز اليد والذراع K	0,7 m/s^2
اهتزازات صدمات متكررة $_{E}$	26 m/s^2
عدم التأكد من اهتزازات الصدمات المتكررة	6 m/s^2
مستوى انبعاث الصوت L_{pA}	75 dB(A)
عدم التأكد من مستوى ضغط الصوت- كيلو $_{باسكال}$	3 dB(A)
مستوى قدرة الصوت L_{WA}	88 dB(A)
مستوى طاقة الصوت المضمون $L_{WA,d}$	90 dB(A)

سبب الاستثناء وفقًا للائحة 2019/1781 (EU) الملحق الأول القسم 2 (12): j)
نحتفظ بحق إدخال التعديلات الفنية.

العناية والصيانة

⚠ خطر

خطر الإصابة بصدمة كهربائية

الإصابة بسبب ملامسة أجزاء موصلة للكهرباء

قم بإغلاق الجهاز.

اسحب قابس الشبكة.

الجهاز ليس به أي عيوب، هذا يعني أنه من غير الضروري أن تقوم بأي أعمال صيانة منتظمة.

تنظيف المصفاة في وصلة المياه

تنبيه

خطر حدوث ضرر بسبب تلف المصفاة أو عدم وجودها.

أضرار في مضخة الضغط العالي

لا تقم بتشغيل الجهاز دون مصفاة.

لا تنظف المصفاة بأشياء صلبة ومدببة.

تنظيف المصفاة في وصلة المياه عند اللزوم.

1. اربط الوصلة في وصلة المياه.
2. سحب المصفاة.

صورة إيضاحية Q

3. تنظيف المصفاة تحت المياه الجارية.
4. تركيب المصفاة في وصلة المياه.

المساعدة في حالة حدوث أعطال

⚠ خطر

خطر على الحياة بسبب ملامسة الأجزاء الواقعة تحت جهد كهربائي.

إصابة مميتة أو جسيمة

لا تلمس الأجزاء الواقعة تحت فلطية.

قم بإغلاق الجهاز.

اسحب قابس الشبكة من مقبس الشبكة.

في الغالب تكون للاختلالات أسباب بسيطة يمكنك التغلب عليها ببساطة بالاستعانة بالعرض العام التالي. في حالات الشك أو عند حدوث اختلالات غير مذكورة هنا فيرجى التوجه إلى خدمة العملاء المعتمدة.

الجهاز لا يعمل

انقطاع الإمداد بالفلطية.

1. تحقق مما إذا كان قابس الطاقة موصلاً.
2. تشغيل الجهاز.
3. حرر ذراع الزناد واضغط عليها.

يبدأ تشغيل الجهاز، بخلاف ذلك:

4. التأكد من توافق بيانات الجهد الموجودة على لوحة الطراز مع جهد مصدر التيار.
5. اسحب قابس الشبكة من مقبس الشبكة.
6. افحص كابل الشبكة وقابس التيار بحثًا عن وجود أضرار.

في حالة وجود تلف، استبدل كابل الطاقة فورًا عن طريق خدمة العملاء المعتمدة.

مفتاح حماية المحرك مُفعّل.

1. إذا كان المحرك مُحمّلًا بشكل زائد، فسيفصل مفتاح حماية المحرك الجهاز عن العمل.
2. إيقاف الجهاز.
3. اترك الجهاز لمدة ساعة واحدة ليبرد.
4. تشغيل الجهاز والبدء في استعماله.

في حالة تكرار الخطأ لأكثر من مرة، يجب فحص الجهاز من قبل خدمة العملاء.

الجهاز لا يعمل، المحرك يُصدر طنينًا

انخفاض الجهد بسبب ضعف الشبكة الكهربائية أو استخدام كابل تمديد.

1. لا تستخدم كابل تمديد.
2. شغّل ذراع السحب قبل تشغيل الجهاز، ثم قم بتشغيل الجهاز.

الجهاز لا يعمل بالضغط

أنبوب الرش في الوضع "SOFT".

1. أدر أنبوب الرش إلى الوضع "HARD".

الإمداد بالمياه منخفض للغاية.

1. فتح صنبور المياه بالكامل.
2. ضع خرطوم الحديقة دون التواءات.
3. تحقق من كمية المياه الداخلة وقم بزيادتها إذا لزم الأمر، انظر البيانات الفنية.
4. تأكد من عدم تخطي ارتفاع الشفط الأقصى، انظر البيانات الفنية.

المصفاة متسخة.

1. نظّف المصفاة، انظر تنظيف المصفاة في وصلة المياه.

يوجد هواء في الجهاز.

1. تأكد من التركيب الصحيح لخرطوم الضغط العالي وخرطوم الحديقة.
2. قم بتصريف الهواء من الجهاز، انظر تصريف الهواء من الجهاز.

تقلبات/اهتزازات قوية في الضغط

الفوهة النفاثة متسخة.

1. نظف واشطف الفوهة النفاثة من الأمام باستخدام إبرة.

كمية المياه الداخلة منخفضة للغاية.

1. افتح الصنبور بالكامل.
2. قم بمد خرطوم الحديقة دون أي انحناءات.
3. نظف الفلتر الموجود في وصلة الماء.

تنبيه

خطر التلف بسبب كمية ماء الإمداد القليلة جداً.

أضرار بالجهاز والخرطوم عالي الضغط

تأكد من وجود كمية كافية من ماء الإمداد.

4. تحقق من كمية المياه المتدفقة وقم بزيادته إذا لزم الأمر، انظر توصيل مصدر إمداد الماء.

يجب عدم شفط مواد التنظيف

تم تركيب أنبوب الرش في مسدس الضغط العالي.

1. فك أنبوب الرش ولا تعمل إلا باستخدام مسدس الضغط العالي.

زجاجة مادة التنظيف Plug 'n' Clean فارغة أو غير مركبة بشكل صحيح.

1. تحقق من مستوى زجاجة مادة التنظيف Plug 'n' Clean واستبدل زجاجة مادة التنظيف Plug 'n' Clean إذا لزم الأمر.
2. تأكد من وضع زجاجة مادة التنظيف Plug 'n' Clean بشكل صحيح في الحامل الموجود على الجهاز بحيث تكون الفتحة مواجهةً للأسفل.

الجهاز يُسرب

التسريب الطفيف في الجهاز أمر ضروري فنيًا.

1. في حالة وجود تسريب كثيف، يجب إبلاغ خدمة العملاء المعتمدة.

الضمان

يسري في كل دولة شروط الضمان التي تضعها شركة التسويق المتخصصة التابعة لنا. نحن نتولى إصلاح الأخطاء التي قد تطرأ على جهازك خلال فترة الضمان بدون مقابل، عندما يكون سبب هذه الأعطال ناجم عن عيب في المواد المستخدمة أو في عملية التصنيع. في حالة استحقاق الضمان، توجه من فضلك بقسيمة الشراء إلى أقرب موزع أو مركز خدمة عملاء معتمد.

(العنوان على الصفحة الخلفية)

يمكن العثور على المزيد من المعلومات حول الضمان (إن وجدت) في قسم الخدمة على موقع KÄRCHER المحلي تحت عنوان "التنزيلات".

تنبيه

خطر حدوث ضرر بسبب التعرض الطويل جدًا لمواد التنظيف وجفافها!

أضرار مادية

لا تضع رغوة التنظيف على الأسطح الساخنة وقم بمراعاة أقصى وقت للتعرض.

لا تترك رغوة التنظيف حتى تجف.

إرشاد

مواد التنظيف من KÄRCHER تضمن التشغيل الفعال والسلس. يرجى طلب المشورة والاطلاع على نشرات معلومات مواد التنظيف الخاصة بنا.

إرشاد

يمكن خلط مواد التنظيف فقط في حالة أنبوب الرش المفكوك.

إرشاد

للتشغيل باستخدام مواد التنظيف يلزم وجودPlug ‘n’ Clean لزجاجة مواد التنظيف. مواد التنظيف KÄRCHER يُمكن شراؤها جاهزة للاستخدام في زجاجة مواد التنظيف Plug ‘n’ Clean.

1. انزع غطاء زجاجة مواد التنظيف Plug ‘n’ Clean.
2. اضغط زجاجة مواد التنظيف Plug ‘n’ Clean بحيث تكون فتحتها نحو الأسفل في الحامل على الجهاز.

صورة إيضاحية P

3. قم بفك أنبوب الرش من مسدس الضغط العالي.

أثناء التشغيل، يتم خلط مواد التنظيف مع تيار الضغط المنخفض.

طريقة التنظيف الموصى بها

1. رش المنظف باقتصادية على السطح الجاف واتركه ليظهر أثره (لا يجف).
2. اشطف الاتساخات المحررة بتيار الضغط العالي.

بعد التشغيل مع مواد التنظيف

1. قم بنزع وصلة زجاجة مواد التنظيف Plug ‘n’ Clean من مأخذها، وأغلق الغطاء.
2. ضع زجاجة مادة التنظيف في الحامل بينما الغطاء موجهًا لأعلى.
3. قم بتشغيل الجهاز لمدة 30 ثانية تقريبًا باستخدام الماء النقي لشطف مواد التنظيف من الجهاز والملحقات.

قطع عملية التشغيل

1. ترك شد ذراع الزناد.

يتوقف الجهاز بمجرد تحرير ذراع السحب.

يتم الحفاظ على الضغط العالي في النظام.

2. اغلق ذراع الزناد.
3. ضع مسدس الضغط العالي مع أنبوب الرش في جراب حفظ مسدس الضغط العالي.
4. في حالة توقف العمل لأكثر من 5 دقائق، أوقف تشغيل الجهاز.

أوقف التشغيل

⚠ تحذير

خطر الإصابة بسبب تسرب المياه تحت ضغط عالٍ.

إصابات شديدة في العين أو الجلد

لا تفصل خرطوم الضغط العالي عن مسدس أو جهاز الضغط العالي إلا عندما لا يكون هناك ضغط في النظام.

تنبيه

خطر حدوث أضرار بسبب الصقيع.

أضرار بالجهاز والملحقات

قم بتصريف المياه تمامًا من الجهاز والملحقات.

عليك حماية الجهاز والملحقات دائمًا من الصقيع.

1. حرر ذراع التشغيل.
2. قم بقفل ذراع التشغيل.
3. أغلق صنبور المياه.
4. افصل الجهاز عن مصدر الإمداد بالمياه.
5. حرر ذراع التشغيل.
6. اضغط على ذراع التشغيل لمدة دقيقة واحدة بحد أقصى حتى يتوقف خروج الماء.

يتم تبديد الضغط المتبقي في النظام.

يتم ضخ الماء خارج الجهاز لمنع حدوث أضرار ناجمة عن الصقيع.

7. حرر ذراع التشغيل.
8. قم بقفل ذراع التشغيل.
9. أطفئ الجهاز.
10. افصل قابس التيار الكهربائي من مقبس التيار الرئيسي.
11. فك الجهاز وقم بتفريغه وتخزين الملحقات عليه، انظر حفظ الجهاز.

النقل

⚠ تنويه

خطر وقوع إصابة وضرر بفعل وزن الجهاز.

إصابات وأضرار

عليك عند النقل والتخزين مراعاة وزن الجهاز.

حمل الجهاز

1. ارفع واحمل الجهاز من مقبض الحمل.

سحب الجهاز

1. اسحب مقبض النقل حتى يثبت بصوت مسموع.
2. سحب الجهاز من مقبض النقل.

نقل الجهاز في السيارة

1. قبل نقل الجهاز، قم بنزع وصلة زجاجة مواد التنظيف Plug ‘n’ Clean من مأخذها، وأغلق الغطاء.
2. تأمين الجهاز ضد الانزلاق، والانقلاب.

التخزين

⚠ تنويه

خطر وقوع إصابة وضرر بفعل وزن الجهاز.

إصابات وأضرار

عليك عند النقل والتخزين مراعاة وزن الجهاز.

حفظ الجهاز

⚠ تحذير

خطر الإصابة بسبب تسرب المياه تحت ضغط عالٍ.

إصابات شديدة في العين أو الجلد

لا تفصل خرطوم الضغط العالي عن مسدس أو جهاز الضغط العالي إلا عندما لا يكون هناك ضغط في النظام.

1. قم بإنهاء التشغيل، انظر أوقف التشغيل.
2. قم بفك أنبوب الرش من مسدس الضغط العالي.
3. اضغط زر التحرير، واسحب خرطوم الضغط العالي من مسدس الضغط العالي.
4. صرّف المياه من مسدس الضغط العالي.
5. إدخال مُسدس الضغط العالي في جراب الحفظ الخاص به.
6. إدخال أنابيب الرش في جراب الحفظ الخاص بها:
   a أنبوب الرش فاريوباور: الفوهة موجهة للأعلى
   b أنبوب الرش ديرت بلاستر: الفوهة موجهة للأسفل
7. اسحب خرطوم الضغط العالي من مجرى الخرطوم عالي الضغط إلى الخلف.
8. قم بتعليق خرطوم الضغط العالي على الخطاف المخصص لخرطوم الضغط العالي / الكابل الكهربائي.
9. قم بتعليق الكابل الكهربائي في خطاف خرطوم الضغط العالي / الكابل الكهربائي.

تجب مراعاة الملاحظات الإضافية قبل التخزين لفترات طويلة، انظر العناية والصيانة.

الحماية من التجمد

تنبيه

خطر حدوث أضرار بسبب الصقيع.

أضرار بالجهاز والملحقات

قم بتصريف المياه تمامًا من الجهاز والملحقات.

عليك حماية الجهاز والملحقات دائمًا من الصقيع.

1. ضخ الماء من الجهاز، انظر أوقف التشغيل.
2. فك الملحقات وقم بتصريف الماء، انظر حفظ الجهاز.
3. خزّن الملحق في الجهاز، واحفظه في منطقة محمية من التجمد، انظر حفظ الجهاز.

التوصيل بصنبور المياه

تنبيه

خطر حدوث ضرر عند استخدام وصلات الخرطوم المصنوعة من النحاس الأصفر مع وظيفة AquaStop من مقدمي الخدمات الخارجيين.

أضرار في مضخة الضغط العالي

لا تستخدم سوى وصلات الخرطوم مع/دون وظيفة AquaStop من KÄRCHER، أو وصلات الخراطيم دون وظيفة AquaStop أو وصلات الخراطيم البلاستيكية مع وظيفة AquaStop من موردين خارجيين.

1. إدخال خرطوم الحديقة في التوصيلة الخاصة بوصلة المياه.

إرشاد

*خرطوم حديقة مقوى بالنسيج ضروري قطره لا يقل عن 1/2 بوصة (13 مم)، بطول 7,5 متر على الأقل، مع قارنة سريعة متوفرة تجاريًا.

صورة إيضاحية L

2. توصيل خرطوم الحديقة بصنبور المياه.
3. فتح صنبور المياه بالكامل.

شفط المياه من الخزان المفتوح

هذا المنظف العامل بالضغط العالي مناسب للاستخدام مع خرطوم الشفط من KÄRCHER لامتصاص المياه السطحية، على سبيل المثال من براميل الأمطار، أو البرَك، (لمعرفة أقصى ارتفاع للشفط، راجع البيانات الفنية).

1. اربط الوصلة في وصلة المياه.
2. املأ خرطوم الشفط بالمياه.
3. أدر خرطوم الشفط من وصلة المياه الخاصة بالجهاز، وتعليقه بأحد مصادر المياه (مثلاً . لبرميل المطر).

تصريف الهواء من الجهاز

تنبيه

خطر حدوث أضرار بسبب التشغيل على الجاف.

أضرار في مضخة الضغط العالي

لا تقم بتشغيل الجهاز دون ماء.

أوقف تشغيل الجهاز إذا لم يتراكم الضغط في غضون دقيقتين.

تصرف وفقًا للتعليمات الواردة في المساعدة في حالة حدوث أعطال.

إرشاد

لتصريف الهواء من الجهاز، لا تُركب أنبوب الرش أو الملحقات الأخرى على مسدس الضغط العالي.

1. قم بتشغيل الجهاز عن طريق إدارة مفتاح الجهاز إلى الموضع "I/ON".

لإيقاف تشغيل الجهاز، أدر مفتاح الجهاز إلى الموضع "OFF/0".

صورة إيضاحية M

2. حرر ذراع الزناد.

صورة إيضاحية N

3. اسحب ذراع الزناد.

الجهاز يعمل.

4. اترك الجهاز يعمل بحد أقصى لمدة دقيقتين حتى تخرج المياه بدون فقاعات.
5. ترك شد ذراع الزناد.
6. اغلق ذراع الزناد.

التشغيل

تنبيه

خطر حدوث أضرار بسبب التشغيل على الجاف.

أضرار في مضخة الضغط العالي

لا تقم بتشغيل الجهاز دون ماء.

أوقف تشغيل الجهاز إذا لم يتراكم الضغط في غضون دقيقتين.

تصرف وفقًا للتعليمات الواردة في المساعدة في حالة حدوث أعطال.

نظام Power Control

يُظهر مؤشر الضغط بمسدس الضغط العالي عند تشغيل مستوى الضغط المضبوط.

أدر أنبوب الرش Vario Power لضبط مستويات الضغط بين SOFT أو MEDIUM أو HARD.

قم بفك أنبوب الرش على مسدس الضغط العالي لضبط مستوى الضغط MIX ولخلط مواد التنظيف.

إرشاد

يمكن أن تختلف حساسية المواد بشكل كبير اعتمادًا على العمر الزمني والحالة. وبالتالي فإن التوصيات غير ملزمة.

إرشاد

يكون مؤشر الضغط بدون مدلول عند تشغيل تنظيف الأسطح أو أي ملحقات أخرى.

البيان	مستويات الضغط	موصى بها على سبيل المثال
	HARD	على سبيل المثال، البلاط الحجري والأسفلت والأسطح المعدنية وأدوات الحدائق (عربة اليد، المجرفة، الخ)
	متوسط	السيارات / الدراجات النارية، أسطح القرميد، الجدران المليسة، الأثاث البلاستيكي
	ناعم	الأسطح الخشبية والدراجات النارية وأسطح من الرمل ومفروشات من القش
	خلط	جميع الأسطح المناسبة لاستخدام مواد التنظيف

التشغيل بالضغط العالي

تنبيه

تنبيه، خطر حدوث ضرر بسبب نوع الرش الصغير جدًا أو غير الكافي.

أضرار في الأسطح المطلية أو الحساسة.

حافظ على مسافة 30 سم على الأقل في حالة تنظيف الأسطح المطلية.

لا تقم بتنظيف إطارات السيارات، أو الطلاء، أو الأسطح الحساسة مثل الخشب باستخدام التيار الدوار.

1. أدخل أنبوب النفث في مسدس الضغط العالي وثبته من خلال إدارته بزاوية 90°.

صورة إيضاحية O

2. تشغيل الجهاز.
3. حرر ذراع الزناد.
4. اسحب ذراع الزناد.

الجهاز يعمل.

5. أدر أنبوب الرش Vario Power حتى يظهر مستوى الضغط المطلوب على مؤشر الضغط.

التشغيل مع مواد التنظيف

⚠ خطر

المخاطر الصحية بسبب مواد التنظيف!

أضرار صحية جسيمة

يجب مراعاة ورقة بيانات السلامة الصادرة عن الشركة المصنعة لمواد التنظيف.

ارتدِ تجهيزات الحماية الشخصية المطلوبة.

تنبيه

خطر حدوث ضرر من جراء مواد التنظيف غير المناسبة!

أضرار مادية

لا تستخدم سوى مواد تنظيف معتمدة من شركة Kärcher ومناسبة للأشياء المراد تنظيفها.

احرص على مراعاة إرشادات السلامة وتوصيات الجرعات والإرشادات المرفقة بمواد التنظيف.

تعامل باقتصادية مع المنظفات.

⑩ حفظ مسدس الضغط العالي

⑪ مقبض النقل، قابل للخلع

⑫ أنبوب الرش المزود بناسف الاتساخات لإزالة الاتساخات العنيدة

⑬ أنبوب الرش Vario Power لمهام التنظيف المعتادة.
ضغط العمل قابل للتعديل بدون تدريج من درجة "SOFT" حتى "HARD". لضبط ضغط العمل، اترك ذراع السحب. ثم قم بتحويل رمح الرش إلى الموضع المطلوب.
لإزالة سائل التنظيف، فك أنبوب الرش ولا تعمل إلا باستخدام مسدس الضغط العالي.

⑭ مسدس الضغط العالي

⑮ زر التحرير

⑯ ذراع الزناد

⑰ مؤشر الضغط
(1SOFT / 2-MEDIUM / 3-HARD / 0 MIX)

⑱ قفل مسدس الضغط العالي

⑲ مقبض الحمل

⑳ مشبك خرطوم الضغط العالي / الكابل الكهربائي

㉑ لوحة الطراز

㉒ درج الملحقات

㉓ خطاف لتثبيت الشبكة

㉔ شبكة لدرج الملحقات

㉕ كابل مع قابس شبكة

㉖ توصيل وصلة المياه

㉗ *خرطوم الحدائق

㉘ ** خرطوم الشفط من KÄRCHER

㉙ البراغي والخوابير المرفقة

* ضروري بشكل إضافي
** متوفر اختيارياً

المسامير والخوابير المرفقة

صورة إيضاحية B

① قاعدة الخابور (عدد 2)

② برغي 4x22 (عدد 2)

③ برغي 4x16 (عدد 10)

التركيب

قبل بدء التشغيل يجب بتركيب الأجزاء المرفقة بالجهاز.
حضِّر البراغي / الخوابير، والمفك المناسب لذلك.

تركيب العجلات

1. إدخال العجلات.

إرشاد
يجب الانتباه إلى توجيه الثقوب.

صورة إيضاحية C

2. يجب تأمين العجلات ببرغي واحد لكل منهما.

تركيب القاعدة

1. إدخال القاعدة.

صورة إيضاحية D

2. إدخال الخابوران في الثقوب حتى النهاية.
3. يجب تأمين القاعدة ببرغيين.

تركيب موضع تخزين أنابيب الرش

1. تعليق موضع تخزين أنبوب الرش.
2. تأمين مضع التخزين باستخدام 2 من البراغي.

صورة إيضاحية E

3. تأمين الغطاء باستخدام 4 براغي.

صورة إيضاحية F

تركيب مقبض النقل

1. إدخال مقبض النقل.

صورة إيضاحية G

2. تأمين مقبض النقل ببرغيين.

تركيب شبكة الملحقات

1. تعليق شبكة الملحقات على الخطافات.

صورة إيضاحية H

تركيب التوصيلات الخاصة بوصلة المياه

1. ربط التوصيلات الخاصة بوصلات المياه في موضع وصلات المياه بالجهاز.

صورة إيضاحية I

بدء التشغيل

1. نصب الجهاز على أرضية مستوية.

تنبيه
خطر حدوث ضرر عند التشغيل بخرطوم ضغط عالي ملفوف.
أضرار في خرطوم الضغط العالي
قم بفك خرطوم الضغط العالي بالكامل.
قم بفك خرطوم الضغط العالي بالكامل ووضعه دون عقد أو عروات أو التواءات قبل تشغيل الجهاز.

2. قم بفك خرطوم الضغط العالي بالكامل.
3. اسحب خرطوم الضغط العالي للأمام عن طريق مجرى خرطوم الضغط العالي، وقم بفكه دون أي عروات والتواءات محتملة.

صورة إيضاحية J

4. إدخال خرطوم الضغط العالي في مسدس الضغط العالي حتى يثبت بشكل مسموع.

إرشاد
مراعاة الاتجاه السليم للوصلة.

صورة إيضاحية K

5. التحقق من التوصيل المضمون عن طريق شد خرطوم الضغط العالي.
6. قم بفك كابل الطاقة بالكامل.
7. إدخال قابس شبكة الطاقة في المقبس.

توصيل مصدر إمداد الماء

تنبيه
خطر حدوث ضرر بسبب المياه الملوثة.
أضرار بالجهاز والملحقات
لا تقم بتشغيل الجهاز إلا بمياه نقية وصافية دون شوائب أو إضافات.
لا تستخدم المياه الملوثة أو مياه الصرف الصحي أو المياه المالحة.
توصيك شركة KÄRCHER باستخدام فلتر مياه من KÄRCHER بشكل اختياري.

تنبيه
خطر التلف بسبب كمية ماء الإمداد القليلة جداً.
أضرار بالجهاز والخرطوم عالي الضغط
تأكد من وجود كمية كافية من ماء الإمداد.

1. افحص ضغط ودرجة حرارة وكمية ماء الإمداد لضمان الامتثال للمتطلبات، انظر البيانات الفنية.

إرشاد
التزم بلوائح شركة إمداد الماء.

المحتويات

تطبيق KÄRCHER Home & Garden App 186
إرشادات عامة 186
تجهيزات السلامة 186
الرموز على الجهاز 186
حماية البيئة 186
الاستخدام المطابق للتعليمات 186
الملحقات التكميلية وقطع الغيار 186
محتوى التسليم 186
نظرة عامة على الجهاز 186
التركيب 187
بدء التشغيل 187
التشغيل 188
النقل 189
التخزين 189
العناية والصيانة 190
المساعدة في حالة حدوث أعطال 190
الضمان 190
البيانات الفنية 191

تطبيق KÄRCHER Home & Garden App

باستخدام تطبيق KÄRCHER Home & Garden، يمكنك الاستفادة من المزايا التالية عند استخدام جهازك:

- نصائح الاستخدام ومعارف الخبراء
- معلومات المنتج ونظرة عامة على الملحقات وتعليمات التشغيل
- وسائل المساعدة والاتصال بالخدمة
- المتجر على الإنترنت - عروض حصرية وأكثر من ذلك بكثير

امسح الكود على العبوة أو حمّل تطبيق KÄRCHER Home &Garden من متجر التطبيقات الخاص بك وسجّل منتجك بسهولة.

إرشادات عامة



اقرأ دليل التشغيل هذا وإرشادات السلامة المرفقة قبل استخدام الجهاز لأول مرة. ثم تصرف طبقًا لذلك.
احتفظ بالكتيبين للاستخدام لاحقا أو تسليمهما للمالك اللاحق.

تجهيزات السلامة

⚠ تحذير
خطر الإصابة!
إصابات خطيرة بسبب فقد تجهيزات السلامة أو تعديلها أو عدم فعاليتها.
لا تتجاوز تجهيزات السلامة أو تزيلها أو تجعلها غير فعالة. تجهيزات السلامة تخدم حمايتك.

مفتاح الجهاز

مفتاح الجهاز يمنع تشغيل الجهاز دون قصد.

قفل ذراع الزناد

القفل يحجب ذراع الزناد ويحول دون بدء تشغيل الجهاز بلا قصد.

وظيفة الإيقاف التلقائي

إذا تم تحرير ذراع الزناد، يوقف مفتاح الضغط مضخة الضغط العالي، ويوقف شعاع الضغط العالي. عند شد ذراع الزناد فتعمل مضخة الضغط العالي.

مفتاح حماية المحرك

في حالة وجود تيار عالي للغاية، يُغلق مفتاح حماية المحرك الجهاز.

الرموز على الجهاز



لا توجه شعاع الضغط العالي على الأشخاص، الحيوانات، معدات كهربائية فعالة أو على الجهاز نفسه.
عليك حماية الجهاز من التجمد.



لا يسمح بتوصيل الجهاز مباشرة بشبكة مياه الشرب العامة.

حماية البيئة



المواد المستخدمة في التغليف قابلة لإعادة التدوير. يرجى التخلص من مواد التغليف بطريقة تحافظ على البيئة.



تحتوي الأجهزة الكهربائية والإلكترونية على مواد قيّمة قابلة لإعادة التدوير وغالبًا ما تحتوي أيضا على مكونات مثل البطاريات، أو المراكمات أو الزيوت والتي قد تشكل خطورة على صحة الإنسان والبيئة في حالة التعامل معها بشكل غير صحيح أو إذا تم التخلص منها بصورة خاطئة. إلا أن هذه المكونات ضرورية لتشغيل الجهاز بصورة سليمة. لا يجوز التخلص من الأجهزة المميزة بهذا الرمز مع النفايات المنزلية.

أعمال التنظيف التي يتكون فيها مياه عادمة تحتوي على زيوت، مثل غسل المحركات، وغسل الهيكل السفلي، لا يُسمح بإجراؤها إلا في أماكن الغسل المزودة بفاصل للزيت.

لا يُسمح بالعمل باستخدام مواد التنظيف إلا في أماكن العمل غير المنفذة للسوائل مع وجود وصلة بقناة المياه المتسخة. لا يُسمح بوصول مواد التنظيف إلى المياه أو إلى التربة السطحية.

استخدام المياه من مجاري المياه العامة غير مسموح به في بعض البلدان.

إرشادات حول مواد المحتويات (REACH)
تجد المعلومات الحالية حول المحتويات على الموقع:
www.kaercher.de/REACH

الاستخدام المطابق للتعليمات

استخدم منظفات الضغط العالي للاستعمال المنزلي فقط.
منظفات الضغط العالي مخصصة لتنظيف الماكينات والسيارات والمباني والعدد والواجهات والشرفات ومعدات الحدائق وغيرها وذلك باستخدام الضغط العالي لشعاع المياه.

الملحقات التكميلية وقطع الغيار

استخدام الملحقات التكميلية الأصلية وقطع الغيار الأصلية فقط، والتي تضمن تشغيل الجهاز بشكل آمن وخال من الاختلالات.
تجد المعلومات الخاصة بالملحقات التكميلية وقطع الغيار على الموقع *www.kaercher.com*.

محتوى التسليم

محتوى تسليم الجهاز مصور على العبوة. تأكد من وجود جميع محتويات العبوة عند فتحها. وفي حالة نقص أية ملحقات تكميلية أو اكتشاف أي تلف بها ناتج عن عملية النقل، يرجى إخطار البائع.

نظرة عامة على الجهاز

الرسوم التوضيحية مثالية، وقد تختلف التفاصيل
للاطلاع على الرسوم التوضيحية، انظر صفحات الأشكال
صورة إيضاحية A

① قاعدة مع مقبض للحمل
② وصلة المياه مع مصفاة مُركبة
③ عجلة
④ حاجب
⑤ مد خرطوم الضغط العالي
⑥ مفتاح الجهاز
⑦ حفظ أنابيب النفث
⑧ خرطوم الضغط العالي
⑨ *توصيل زجاجة مواد التنظيف

REGISTER TO BENEFIT.

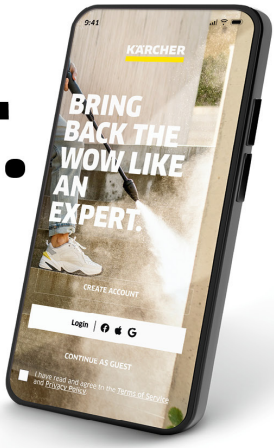

Scan QR Code for download and easy product registration in Home & Garden App or website.

karcher.com/register

DE – Laden Sie die Home & Garden App herunter, um Ihr Gerät zu registrieren und volle Unterstützung bei der Reinigung zu erhalten.

- Steuerung von smarten Produkten
- Anwendungstipps & Expertenwissen
- Produktinformationen, Zubehör-Übersicht und Betriebsanleitungen
- Hilfestellungen und Service-Kontakt
- Onlineshop, exklusive Angebote und vieles mehr

EN – Download the Home & Garden App to register your device for full support in cleaning.

- Control of smart products
- Application tips & expert knowledge
- Product information, overview of accessories and operating instructions
- Support and service contact
- Online shop – exclusive offers and much more

FR – Téléchargez l'application Home & Garden pour enregistrer votre appareil et bénéficier d'une assistance complète en matière de nettoyage.

- Contrôle des produits intelligents
- Conseils d'utilisation & expertise
- Informations sur les produits, présentation des accessoires et manuels d'utilisation
- Aide et contact de service
- Boutique en ligne – offres exclusives et bien plus encore

ES – Descarga la aplicación Home & Garden para registrar tu equipo y disfrutar de todas las ventajas de la limpieza.

- Control de productos inteligentes
- Consejos de aplicación y conocimientos de expertos
- Información sobre el producto, resumen de accesorios y manual de instrucciones
- Asistencia y contacto para el servicio
- Tienda en línea: ofertas exclusivas y mucho más

karcher.com/dealersearch

Alfred Kärcher SE & Co. KG
Alfred-Kärcher-Str. 28-40
71364 Winnenden (Germany)

2-2-SC-A5-GS-AW17339