

# HD 4/11 C Bp Pack

Первый профессиональный аппарат высокого давления с питанием от аккумулятора HD 4/11 C Battery. Для мобильных приложений, таких как, например. в муниципальной сфере или в ландшафтном дизайне. вкл. 2 литий-ионных аккумулятора 36 В.







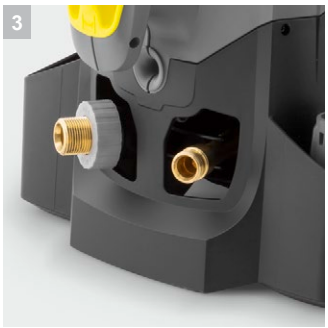





### 1 Аккумуляторная платформа 36 В

- Высокая эффективность очистки и длительное время работы.
- Совместимые батареи в нескольких диапазонах.

### 2 Экономичный и эффективный режим эко! эффективности

- Экономит энергию и продлевает время работы от одного аккумулятора.
- Снижение эффективности очистки для более легкой грязи.

### 3 Качество

- Автоматическая система регулирования давления защищает составные части аппарата и продлевает срок его службы.
- Высококачественная латунная головка блока цилиндров.

### 4 Мобильность

- Встроенная ручка для переноски спереди аппарата облегчает его перемещение и погрузку.
- Можно сложить ручку одним нажатием кнопки.

HD 4/11 C Bp Pack, 1.520-925.0, 2022-08-02

# Технические характеристики и комплектация



## HD 4/11 C Bp Pack

- Автономноая очистка под высоким давлением независимо от внешних источников энергии
- Высокая эффективность очистки с длительным временем работы
- В комплект поставки входят две мощные литий-ионные батареи 36 В

### Технические характеристики

| | | |
|---|---|---|
| **Артикул** | | 1.520-925.0 |
| **Штрих-код (EAN)** | | 4054278355290 |
| **Аккумуляторная платформа** | | Аккумуляторная платформа 36В |
| **Производительность** | **л/ч** | 320 – 400 |
| **Температура воды на входе** | **°C** | 60 |
| **Рабочее давление** | **бар / MPa** | 70 – 110 / 7 – 11 |
| **Макс. давление** | **бар / MPa** | 150 / 15 |
| **Количество одновременно работающих пользователей** | | 1 |
| **Мобильность** | | на колесах |
| **Потребляемая мощность** | **кВ** | 1,6 |
| **Тип аккумулятора** | | Литий-ионный сменный аккумулятор |
| **Напряжение** | **В** | 36 |
| **Емкость** | **А/ч** | 7,5 |
| **Необходимое количество аккумуляторов** | **шт.** | 2 |
| **Время работы от 1 заряда батареи** | **мин** | 30 (7,5 Ач) / |
| **Время заряда быстрозарядным устройством (до 80 / 100 %)** | **мин** | 58 / 81 |
| **Зарядный ток** | **А** | 6 |
| **Параметры электросети для зарядного устройства** | **В / Гц** | 100 – 240 / 50 – 60 |
| **Длина кабеля зарядного устройства** | **м** | 1,2 |
| **Масса** | **кг** | 26,89 |
| **Размеры (Д × Ш × В)** | **мм** | 380 × 370 × 930 |

### Комплектация

| | | |
|---|---|---|
| **Аккумулятор** | | Аккумуляторы Battery Power+ 36 В / 7,5 Ач (2 шт.) |
| **Пистолет** | | EASY!Force |
| **Шланг высокого давления** | **м** | 10 |
| **Струйная трубка** | **мм** | 840 |

■ **Включено в комплект поставки**

# HD 4/11 C Bp Pack
# 1.520-925.0


1


2


3


4

| | | Артикул | | | | | Цена | Описание | |
|---|---|---|---|---|---|---|---|---|---|
| **Аккумулятор** | | | | | | | | | |
| Аккумулятор Battery Power+ 36/75 | 1 | 2.445-043.0 | | | | | | Емкость 7,5 А*ч гарантирует длительное время работы 36В литий-ионного аккумулятора Battery Power+. Очень мощный, с технологией Real Time и защитой от перегрузок по току. | ■ |
| Аккумулятор Battery Power+ 36/60 | 2 | 2.042-022.0 | | | | | | Очень мощный литий-ионный аккумулятор Battery Power+ напряжением 36 В и емкостью 6,0 А*ч предназначен для длительной работы. Он обладает уникальной инновационной технологией мониторинга всех параметров и нагрузки через встроенный ЖК- дисплей. | □ |
| **Зарядное устройство** | | | | | | | | | |
| Быстрозарядное устройство Battery Power+ 36/60 | 3 | 2.445-045.0 | | | | | | Заряжает все 36 В аккумуляторы для платформ Kärcher Battery Power и Kärcher Battery Power+. Быстрое зарядное устройство со светодиодным индикатором и максимальным зарядным током 6А. Имеет приспособление для настенного монтажа. | ■ |
| **Стартовый комплект** | | | | | | | | | |
| Стартер Комплект Battery Power+ 36/75 | 4 | 2.445-070.0 | | | | | | Стартовый комплект Battery Power+ 36/75 с 2 аккумуляторами 36 В / 7,5 Ач и 36-вольтным быстрозарядным устройством для 36-вольтных аккумуляторных аппаратов Kärcher на платформах Battery Power и Battery Power+. | □ |

■ Включено в комплект поставки □ Доступные аксессуары

# HD 4/11 C Bp Pack
# 1.520-925.0


1


2


3


4


5


6

| | | Артикул | | | | | Цена | Описание | |
|---|---|---|---|---|---|---|---|---|---|
| **Пистолет** | | | | | | | | | |
| Пистолет EASY!Force Advanced | 1 | 4.118-005.0 | | | | | | Превосходное решение для выполнения работ без больших усилий: конструкция пистолета EASY!Force предусматривает использование силы отдачи водяной струи для сведения усилия удержания рычага к нулю. | ■ |
| Комплект для переоборудования EASY!Force 1 – от шланга высокого давления | 2 | 4.111-050.0 | | | | | | Для переоснащения аппаратов высокого давления Kär-cher с уже имеющимся шлангом высокого давления: комплект переоснащения EASY!Force 1 с пистолетом EASY!Force, струйной трубкой и всеми необходимыми адаптерами до самого сопла. | □ |
| Комплект для переоборудования EASY!Force 2 – от аппарата | 3 | 4.111-051.0 | | | | | | Специально предназначен для дооснащения уже имеющихся аппаратов высокого давления Kärcher: Комплект переоснащения EASY!Force 2 с пистолетом EASY!Force, струйной трубкой, шлангом высокого давления и всеми необходимыми адаптерами. | □ |
| Комплект для переоборудования EASY!Force 3 – пистолет | 4 | 4.111-052.0 | | | | | | Совместим с имеющимся шлангом высокого давления и струйной трубкой: Комплект переоснащения EASY!Force 3 с пистолетом EASY!Force- и всеми необходимыми адаптерами для оснащения аппарата высокого давления. | □ |
| **Быстрое подключение** | | | | | | | | | |
| Быстродействующая муфта | 5 | 2.115-000.0 | | | | | | Для быстрой установки различных струйных трубок и других принадлежностей. Оптимально сочетается с принадлежностями Kärcher, обеспечивает стыковку пистолета со струйными трубками. С внутренней резьбой M22 x 1.5. | □ |
| Быстродействующая муфта штепсельный нипп | 6 | 2.115-001.0 | | | | | | Ниппель из закаленной нержавеющей стали для быстродействующей муфты 2.115-000. | □ |

■ Включено в комплект поставки □ Доступные аксессуары

# HD 4/11 C Bp Pack
# 1.520-925.0


1


2


3


4


5


6


7


8


9


10


11


12

| | | Артикул | Макс. рабочее давление | Длина | | | Цена | Описание | |
|---|---|---|---|---|---|---|---|---|---|
| **Поворотные струйные трубки** | | | | | | | | | |
| Струйная трубка | 1 | 4.112-006.0 | 300 бар | 840 мм | | | | Эргономичная поворотная струйная трубка длиной 840 мм. | ■ |
| Светодиодная насадка-осветитель | 2 | 2.680-002.0 | | | | | | Эргономичный LED-фонарик для струйной трубки EASY!Force позволяет выполнять эффективную работу аппаратами высокого давления при плохом освещении или в темных местах. | □ |
| Струйная трубка в упаковке, 250 мм, поворотная | 3 | 4.112-027.0 | 300 бар | 250 мм | | | | Эргономичная поворотная струйная трубка длиной 250 мм. | □ |
| Струйная трубка в упаковке, 400 мм, поворотная | 4 | 4.112-024.0 | 300 бар | 400 мм | | | | Эргономичная поворотная струйная трубка длиной 400 мм. | □ |
| Струйная трубка | 5 | 4.112-007.0 | 300 бар | 600 мм | | | | Эргономичная поворотная струйная трубка длиной 600 мм. | □ |
| | 6 | 4.112-000.0 | 300 бар | 1050 мм | | | | Струйная трубка из нержавеющей стали 1050 мм с эргономичной ручкой для удобства использования и защиты. Вращается на 360 ° под давлением. | □ |
| Удлинительная трубка EASY!Lock, 1000 мм | 7 | 4.112-048.0 | 300 бар | 1000 мм | | | | Удлинительная трубка с разъемом EASY!Lock. Длина 1000 мм. | □ |
| **Удобний распылитель** | | | | | | | | | |
| Гибкая струйная трубка | 8 | 4.112-035.0 | 210 бар | 1050 мм | | | | С плавным отклонением наконечника в пределах от 20° до 140°. Прекрасно подходит для очистки труднодоступных мест (водосточных желобов, крыш, днищ и колесных ниш автомобилей и т. д.). | □ |
| Шарнирный держатель сопла | 9 | 4.112-057.0 | 300 бар | | | | | Решение для очистки труднодоступных мест: шарнирный держатель сопла, плавно отклоняемый в секторе 120°. Легко устанавливается непосредственно на струйной трубке. | □ |
| **Струйная трубка для очистки днищ** | | | | | | | | | |
| Трубка для мойки шасси | 10 | 4.112-032.0 | | 700 мм | | | | С колесиками, для удобной и эффективной очистки днищ и крыльев автомобилей. Из нержавеющей стали. Без сопла высокого давления | □ |
| **Дополнительная ручка** | | | | | | | | | |
| Дополнительная рукоятка для струйных трубок EASY!Lock | 11 | 4.321-380.0 | | | | | | Дополнительная рукоятка, легко устанавливаемая на струйной трубке нового поколения принадлежностей EASY!Lock, позволяет выполнять различные работы в оптимальной в физиологическом отношении позе и регулярно изменять ее для уменьшения нагрузки на опорно-двигательный аппарат. При этом возможность поворота струйной трубки на 360° непосредственно в процессе работы обеспечивает удобное выполнение самых разнообразных операций. | □ |
| **Управление мощностью** | | | | | | | | | |
| Струйная трубка PowerControl 027 | 12 | 4.112-043.0 | | | | | | Струйная трубка PowerControl с соплом размера 027 позволяет плавно регулировать давление прямо на рукоятке и, тем самым, точно адаптировать мощность к конкретной задаче. | □ |

■ Включено в комплект поставки □ Доступные аксессуары

# HD 4/11 C Bp Pack
# 1.520-925.0



2

| | | Артикул | Макс. рабочее давление | Размер сопла | | | Цена | Описание | |
|---|---|---|---|---|---|---|---|---|---|
| **Грязевая фреза** | | | | | | | | | |
| Грязевая фреза | 1 | 4.114-056.0 | 180 бар | 28 | | | | | ■ |
| **Трехпозиционное сопло** | | | | | | | | | |
| Трехпозиционное сопло | 2 | 4.117-024.0 | 300 бар | 28 | | | | Трехпозиционное сопло с ручным переключением. Обеспечивает удобное изменение вида струи. В аппаратах с инжектором веерная струя низкого давления используется для всасывания и нанесения чистящего средства. | ■ |

■ Включено в комплект поставки ☐ Доступные аксессуары

# HD 4/11 C Bp Pack
# 1.520-925.0


1


2–3


4


5

| | | Артикул | ID | Макс. рабочее давление | Длина | | Цена | Описание | |
|---|---|---|---|---|---|---|---|---|---|
| **Стандартный с резьбовыми разъемами с обеих сторон** | | | | | | | | | |
| Шланг высокого давления, 2 × EASY!Lock, НД 6, 250 бар, 10 м | 1 | 6.110-034.0 | DN 6 | 250 бар | 10 м | | | Шланг высокого давления длиной 10 м с разъемами EASY!Lock с обеих сторон. НД 6, рассчитан на давление до 250 бар. | ■ |
| Шланг высокого давления, 2 × EASY!Lock, НД 6, 250 бар, 10 м, ANTI!Twist | 2 | 6.110-035.0 | DN 6 | 250 бар | 10 м | | | Шланг высокого давления с разъемами EASY!Lock с обеих сторон. Длина шланга 10 м, НД 6, подходит для давления 250 бар. | □ |
| Шланг высокого давления, 10 м, НД 8, AVS | 3 | 6.110-031.0 | DN 8 | 315 бар | 10 м | | | Шланг высокого давления с разъёмами EASY!Lock, с защитой от излома 10 м. С запатентованным вращающемся AVS коннектором для пистолета и ручной муфтой. | □ |
| PPH / шланг высокого давления, 2 шт. EASY!Lock DN 10, 220 бар, 10 м | 4 | 6.110-041.0 | DN 10 | 220 бар | 10 м | | | Превосходные характеристики и комплектация: шланг высокого давления (DN 10) длиной 10 м рассчитан на давление до 220 бар. | □ |
| **Долговечный, с соединителями с обеих сторон** | | | | | | | | | |
| HD шланг DN 8 | 5 | 6.110-069.0 | DN 8 | 400 бар | 1,5 м | | | Шланг высокого давления (НД 8) длиной ,1,5 м, рассчитанный на давление до 400 бар. С двойным стальным армированием. Соединения: M 22 × 1,5 и удобный быстродействующий разъем EASY!Lock. | □ |

■ Включено в комплект поставки □ Доступные аксессуары

# HD 4/11 C Bp Pack
# 1.520-925.0



1

| | | Артикул | Размер сопла | | | | Цена | Описание | |
|---|---|---|---|---|---|---|---|---|---|
| **Мощное сопло с углом распыления 15°** | | | | | | | | | |
| Мощное сопло | 1 | 2.113-041.0 | 28 | | | | | | □ |

■ Включено в комплект поставки □ Доступные аксессуары

# HD 4/11 C Bp Pack
# 1.520-925.0


1


2


3


4


5


6


7


8


9


10


11


12

| | | Артикул | | | | | Цена | Описание | |
|---|---|---|---|---|---|---|---|---|---|
| **Резьбовой разъем для сопла** | | | | | | | | | |
| Защитная деталь TR только для замены | 1 | 4.112-011.0 | | | | | | Резьбовой разъем для сопла. Для сопел высокого давления и мощных сопел. | □ |
| **Вращающаяся муфта** | | | | | | | | | |
| Вращающаяся муфта | 2 | 4.111-021.0 | | | | | | Надежно предотвращает скручивание шлангов высокого давления.Соединение Easy!Lock. С защитной оболочкой. | □ |
| **Соединительный элемент** | | | | | | | | | |
| Адаптер для сопла TR22-TR20 | 3 | 4.111-038.0 | | | | | | Для фиксации сопел высокого давления и принадлежностей непосредственно на пистолете (с резьбовым разъемом для сопла). Не подходит для трехпозиционных сопел. | □ |
| **Адаптер EASY!Lock** | | | | | | | | | |
| Адаптер 1 M22AG-TR22AG | 4 | 4.111-029.0 | | | | | | Адаптер 1 для соединения старого шланга с новым шлангом | □ |
| Адаптер 2 M22IG-TR22AG | 5 | 4.111-030.0 | | | | | | Адаптер 2 для соединения старого аппарата с новым шлангом и старого пистолета с новым шлангом | □ |
| Адаптер 3 M22IG-TR22AG | 6 | 4.111-031.0 | | | | | | Адаптер 3 для соединения старого пистолета с новой струйной трубкой и новым серворегулятором | □ |
| Адаптер 5 TR22IG-M22AG | 7 | 4.111-033.0 | | | | | | Адаптер 5 для соединения нового пистолета со старой струйной трубкой и нового серворегулятора со старой струйной трубкой | □ |
| Адаптер 6 TR22IG-M22AG | 8 | 4.111-034.0 | | | | | | Адаптер 6 для соединения нового аппарата со старым шлангом и старого шланга с новым пистолетом | □ |
| Адаптер 7 M18IG-TR20AG | 9 | 4.111-035.0 | | | | | | Адаптер 7 для соединения старой струйной трубки с новой насадкой | □ |
| Адаптер 8 TR20IG-M18AG | 10 | 4.111-036.0 | | | | | | Адаптер 8 для соединения новой струйной трубки со старой насадкой | □ |
| Муфта 2 x TR EASY! Lock | 11 | 4.111-037.0 | | | | | | Муфта латунная для соединения и удлинения двух шлангов высокого давления с системой быстрого соединения EASY!Lock. | □ |
| АДАПТЕР для замены TR22IG-M22AG Ersatz | 12 | 4.111-046.0 | | | | | | Поворотный адаптер для соединения шлангов высокого давления с разъемом M 22 x 1,5 и пистолетом EASY!Force | □ |

■ Включено в комплект поставки □ Доступные аксессуары

# HD 4/11 C Bp Pack
# 1.520-925.0


1–2


3–4


5


6


7

| | | Артикул | Макс. рабочее давление | Размер сопла | | | Цена | Описание | |
|---|---|---|---|---|---|---|---|---|---|
| **Шланг для промывки труб, НД 6** | | | | | | | | | |
| Шланговый провод TR чистка труб DN6 max. | 1 | 6.110-046.0 | 250 бар | | | | | Шланг высокого давления повышенной эластичности длиной 10 м, предназначенный для внутренней очистки труб (с резьбой для сопла R 1/8). | ☐ |
| | 2 | 6.110-047.0 | 250 бар | | | | | Шланг высокого давления повышенной эластичности длиной 30 м, предназначенный для внутренней очистки труб (с резьбой для сопла R 1/8). | ☐ |
| Шланговый провод TR чистка труб DN6 14MP | 3 | 6.110-048.0 | 140 бар | | | | | Шланг высокого давления повышенной эластичности для внутренней очистки труб (с резьбой для сопла R 1/8). | ☐ |
| Шланг для прочистки труб, НД 6.30 м | 4 | 6.110-050.0 | 140 бар | | | | | Шланг высокого давления повышенной эластичности для внутренней очистки труб (резьба для сопла R 1/8"). | ☐ |
| **Сопло для промывки труб** | | | | | | | | | |
| Роторная форсунка чистка труб D21/040 | 5 | 4.765-001.0 | | 40 | 21 мм | | | Направленная вперед вращающаяся точечная струя устраняет даже самые стойкие загрязнения. Направленные назад три струи обеспечивают продвижение сопла сшлангом по трубе и гарантируют простоту использования. | ☐ |
| Роторная форсунка чистка труб D30/040 | 6 | 4.765-004.0 | | 40 | 30 мм | | | Направленная вперед вращающаяся точечная струя устраняет даже самые стойкие загрязнения. Направленные назад три струи обеспечивают продвижение сопла с шлангом по трубе и гарантируют простоту использования. | ☐ |
| **Для чистки внутренних поверхностей бочек и резервуаров** | | | | | | | | | |
| MK всасывающий патрубок | 7 | 2.641-798.0 | | | | | | Для подключения к шлангу высокого давления очистителей высокого давления Kärcher: Мощный очиститель для всасывания шлама для модернизации очистителей высокого давления до грязевых насосов. | ☐ |

■ Включено в комплект поставки ☐ Доступные аксессуары

# HD 4/11 C Bp Pack
# 1.520-925.0

KÄRCHER


1


2


4

| | | Артикул | | Размер сопла | | | Цена | Описание | |
|---|---|---|---|---|---|---|---|---|---|
| **Очиститель поверхности FR Classic** | | | | | | | | | |
| Приспособление для очистки поверхностей FR Classic | 1 | 2.111-016.0 | | | 300 мм | | | Модель начального уровня в серии приспособлений для очистки поверхностей, позволяющая выполнять работы как на открытом воздухе, так и в помещениях. Оснащена брызгозащитным корпусом, рассчитана на рабочее давление до 150 бар. | □ |
| **Приспособление для очистки плоских поверхностей FR 30 ME** | | | | | | | | | |
| Устройство для чистки поверхностей FR 30 ME | 2 | 2.111-013.0 | | | 300 мм | | | Высококачественное приспособление в корпусе из нержавеющей стали, устойчивое к горячей воде. С двойной керамической опорой, не оставляющими следов колесиками и патрубком для отсасывания воды. Прекрасно подходит для уборки помещений в пищевой промышленности. Комплект сопел для конкретного аппарата заказывается отдельно. Макс. 250 бар / 1100 л/ч / 80 °C. | □ |
| **Комплекты сопел для разных аппаратов** | | | | | | | | | |
| Комплект сопел для FR | 3 | 2.641-457.0 | 400 – 450 л/ч | | | | | Специальный комплект сопел, состоящий из силовых форсунок и винтовых соединений. Для оптимальной производительности очистителей поверхностей Kärcher (от 500 до 650 л/ч). | □ |
| **Комплекты сопел для FR Classic** | | | | | | | | | |
| Комплект сопел для FR Classic | 4 | 2.885-436.0 | | 28 | | | | Комплект форсунок специально для очистителя поверхностей FR Classic. | □ |

■ Включено в комплект поставки □ Доступные аксессуары

# HD 4/11 C Bp Pack
# 1.520-925.0


1


2


3


4


5


6

| | | Артикул | | | | | Цена | Описание | |
|---|---|---|---|---|---|---|---|---|---|
| **Резервуар для пенной трубки** | | | | | | | | | |
| Пенная насадка с баллоном Basic 1 | 1 | 4.112-053.0 | 350 – 600 л/ч | | | | | Для аппаратов высокого давления с производительностью 350-600 л/ч: новая, прочная и высококачественная насадка для пенной очистки с баллоном, которая позволяет создавать обильную пену и при этом уменьшать расход чистящего средства в два раза. | □ |
| Баллон для чистящего средства, 1 л, к пенной насадке Basic | 2 | 5.071-414.0 | | | | | | Для быстрой замены чистящего средства: дополнительный баллон (1 л) к трубке для пеной чистки Basic (2.112-053.0, 2.112-054.0 и 2.112-055.0). | □ |
| Пенная насадка с баллоном Advanced | 3 | 2.112-018.0 | | | | | | Короткая трубка для пенной чистки с присоединенным к ней баллоном для чистящего средства (1 л). Прекрасно подходит, например, для пенной чистки автомобилей. С поворотным соединением EASY!Lock, регуляторами дозировки чистящего средства и угла распыления струи. Совместима с аппаратами без функции Servo Control. | □ |
| Баллон для чистящего средства, 1 л, к пенной насадке Advanced | 4 | 6.414-050.0 | | | | | | Дополнительный баллон (1 л) для быстрой замены чистящего средства (к пеннім насадкам Advanced 2.112-017.0 и 2.112-018.0). | □ |
| Пенная насадка с баллоном Advanced 1 | 5 | 4.112-063.0 | 400 – 600 л/ч | | | | | Надежная, высококачественная пенная насадка с баллоном Advanced 1, позволяющая изменять угловое положение струи. С корпусом из латуни Ecobrass. Подходит к аппаратам высокого давления Kärcher с производительностью 400 – 600 л/ч. | □ |
| Пінна насадка DUO Advanced 1 | 6 | 4.112-067.0 | 400 – 600 л/ч | | | | | DUO Advanced 1 пенная насадка с двухлитровым баком для моющего средства и прямым переключением на очистку под высоким давлением. Подходит для моек высокого давления Kärcher со скоростью потока от 400 до 600 л/ч. | □ |

■ Включено в комплект поставки □ Доступные аксессуары

# HD 4/11 C Bp Pack
# 1.520-925.0


2


3

| | | Артикул | Длина | | | | Цена | Описание | |
|---|---|---|---|---|---|---|---|---|---|
| **Автоматический барабан для шланга** | | | | | | | | | |
| Автоматический барабан для шланга, пластмассовый, со шлангом высокого давления | 1 | 2.639-257.0 | 15 м | | | | | Подпружиненная и готовая к использованию автоматическая катушка для шланга для настенного монтажа. Упрощает обращение со шлангом высокого давления, сокращает время наладки и повышает безопасность труда. | □ |
| Автоматический барабан для шланга, лакированный, базальтово-серый | 2 | 6.392-105.0 | 20 м | | | | | Барабан с автоматическим сматыванием обеспечивает максимальный комфорт и безопасность при разматывании и сматывании шланга высокого давления. Например, с номером для заказа 6.110-011.0 (DN 8, 20 м, 315 бар) или 6.110-028.0 (DN 8, 20 м, 400 бар, Longlife). | □ |
| Автоматический барабан для шланга, из нерж. стали | 3 | 6.392-442.0 | 40 м | | | | | Барабан с автоматическим сматыванием обеспечивает максимальный комфорт и безопасность при разматывании и сматывании шланга высокого давления. Подходит для шлангов высокого давления, например, с номером для заказа 6.110-076.0 (DN 8, 40 м, 400 бар, 1 соединение AVS для фиксации на барабане для шланга). | □ |

■ Включено в комплект поставки □ Доступные аксессуары

# HD 4/11 C Bp Pack
# 1.520-925.0

KÄRCHER


1


2–3


4–5


7

| | | Артикул | | Длина продукта | Длина | Цена | | |
|---|---|---|---|---|---|---|---|---|
| **Teleskopstangen** | | | | | | | | |
| Адаптер низкого давления, для TL | 1 | 4.580-097.0 | | | | | Адаптер низкого | |
| Телескопическая штанга TL 7 F | 2 | 4.762-609.0 | | | 2–7 м | | | |
| Телескопическая штанга TL 7 H | 3 | 4.762-610.0 | | | 2–7 м | | | |
| Телескопическая штанга TL 10 H | 4 | 4.762-611.0 | | | 2,2–10 м | | C | □ |
| Телескопическая штанга TL 10 C | 5 | 4.762-612.0 | | | 2,2–10 м | | | |
| Телескопическая штанга TL 14 C | 6 | 4.762-613.0 | | | 2,4–14 м | | | |
| Адаптер высокого давления, для TL | 7 | 4.775-154.0 | | | | | Адаптер | |

■ Включено в комплект поставки □ Доступные аксессуары

# HD 4/11 C Bp Pack
# 1.520-925.0


1–2


3

| | | Артикул | Размер сопла | | | | Цена | Описание | |
|---|---|---|---|---|---|---|---|---|---|
| **Устройство для струйной абразивной очистки (без сопел)** | | | | | | | | | |
| Насадка для обработки струей воды с регулятором расхода (без сопла) | 1 | 4.115-000.0 | | | | | | Насадка для обработки струей воды с регулятором расхода (без сопла) | □ |
| Устройство для струйной абразивной очистки без регулятора расхода (без сопел) | 2 | 4.115-006.0 | | | | | | Для добавки абразивного средства в струю воды высокого давления в целях удаления краски, ржавчины, окалины. Устанавливается на струйной трубке вместо сопла высокого давления. Без регулировки расхода абразивного средства. | □ |
| **Сопловой комплект** | | | | | | | | | |
| Фильерный комплект TR гидроабразивный 035 | 3 | 2.112-021.0 | 35 | | | | | Комплект сопел для аппаратов с соплом для гидроабразивной чистки и сопловой вставкой. Для обеспечения оптимальной производительности приспособления для гидроабразивной чистки Kärcher. Только в сочетании приспособлением для гидроабразивной чистки 4.115-000.0 \| 4.115-006.0. | □ |

■ Включено в комплект поставки □ Доступные аксессуары

# HD 4/11 C Bp Pack
# 1.520-925.0


2


3


4

| | | Артикул | | | | | Цена | Описание | |
|---|---|---|---|---|---|---|---|---|---|
| **Фильтр тонкой очистки воды** | | | | | | | | | |
| Фильтр тонкой очистки воды, универсальный, 25 мкм, R 3/4" + 1" | 1 | 2.637-020.0 | | | | | | Фильтр тонкой очистки воды с ячейками размером 25 мкм, макс. температура 50 °C. Защищает аппарат от частиц грязи, содержащихся в подаваемой на вход воде. Пропускная способность до 1200 л/ч, соединение 3/4", с адаптером 1". | □ |
| Мелкоячеистый водяной фильтр, 80 мкм, R 3/4" + 1", с переходником | 2 | 4.730-102.0 | | | | | | Мелкоячеистый фильтр для воды, 125 мкм, макс. температура 50 ° C. Защищает аппарат высокого давления от попадания частиц грязи, содержащихся в воде. Расход воды до 1200 л / час. Соединение 3/4 ", с адаптером, 1". | □ |
| **Прочие принадлежности для аппаратов высокого давления** | | | | | | | | | |
| Пульт ДУ для работы с монетоприемником | 3 | 2.644-029.0 | | | | | | Блок дистанционного управления с электронным монетоприемником, для подключения аппарата высокого давления в качестве приспособления для предварительной мойки. В месте эксплуатации должна быть предусмотрена розетка и электрический кабель. | □ |
| Струйный пистолет | 4 | 2.869-067.0 | | | | | | Струйный пистолет, обеспечивающий регулировку давления и расхода, легок в транспортировке, быстро готовится к работе и безопасен благодаря функции мгновенного отключения. Он обеспечивает экономичную очистку различных поверхностей малых и средних размеров. | □ |

■ Включено в комплект поставки □ Доступные аксессуары